INTER

Modelo HAITI-MA-FM
con UF89

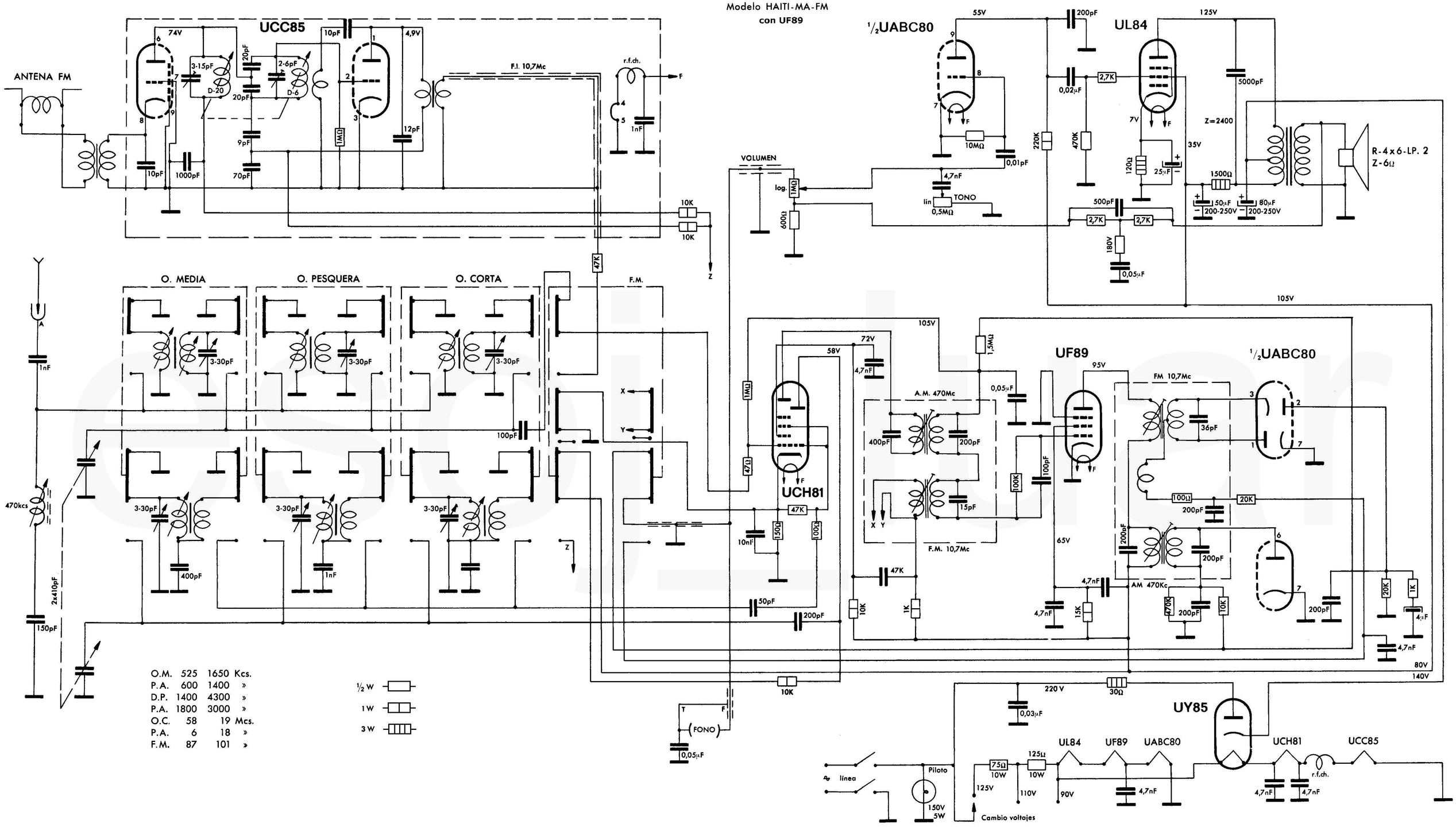

O.M.	525	1650	Kcs.
P.A.	600	1400	»
D.P.	1400	4300	»
P.A.	1800	3000	»
O.C.	58	19	Mcs.
P.A.	6	18	»
F.M.	87	101	»