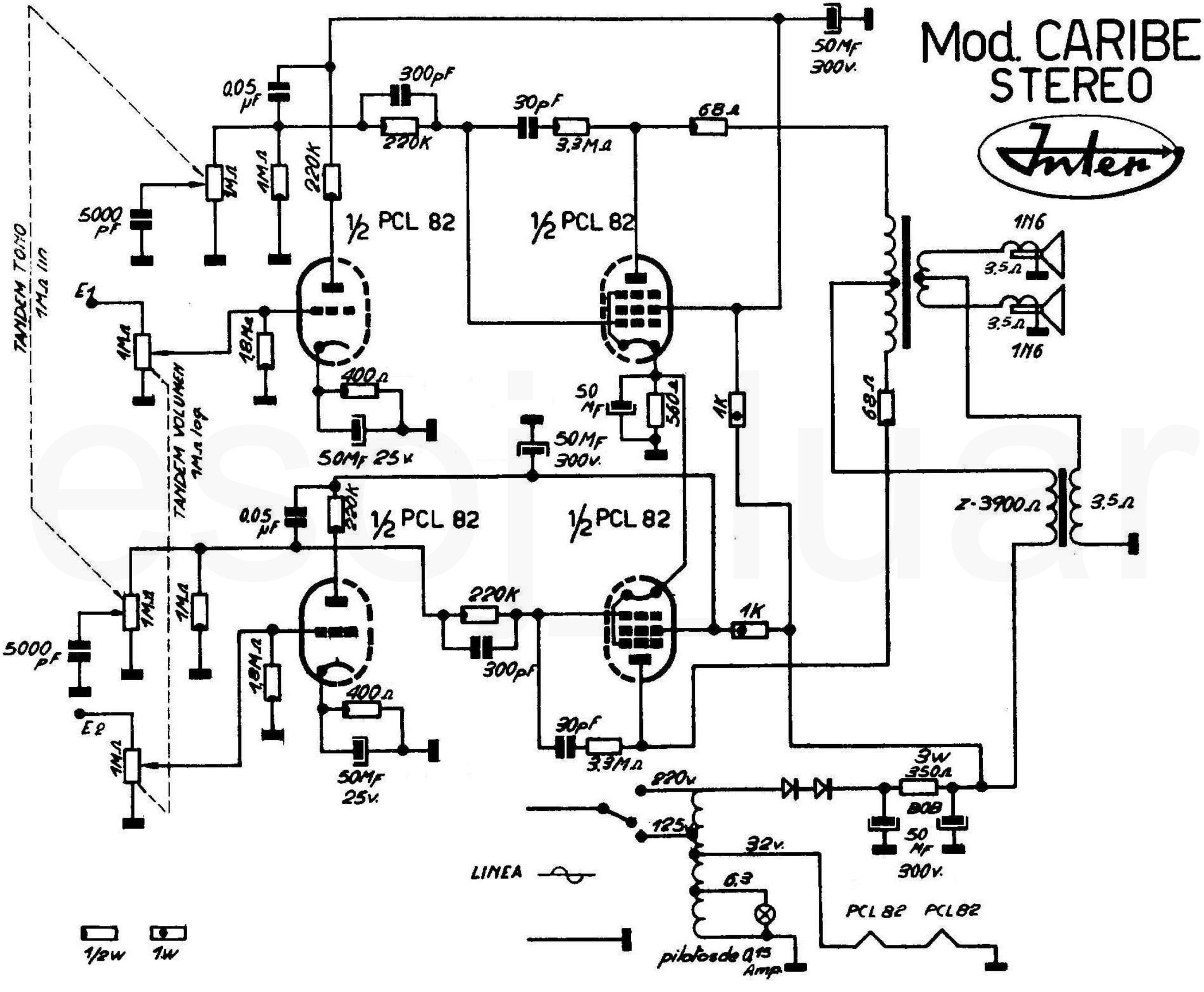
Mod. CARIBE
STEREO
Inter
50MF
300V.
0.05 µF
300pF
220K
30pF
3.3MΩ
68Ω
1MΩ
1MΩ
220K
5000 pF
½ PCL 82
½ PCL 82
1N6
3.5Ω
3.5Ω
1N6
E1
1MΩ
1.8MΩ
400Ω
50MF 25V
50 MF
560Ω
1K
68Ω
50MF
300V.
TANDEM TONO
1MΩ lin
TANDEM VOLUMEN
1MΩ log
0.05 µF
220K
½ PCL 82
½ PCL 82
Z-3900Ω
3.5Ω
1MΩ
1MΩ
220K
1K
5000 pF
1.8MΩ
300pF
400Ω
E2
1MΩ
30pF
3.3MΩ
50MF
25V.
3W
350Ω
220V
BOB
50 MF
300V.
125V
32V.
LINEA
6.3
PCL 82
PCL 82
pilotos de 0.15 Amp.
1/2W
1W