PHILIPS Service

Département SERVICE Central
20, Avenue HENRI-BARBUSSE, **BOBIGNY** (Seine)

Saison 1967 - 1968

AUTORADIO

11 RN 272/08

GÉNÉRALITÉS

DESCRIPTION

Récepteur auto-radio monobloc prévu pour fonctionner sur accumulateur 12 volts, entièrement équipé de transistors et de diodes, et recevant les gammes PO et GO.

CARACTÉRISTIQUES

Superhétérodyne, 6 circuits accordés, sortie AF par push-pull sans transfo.
Gammes :
PO : 183 à 576 m (1 635 à 520 kHz)
GO : 1 110 à 2-110 m (270 à 142 kHz)
Fréquence intermédiaire : 455 kHz.
Puissance de sortie : 2,3 W (à 1 000 Hz).
Impédance de sortie : 8 Ω (par HP extérieur).
Alimentation : accumulateur 12 V (— à la masse).
Consommation : 50 à 65 mA (sans signal, volume au minimum).
Dimensions : 120 × 100 × 35 mm (boutons non compris).

ÉQUIPEMENT

Rep.	Désignation	N° de code
TS 1	Transistor oscillateur mélangeur.	BF 194 B
TS 2	— 1er ampli FI	BF 194 C
TS 3	— 2e ampli FI	BF 195 D
TS 4	— 1er préampli AF	BC 149
TS 5	— 2e préampli AF	BC 149 B
TS 6	Sortie AF appariés	AC 187/01
TS 7		AC 188/01
D 1	Diode CAS	OA 79 où AA 119
D 2	— détection	OA 79 où AA 119
D 3	— stabilisation	BA 114
F 1	Fusible cartouche 1,25 A	M 12 030

RECOMMANDATION IMPORTANTE

Cet appareil est équipé exclusivement de transistors et de diodes.

Il ne doit jamais être mis sous tension sans être muni de sont haut-parleur, de résistance (8 Ω) ou d'un circuit équivalent connecté à la place du haut-parleur.

Le transistor est sensible à la chaleur. Les opérations de soudure doivent être effectuées avec la plus grande rapidité, à au moins 10 mm du corps du transistor et en interposant, entre ce dernier et le fer à souder, une pince plate comme dérivation thermique.

Ne jamais plier les fils à moins de 1,5 mm du scellement.

Toujours couper l'alimentation avant d'enlever ou de mettre en place un transistor.

Le transistor ne résiste pas aux surtensions ni aux inversions de polarité. Lors d'une réparation, vérifier parfaitement le câblage avant de brancher l'alimentation.

Les tensions continues, indiquées sur le schéma de principe, ont été relevées à l'aide d'un contrôleur universel de 40 000 Ω/V (P 817) sans signal à l'entrée; négatif à la masse, la tension d'alimentation étant de 14 V.

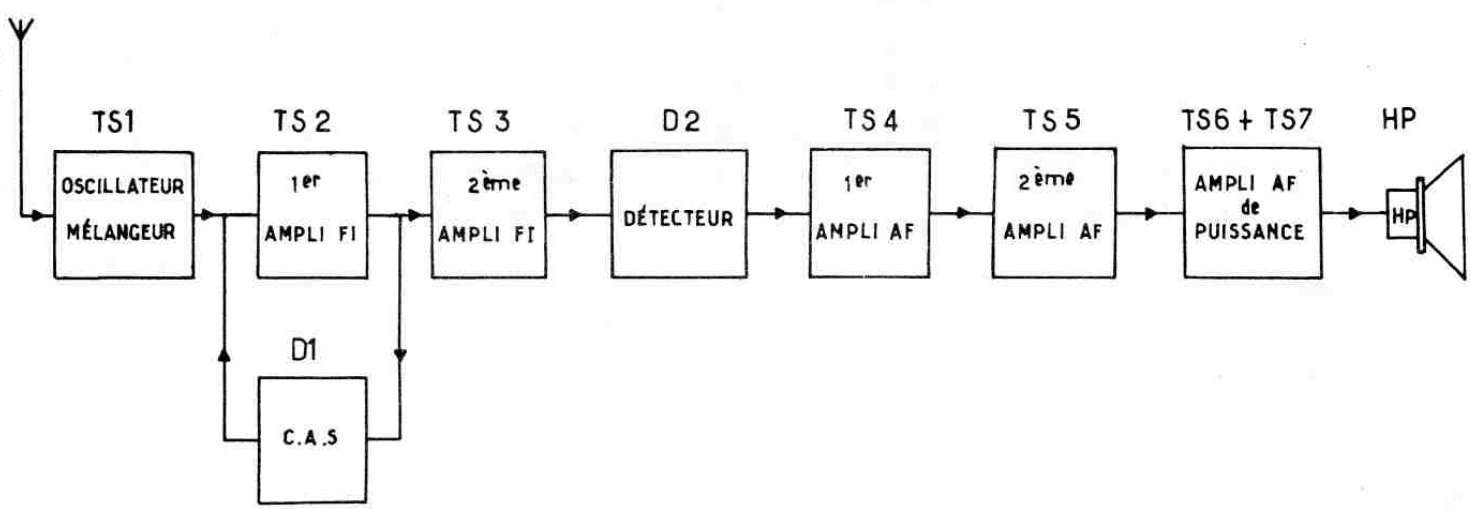

INFORMATIONS SERVICE

PHILIPS "Electro-Acoustique" — Société Anonyme au Capital de 8 Millions de Francs
162, RUE SAINT-CHARLES - PARIS - (15e) Registre du Commerce Seine 62 B 5175

Strictement confidentiel - *Document uniquement destiné aux commerçants chargés du SERVICE Philips* - **Reproduction interdite**

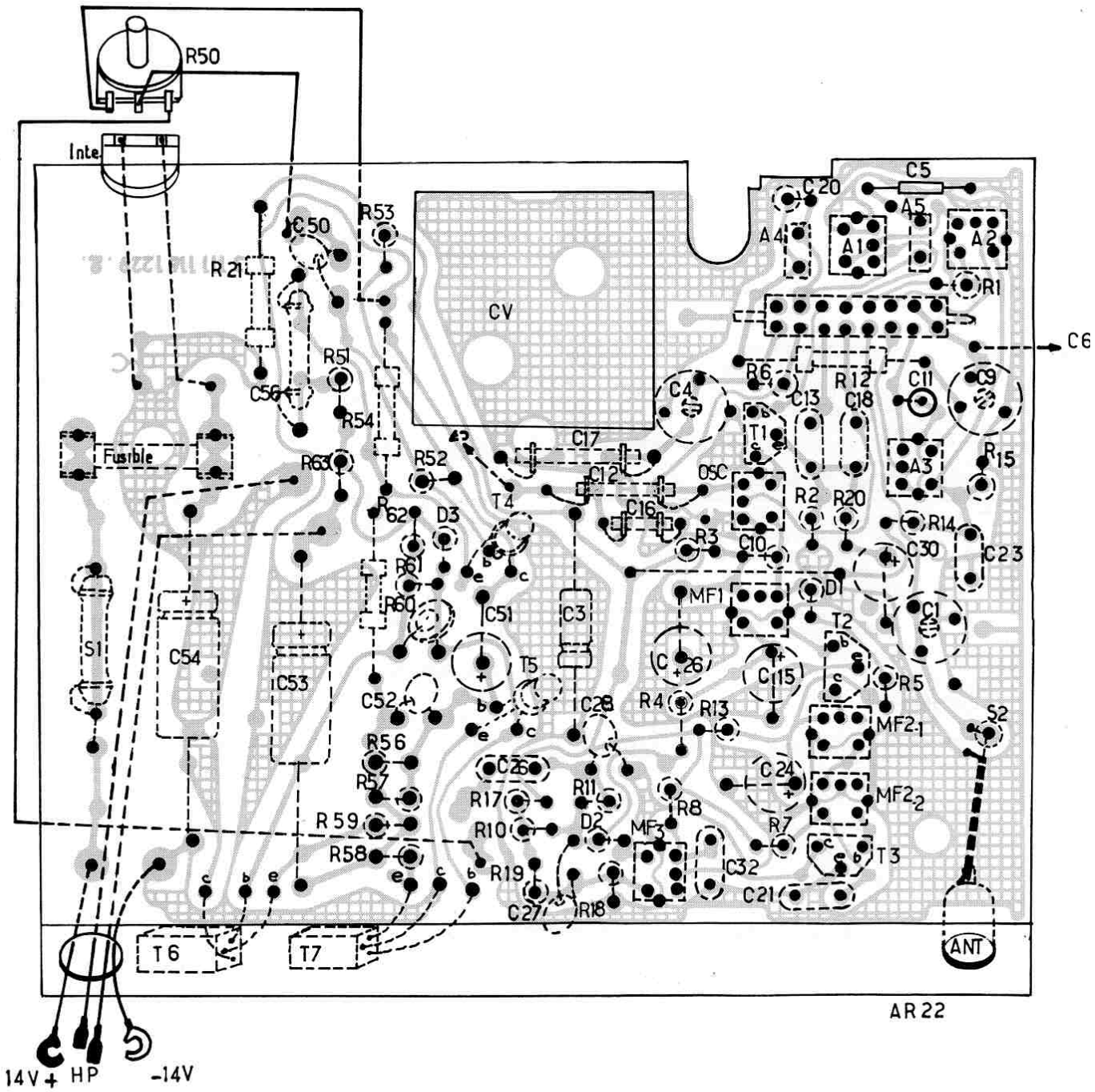
R50
Inte
C50
R53
R21
CV
C5
C20
A5
A4
A1
A2
R1
C6
R51
C56
R54
R6
R12
C11
C9
C4
C13
C18
T1
Fusible
R63
R52
C17
C12
OSC
A3
R15
T4
C16
R2
R20
R14
R62
D3
R3
C10
C30
C23
R61
R60
C51
C3
MF1
D1
C1
S1
C54
C53
T5
C26
C15
T2
R5
C52
C28
R4
R13
MF2-1
S2
R56
C25
C24
R57
R17
R11
R8
MF2-2
R59
R10
D2
MF3
R7
T3
R58
R19
C32
C27
R18
C21
T6
T7
ANT
AR 22
14V +
HP
-14V

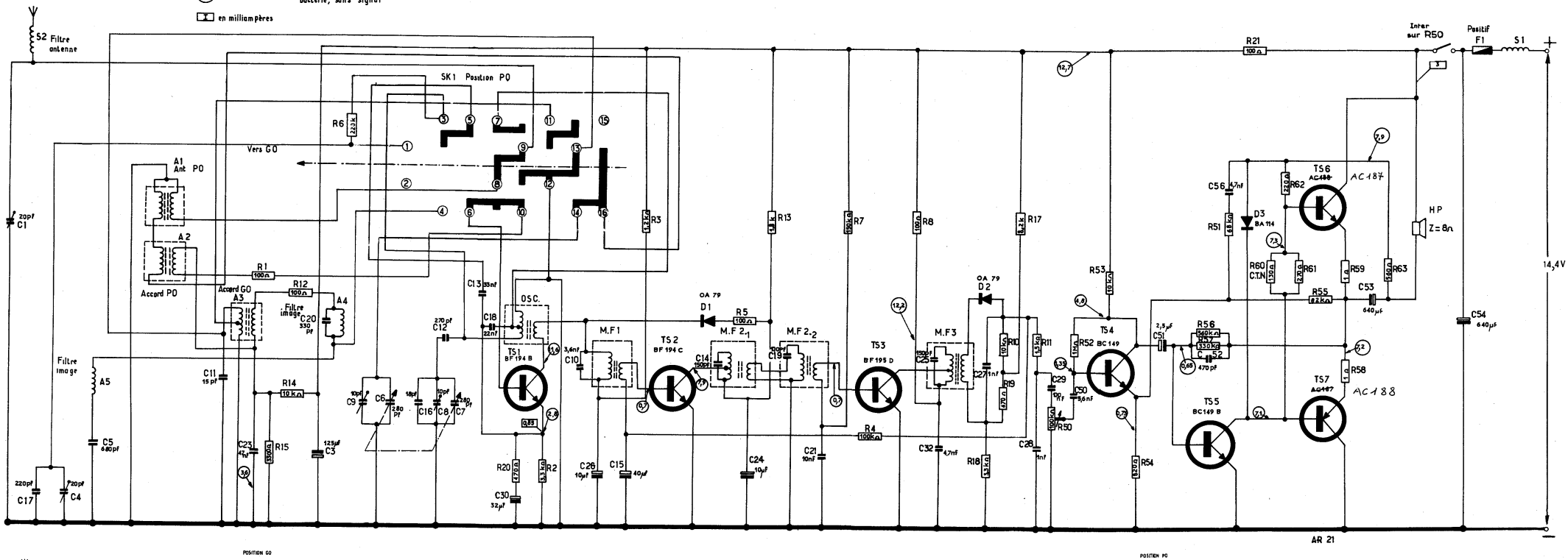
en milliampères
S2 Filtre antenne
SK1 Position PO
Vers GO
A1 Ant PO
A2
Accord PO
Accord GO
A3
A4
Filtre image
A5
OSC.
TS1 BF 194 B
TS2 BF 194 C
TS3 BF 195 D
TS4 BC 149
TS5 BC149 B
TS6 AC187
TS7 AC188
M.F1
M.F 2.1
M.F 2.2
M.F3
OA 79
D1
D2
D3 BA 114
Inter sur R50
Positif
F1
S1
HP
Z=8Ω
14,4V
AR 21

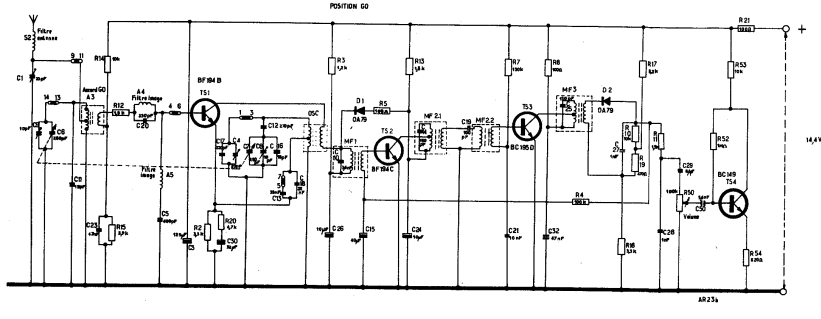
POSITION GO
14,4V
AR23a

Fig. 5

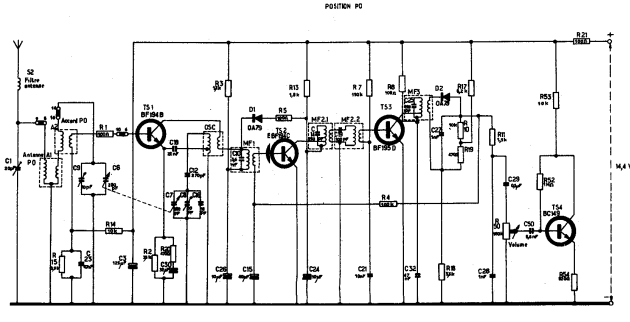
POSITION PO
14,4V

— Amortir MF 1 par une résistance de 3 Ω découplée, placée entre base de TS 2 et la masse.

— Amortir MF 2 par une résistance de 3 Ω découplée, placée entre base de TS 3 et la masse.

— Appliquer un signal de 455 kHz, sur la base de TS 1, à l'aide d'un générateur de résistance inférieure à 4 Ω.

— Régler au maximum de sortie le circuit MF 3, le circuit primaire MF 2.

— Enlever l'amortissefent de TS 3.

— Régler au maximum le secondaire MF 2.

— Enlevér l'amortisseur de TS 2.

— Régler au maximum le circuit MF 1.

RÉGLAGE DE LA BUTÉE : Débloquer la buté. Amener le CV à sa capacité minimale. Régler la butée et la bloquer.

RÉGLAGE RF

— Placer les condensateurs C1 et C9 en position médiane.
Appliquer le signal modulé à l'antenne, à travers l'antenne fictive constituée d'après le schéma fig. 8, suivant le tableau ci-dessous :

Commutateur sur :	Position du CV	Appliquer un signal de :	Régler
PO	Fermé (maximum)	515 kHz	Noyau oscillateur au maximum de sortie
PO	en butée (ouvert) minimum	1 635 kHz	C 8 au maximum de sortie
PO	Syntoniser sur le signal	550 kHz	Noyau accord PO (A 2)
PO	ouvert en butée	1 635 kHz	C 9 au maximum de sortie
Reprendre plusieurs fois			
GO	1 127 m au cadran (CV ouvert)	268 kHz	C 4 au maximum de sortie
GO	Syntoniser sur le signal	160 kHz	Noyau accord GO (A 3) au maximum de sortie
GO	Syntoniser sur le signal	240 kHz	C 1 au maximum de sortie
Reprendre plusieurs fois			

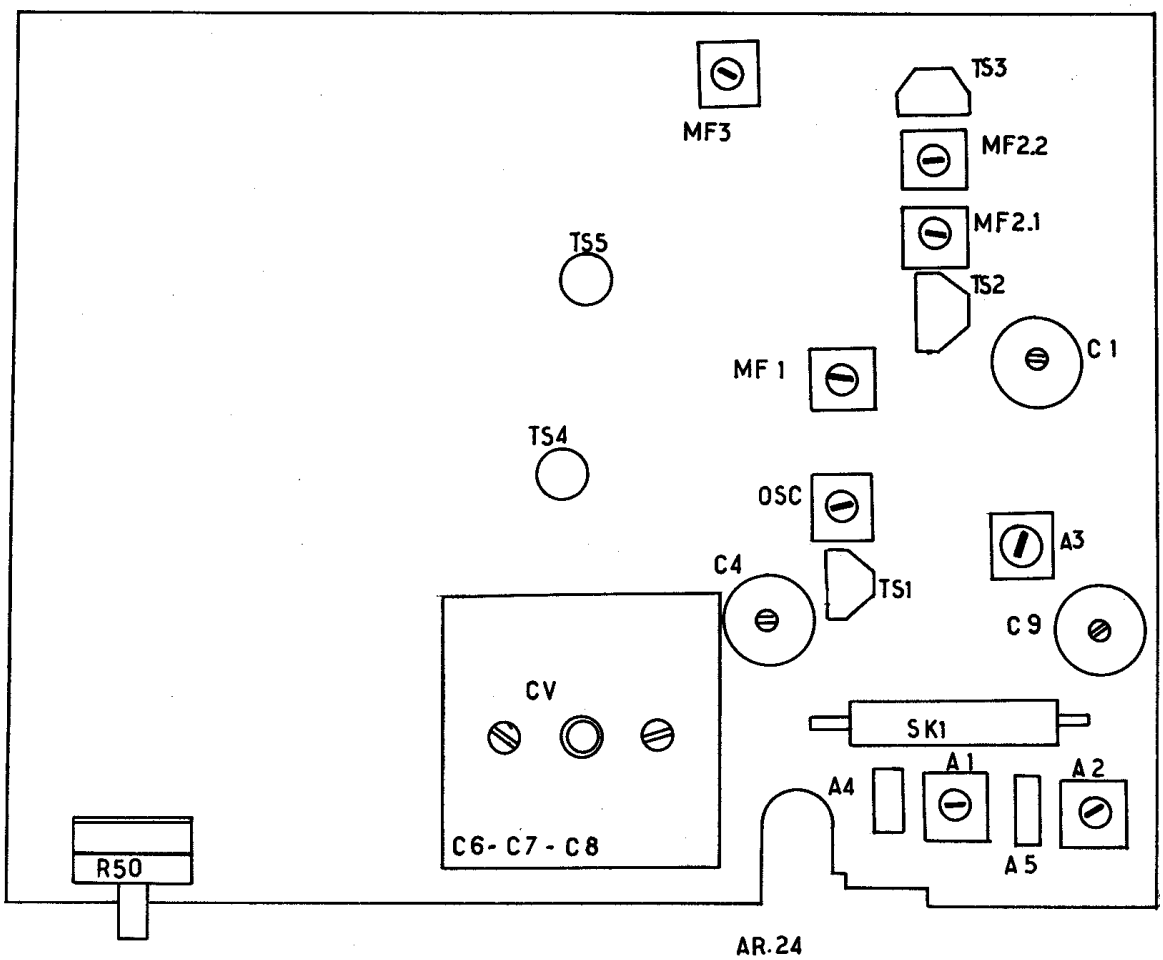

Fig. 6

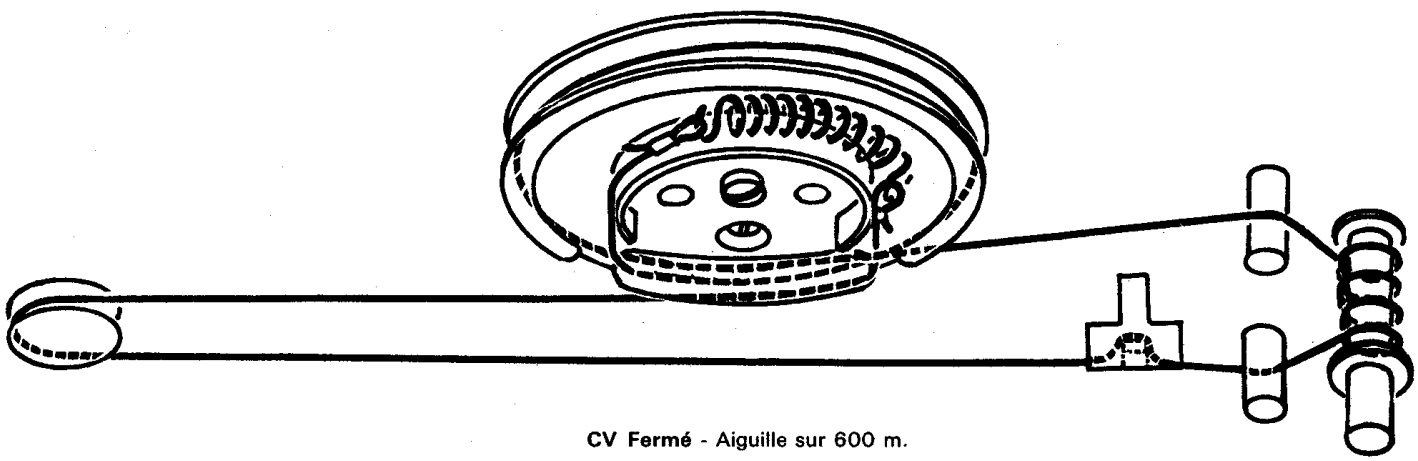

CV Fermé - Aiguille sur 600 m.

Fig. 7

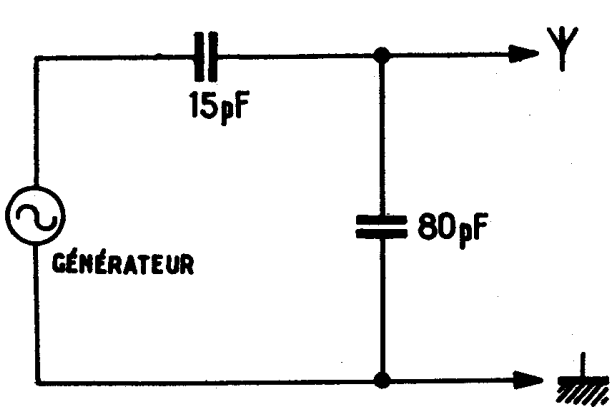

Fig. 8

NOMENCLATURE DES PIÈCES SERVICE

Indice	Désignation	N° de code
Osc.	Bobine oscillatrice PO-GO.	F 06 047
A 4-A 5	Bobine filtre image	G 06 088
MF 1	1er transformateur FI	G 02 042
MF 2/1	Primaire 2e transformat. FI	G 02 043
MF 2/2	Secondaire 2e transform. FI	G 02 044
MF 3	3e transformateur FI	G 02 045
S 1	Bobine filtre batterie	G 07 265
S 2	Bobine filtre antenne	G 07 415
A 1	Bobine couplage antenne	F 01 036
A 2	Bobine accord PO	F 01 047
A 3	Bobine accord GO	F 02 046
R 50	Potentiomètre avec inter. 100 kΩ	A 00 047
R 60	Résistance CTN 130 Ω	B 13 001
C6-C7-C8	Condensateur variable avec ajustables	E 01 078
C 1-4-9	Condens. ajustable 20 pF..	C 05 072
C 3	Condens. chimique 125 µF	D 00 800/W125
C 15	Condens. chimique 40 µF	D 00 800/W40
C 23-C 32	Condens. placo 47 nF	C 06 801/47K
C 24-C 26	Condens. chimique 10 µF	D 00 800/C10
C 51	Condens. chimique 2,5 µF	D 00 800/W2,5
C 53	Condens. chimique 640 µF	D 00 800/U640
C 54	Condens. chimique 640 µF	D 01 800/W640
	Condens. antiparisite 50 µF	C 00 096
F 1	Fusible cartouche 1,25 A ..	M 12 030

Les résistances et condensateurs ne figurant pas dans la liste ci-dessus sont du matériel standard. Se reporter au catalogue « Pièces de Rechange ».

PIÈCES POUR ENS. HP

Désignation	N° de code
Boîtier HP	V 10 018
Couvercle	V 10 021
Grille décorative	V 10 020
Haut-parleur Z = 8 Ω	P 40 080
Vis décorative de fixation	K 64 389

Désignation	N° de code
Ensemble commutateur PO-GO	N 05 304
Douille antenne	L 04 099
Ensemble façade avec manette et poulie	S 80 030
Tambour pour CV	E 17 177
Support de fusible	M 09 141
Cadran PO-GO	R 04 335
Enjoliveur	T 00 277
Ressort de ficelle	V 01 369

Désignation	N° de code
Ecrou fixation cadran	K 73 096
Axe de syntonisation	A 18 043
Enjoliveur	T 00 277
Ecrou fixation potentiomètre (R 50)	A 19 013
Bouton gauche (volume)	O 00 414
Bouton droit (syntonisation)	O 00 413
Aiguille	R 11 027

Imp. L.-J. BAUDRY Fils, 4, Rue Martel, Paris

Edition DSC N° 1974-09-67