DUCRETET - THOMSON - SERVICE

ADDITIF A LA DOCUMENTATION TECHNIQUE DU RÉCEPTEUR " L. 4623 Pendule "

Modification à apporter aux châssis, à partir du N° 1 601 001.

En vue de l'utilisation sur 220/240 V de ces récepteurs, il y a lieu, outre le montage de l'autotransformateur spécial (N° 74 055), d'apporter au câblage de la partie alimentation, les modifications suivantes sur le répartiteur de tensions :
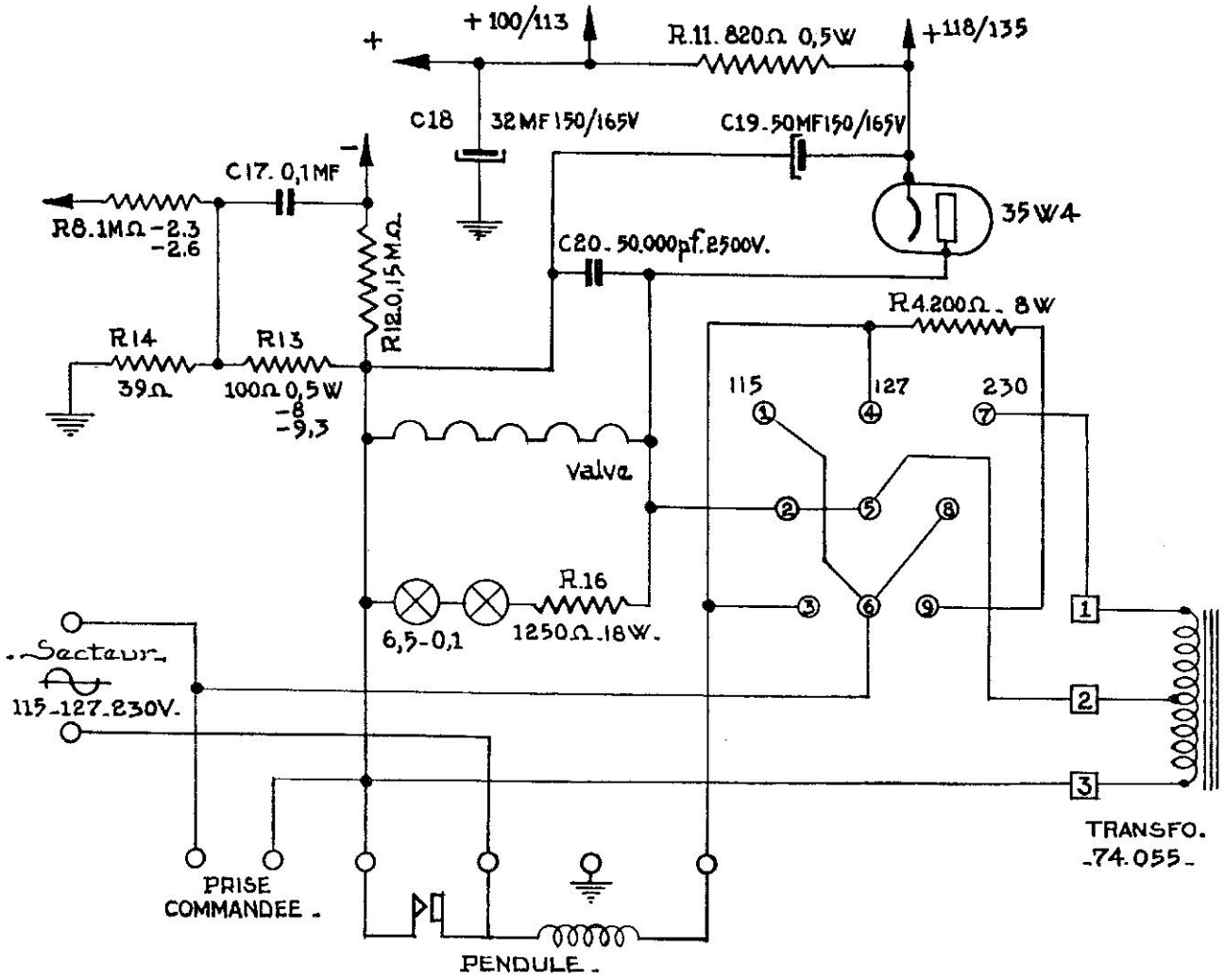
1° Couper la liaison 3-9 et enlever la résistance de 56 ohms raccordée entre 9 et 4.
2° Couper la liaison 5-8.
3° Brancher en 2 le fil qui arrivait en 9 (filament valve).
4° Brancher en 5 le fil qui arrivait en 8.
5° Relier 6 à 8.
6° Supprimer la liaison filament valve-pendule.
7° Relier la pendule à 3.
8° Brancher à 5 le fil qui arrivait à 7.
9° Brancher à 7 le fil venant du relais 4 cosses placé sous le châssis et initialement branché à 6.
10° Placer entre 4 et 9 une résistance 4 200 ohms - 8 watts (106 418).
11° Ramener à filaments et - H T la sortie :⑤: de l'autotransfo (74 055).
12° Relier 3 et 4.