nnungswerten des AEG -Supers 7088 WD

A 27

C 207 = 220 pF

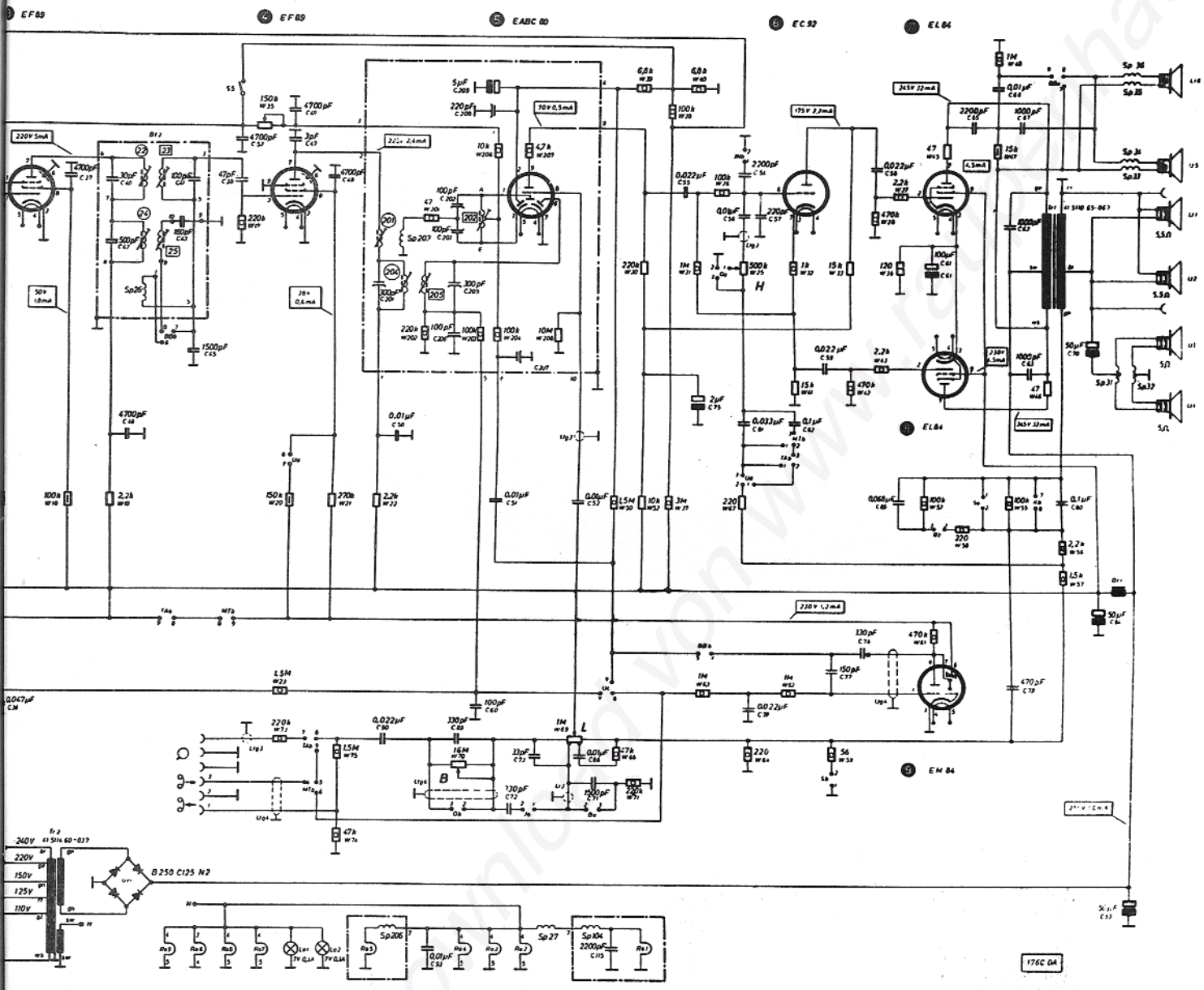

e: max. 85 Watt

L = Lautstärke; H = Höhen; B = Tiefen

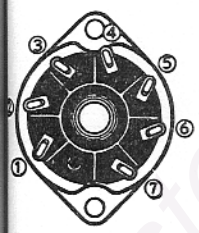

Pico 7

Röhre ⑥

n gesehen

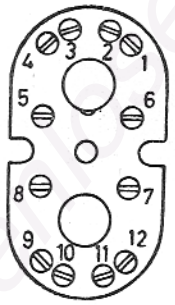

ZF Bandfilter 1 und 2 von unten gesehen

Die Anordnung der ZF- bzw. der Demodulatorspulen ist wie folgt gekennzeichnet:

○ Bandfilterspule sitzt oben

□ Bandfilterspule sitzt unten

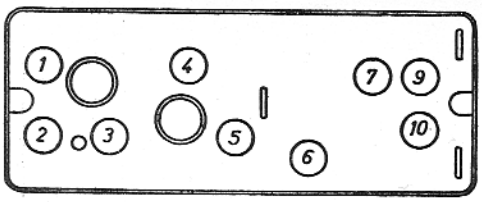

Demodulatorkästchen von unten gesehen

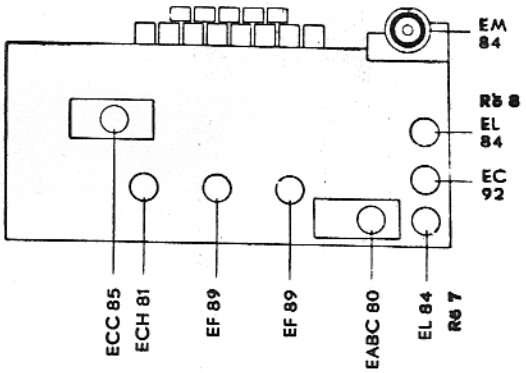

Änderung der Schaltung vorbehalten

Kostenloser Download von www.radiomuseum.de

Schaltbild mit Strom- und Spannungswerten d

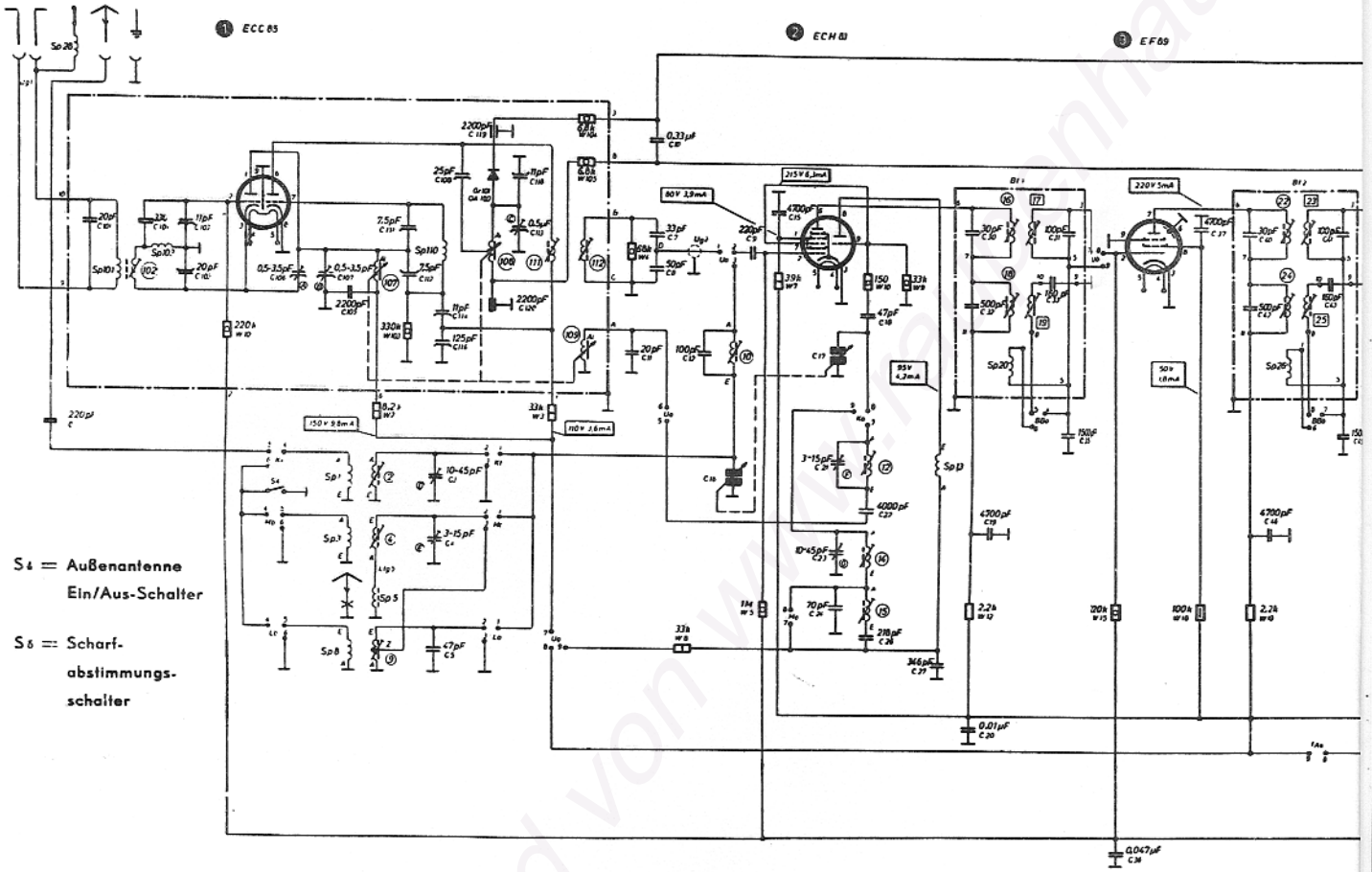

Die Einstellung der Trimmer A (C 106) - B (C 107) - C (C 113) soll nicht verändert werden, da sonst die Störstrahlungsfreiheit und Stabilität sowie die Eichgenauigkeit des Gerätes nicht mehr gewährleistet sind (siehe Abgleichtabelle).

Alle Spannungswerte sind mit einem Instrument 50 kΩ/V gemessen.

Alle Meßwerte sind in Wellenschalterstellung UKW aufgenommen.

Unterstrichene Werte auf MW umgeschaltet.

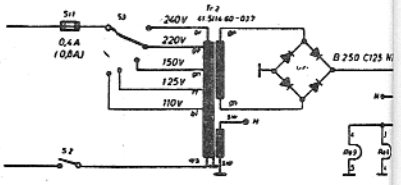

Leistungsaufnahme: max. 85 Watt

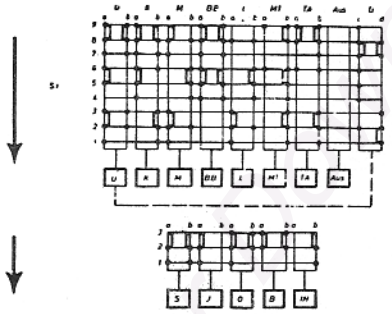

Unteransicht des Drucktastenschalters.

Der Tastensatz ist in Ruhestellung gezeichnet. Beim Drücken der einzelnen Bereichstasten bewegt sich der dazugehörige Kontaktstreifen in Pfeilrichtung. Lediglich der 2., mit der U-Taste verbundene, nicht bezeichnete Kontaktstreifen, bewegt sich beim Drücken der U-Taste entgegen der Pfeilrichtung.

	Wellenbereiche
UKW	87,5 – 100 MHz
KW	5,9 - 18,5 MHz = 51 - 16,2 m
MW	515 – 1620 kHz
LW	145 – 345 kHz

ZF: AM = 460 kHz
FM = 10,7 MHz

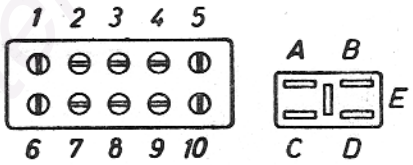

Anschlußplatten des UKW Eingangs- und Mischteilkästchens

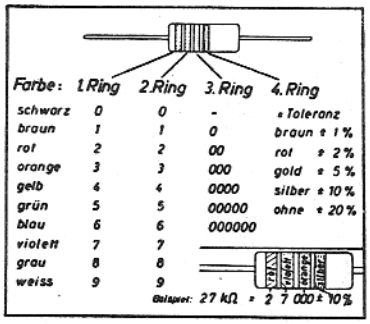

Farbkennzeichnung der Widerstände

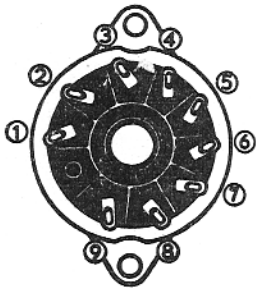

Pico 9

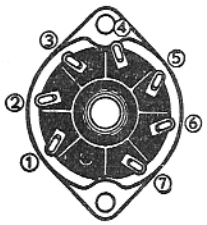

Pico 7

Röhren ①②③④⑤⑦⑧⑨ Röhre ⑥

Röhrenfassungen von unten gesehen

kostenlos heruntergeladen von www.radiomuseum.de