Konstruktionsänderungen vorbehalten!

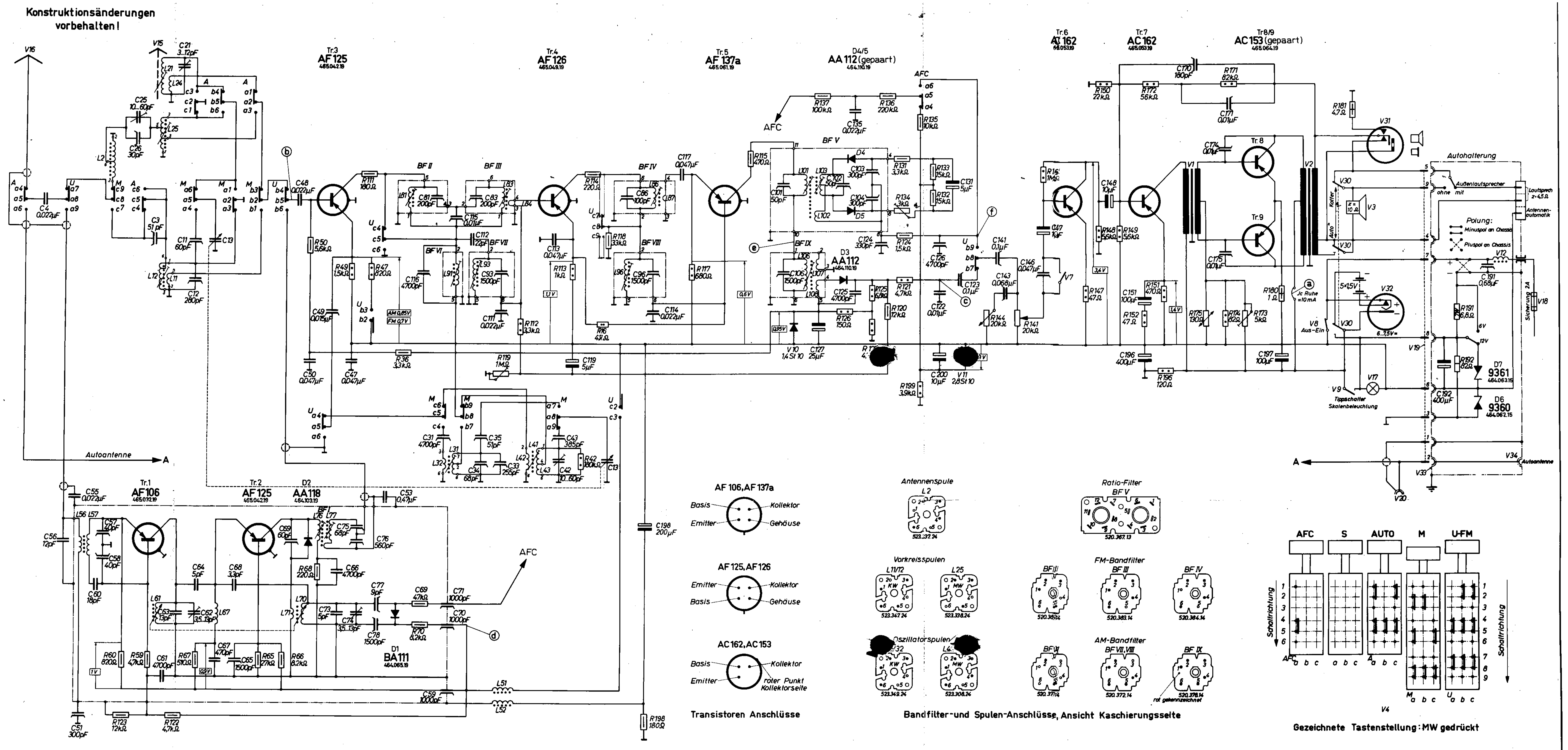

	AM-Eingang					AM-Spulensatz																												
	1	2	3	4	5	11	12	13	14	15	21	22	23	24	25	26	27	28	29	31	32	33	34	35	36	41	42	43	45	46	47	48	49	50
C			51pF Kf125-	0,022µF W30/90-		60pF Kf125-	280pF Kf125-	Drehko 449.052			3...12pF 447.043				10...60pF 447.049	30pF R500-				4700pF Py160-		255pF Kf125-	68pF R250-	51pF Kf125-			10...60pF 447.049	385pF Kf125-			0,047µF W30/90-	0,022µF W30/90-	0,015µF Py160-	0,047µF W30/90-
R																									3,3kΩ 0,05W		180kΩ 0,125W				820Ω 0,125W		1,5kΩ 0,125W	5,6kΩ 0,05W
L		523.337				523.347	523.347				423.140			423.140	523.338					523.349	523.349					523.308	523.308	523.308						

	FM-Eingang					UKW-Baustein														
	51	52	53	54	55	56	57	58	59	60	61	62	63	64	65	66	67	68	69	70
C	300pF R250-		0,47µF S12-		0,022µF W30/90-	12pF S500-	40pF R125-	40pF R125-	1000pF D500-	18pF S500-	4700pF W30-	3,5...13pF 447.055	13pF S500-	5pF S500-	1500pF R125-	4700pF W30-	470pF P500-	3,3pF S250-	[illegible] R125-	1000pF D500-
R									4,7kΩ 0,05W	820Ω 0,05W					27kΩ 0,05W	8,2kΩ 0,05W	510Ω 0,05W	220Ω 0,05W	47kΩ 0,05W	8,2kΩ 0,05W
L	423.505	423.505				423.134	423.134				523.260						420.114			523.260

	UKW-Baustein										BF II		BF III			BF IV			BF VI			BF VII			BF VIII		
	71	72	73	74	75	76	77	78	79	80	81	82	83	84	85	86	87	88	90	91	92	93	94	95	96	97	98
C	1000pF D500-		5pF S500-	3,5...13pF 447.055	68pF Kf125-	560pF KS63-	9pF R125-	1500pF R125-			200pF KS25-		200pF KS25-			100pF KS25-						1500pF KS25-			1500pF KS25-		
R																											
L	523.260					423.398	423.398				424.068		424.069	424.069		424.070	424.070			424.066		424.042			424.042		

	BF V					BF IX			Zf-Stufe																		
	101	102	103	104	105	106	107	108	111	112	113	114	115	116	117	118	119	120	121	122	123	124	125	126	127	128	129
C	50pF KS25-	50pF KS25-	300pF KS25-	300pF KS25-		1500pF KS25-			0,022µF Pc100-	22pF S125-	0,047µF W30/90-	0,022µF Pc100-	0,01µF Py160-	4700pF KS63-	0,047µF W30/90		5µF 443.250			0,01µF W30/90-	0,1µF MKT160-	330pF Py400-	4700pF W30/90-	4700pF R500-	25µF 443.306		
R									180Ω 0,05W	3,3kΩ 0,125W	1kΩ 0,125W	220Ω 0,05W	470Ω 0,05W	4,7kΩ 0,125W	680Ω 0,125W	33kΩ 0,05W	1MΩ 402.471	12kΩ 0,05W	4,7kΩ 0,125W	4,7kΩ 0,05W	12kΩ 0,05W	1,5kΩ 0,05W	6,8kΩ 0,125W	150Ω 0,125W	4,7kΩ 0,125W		
L	424.056	424.056	424.055			424.043	424.043	424.043																			

	Ratio										Nf-Vorstufe																
	131	132	133	134	135	136	137	138	139	140	141	142	143	144	145	146	147	148	149	150	151	152	153	160	161	162	163
C	5µF 443.250				0,022µF W30/90-						0,1µF MKT160-		0,068µF MKT160-			0,047µF MKT160-	10µF 443.240	10µF 443.240			100µF 443.256						
R	3,3kΩ 0,05W	15kΩ 0,05W	15kΩ 0,05W	3kΩ 402.474	10kΩ 0,05W	220kΩ 0,05W	100kΩ 0,05W				20kΩ 402.490			20kΩ 402.462	1MΩ 0,125W		47Ω 0,125W	5,6kΩ 0,125W	5,6kΩ 0,125W	22kΩ 0,125W	470Ω 0,125W	47Ω 0,125W					

	Nf-Gegentaktendstufe																	Autohalterung					Stromversorgung				
	170	171	172	173	174	175	176	177	178	179	180	181	182	183	184	185	186	191	192	193	194	195	196	197	198	199	200
C	180pF R500-	0,01µF MKT160-			0,01µF MKT160-	0,01µF MKT160												0,68µF MKT160-	400µF 443.048				400µF 443.048	100µF 443.243	200µF 443.227		10µF 443.240
R		82kΩ 0,125W	56kΩ 0,125W	5kΩ 402.501	82Ω 0,125W	130Ω 404.001					1Ω 0,7W	4,7Ω 0,7W						6,8Ω 7W	82Ω 1W				120Ω 0,125W		180Ω 0,05W	3,9kΩ 0,05W	

	1	2	3	4	5	6	7	8	9	10	11	12	13	14	15	16	17	18	19	20	21	30	31	32	33	34	35
V	Treibertrafo 522.038.13	Ausgangstrafo 522.072.13	Lautsprecher 470.087.13	Schiebetaste 472.411.13			Baßschalter komb. mit R 144	Ein-Aus-Schalter komb. mit R141	Tippschalter komb. mit R141	Selen-Gleichrichter 464.139.19	Selen-Gleichrichter 464.141.19	Entstördrossel 424.060.25			Ferritantennenst. 466.158.15	Teleskopantenne 479.412.14	Skalenlampe 7V 0,1A BA7S	Sicherung 2Amp.	Steckerleiste 175.073.14	Einbaubuchse 174.172.14		Schaltbuchse 174.229.14	Umschaltbuchse 174.198.14	Schaltbuchse 174.187.14	Buchsenleiste 174.175.14	Einbaubuchse 174.172.14	

Bei Kondensatoren: KS,(Kf) = Kunststoffolien-Kondensator, Py, (Pc, MKT) = Polyester-Kondensator, D,P,R,S u. W = Keramik-Durchführungs,- Keramik-Perl, - Keramik-Rohr, - Keramik-Scheiben - und Keramik-Waffel-Kondensator.

Angegebene Spannungen gemessen mit Instrument 50000Ω/V im 10 bzw. 3V Bereich ohne Eingangssignal. Batteriespannung dabei 7,5 Volt.

0,05W
0,125W
0,7W
1W
7W

NORDMENDE

Transistorkoffer

4/608-49m

Transita Royal 49 m

184.309.11