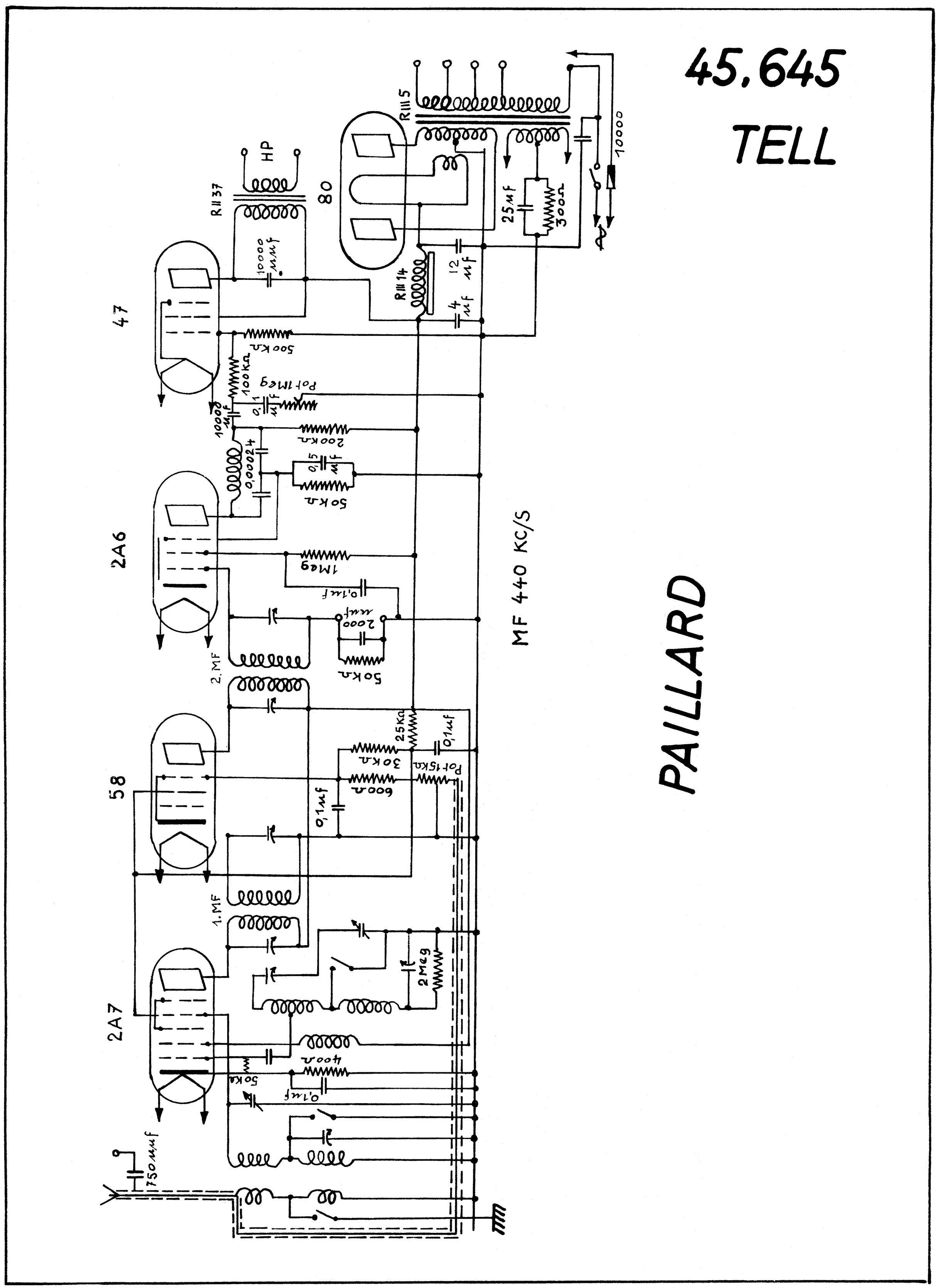
45.645
TELL
PAILLARD
MF 440 KC/S
47
2A6
58
2A7
80
HP
RII 37
RIII 5
RIII 14
10000 mmf
500 kΩ
100 kΩ
Pot 1Meg
10000 mf
0,1 mf
200 kΩ
0,000024
50 kΩ
0,5 mf
1Meg
0,1mf
2000 mmf
50 kΩ
2.MF
25 kΩ
0,1mf
30 kΩ
600 Ω
Pot 15 kΩ
0,1mf
1.MF
2Meg
400 Ω
50 kΩ
0,1mf
750 mmf
10000
25 mf
300 Ω
12 mf
4 mf