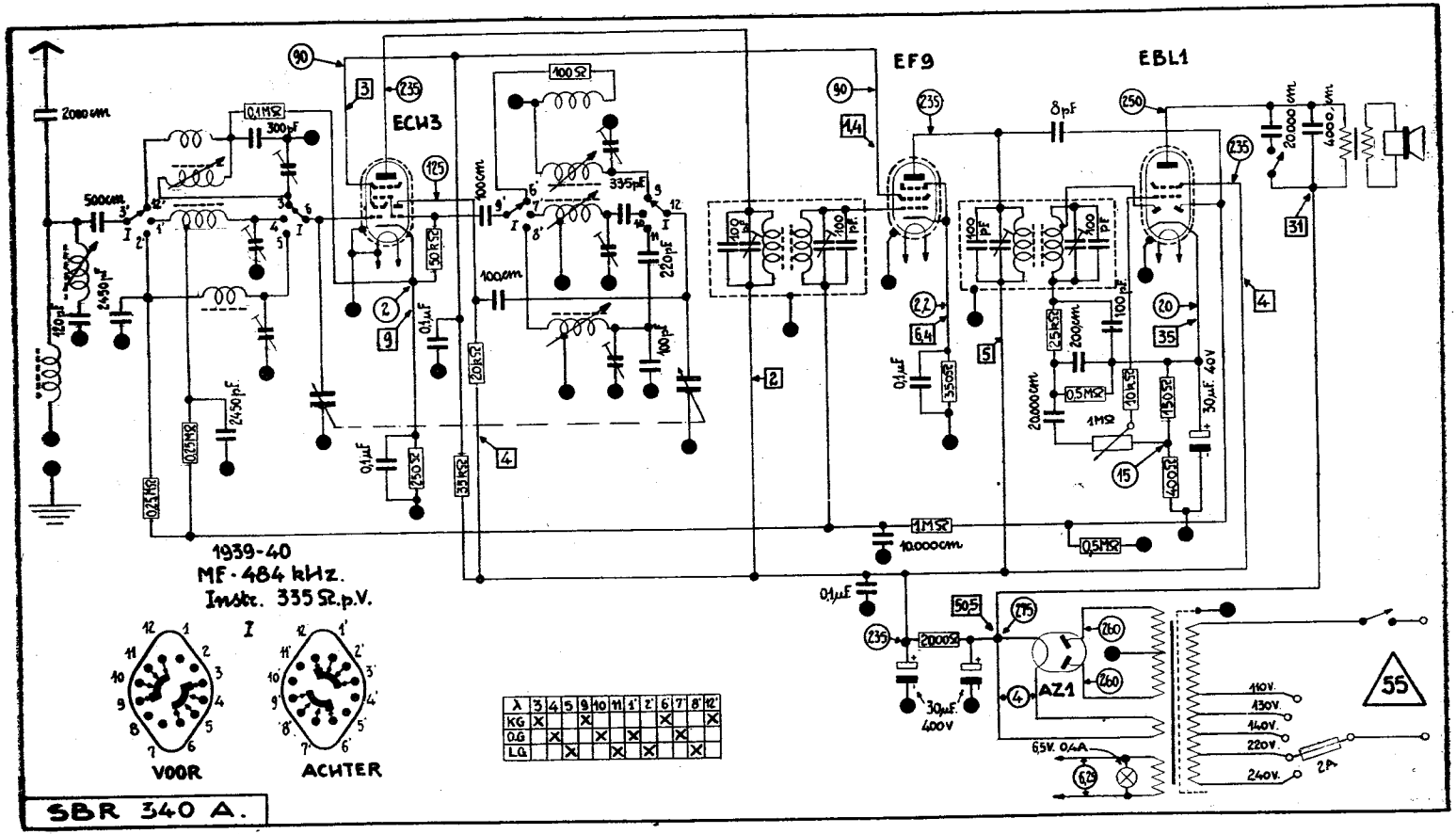
ECH3
EF9
EBL1
AZ1
1939-40
MF-484 kHz.
Instr. 335 Ω.p.V.
VOOR
ACHTER
SBR 340 A.
110V.
130V.
140V.
220V.
240V.
2A
6,3V. 0,4A
55