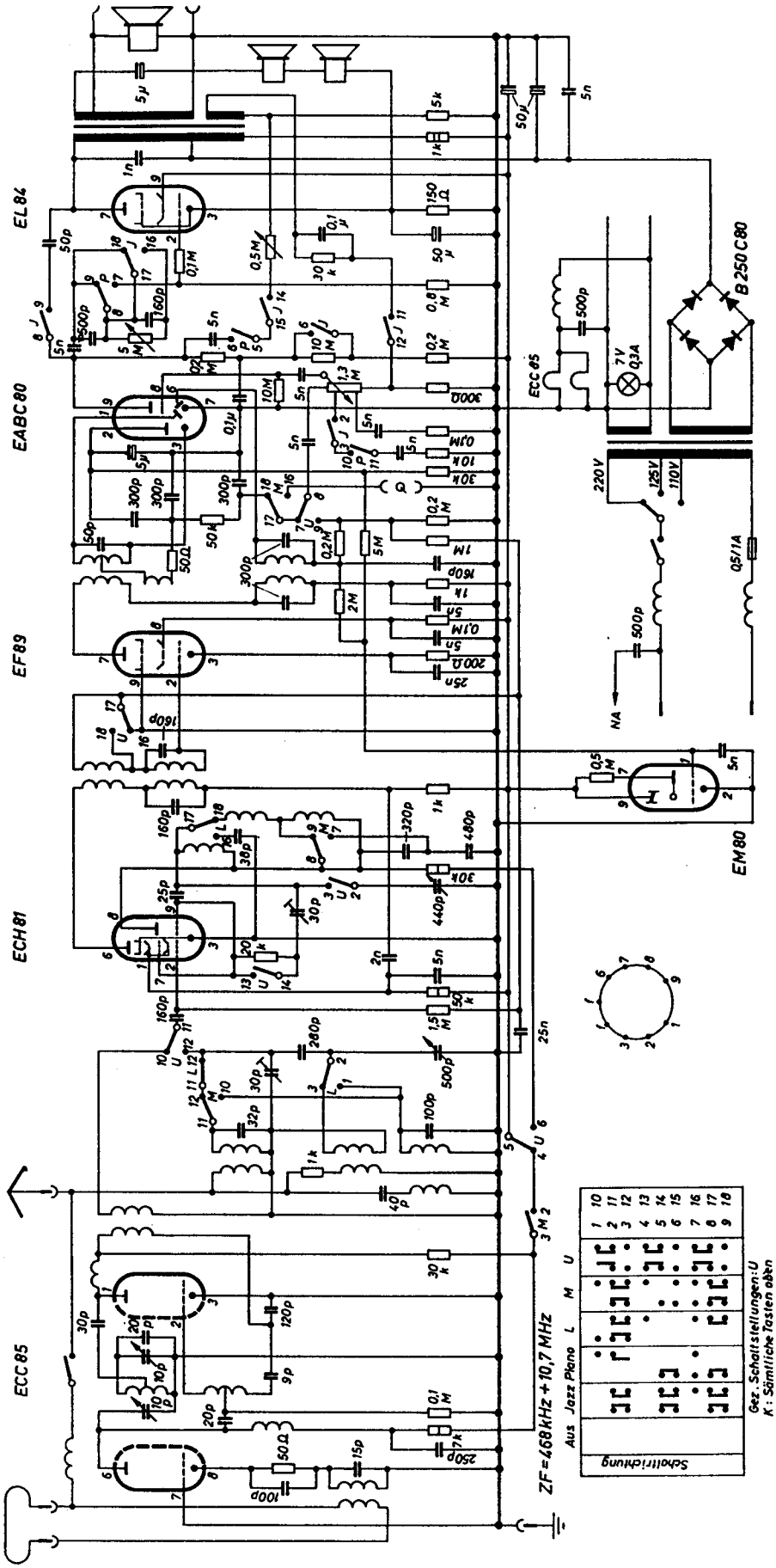
EL84
EABC80
EF89
ECH81
ECC85
ECC85
EM80
B250C80
220V
125V
110V
7V
0,3A
0,5/1A
NA
ZF=468kHz+10,7MHz
Schaltrichtung
Aus Jazz Piano L M U
Gez. Schaltstellungen: U
K: Sämtliche Tasten oben