ESQUEMA ELECTRICO DEL RECEPTOR

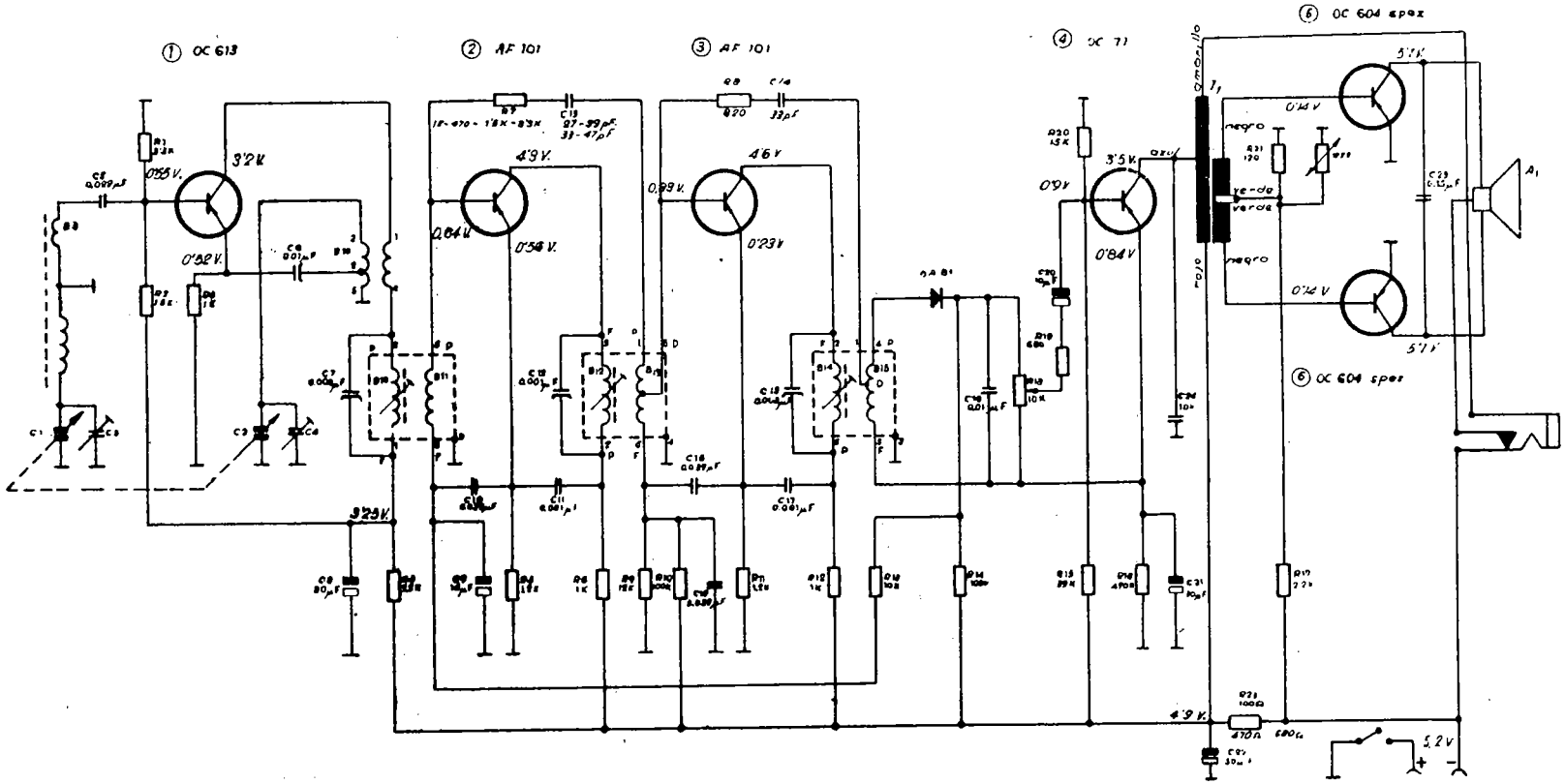

Tensiones referidas a positivo (instrumento de resistencia interna ≥ 20KΩ)

Transistores

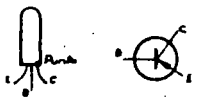

Base de los transformadores de F.I.

TELEFUNKEN - BEL AMI - mod. BT 2117