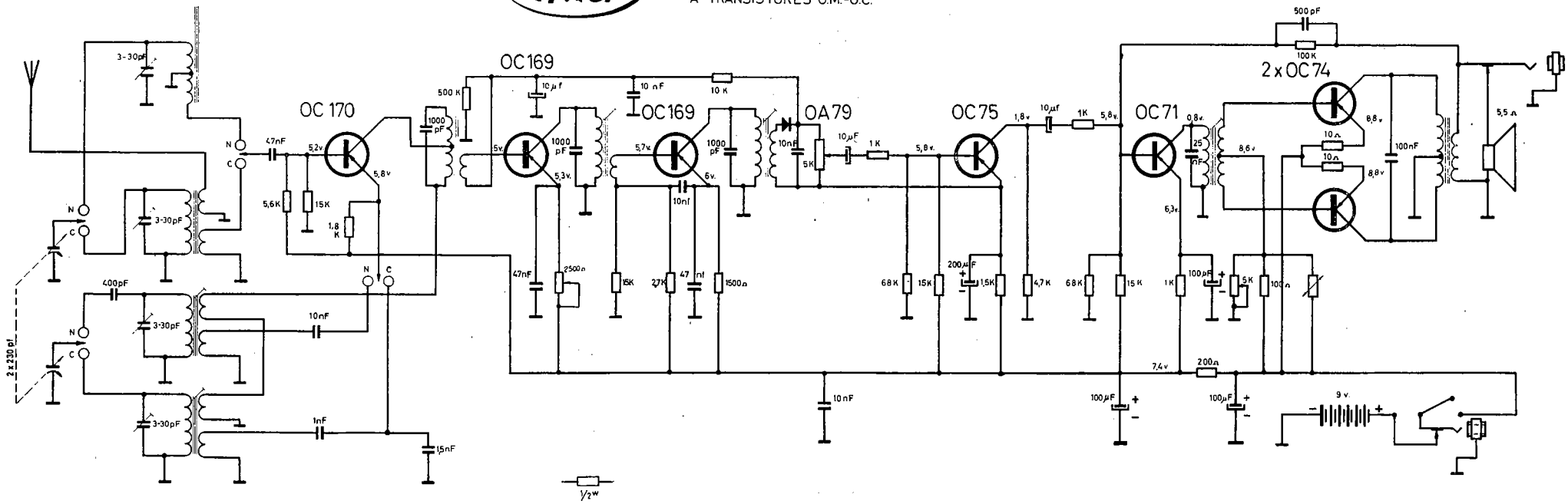Mod. RENO
A TRANSISTORES O.M.-O.C.