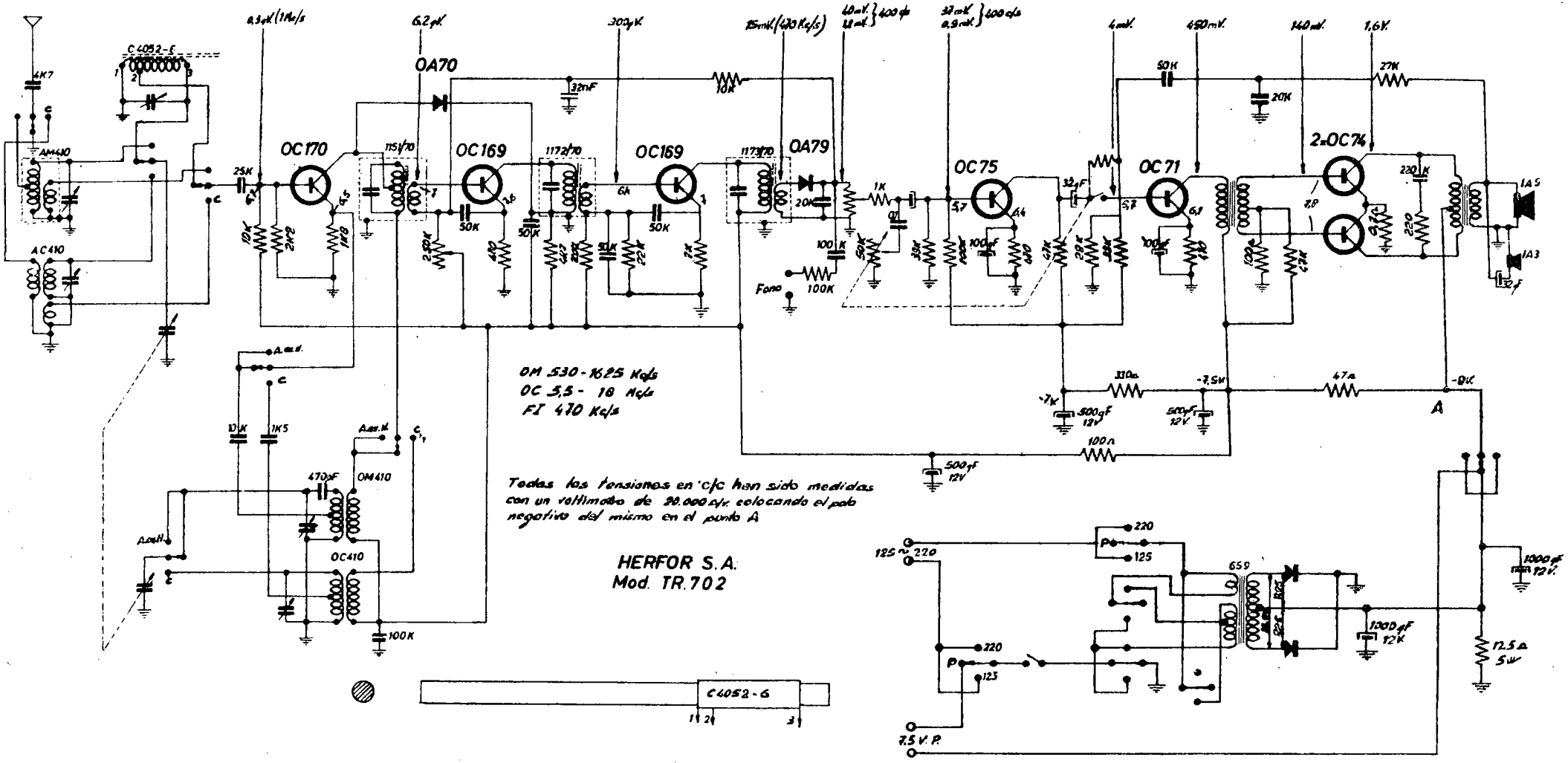
OC170
OC169
OC169
OA70
OA79
OC75
OC71
2xOC74
OM410
OC410
AM410
AC410
C4052-E
C4052-6
Fono
OM 530-1625 Kc/s
OC 3,5 - 18 Mc/s
FI 470 Kc/s
Todas las tensiones en c/c han sido medidas con un voltímetro de 20.000 Ω/V, colocando el polo negativo del mismo en el punto A
HERFOR S.A.
Mod. TR.702
659
125 ~ 220
7,5 V.P.
A