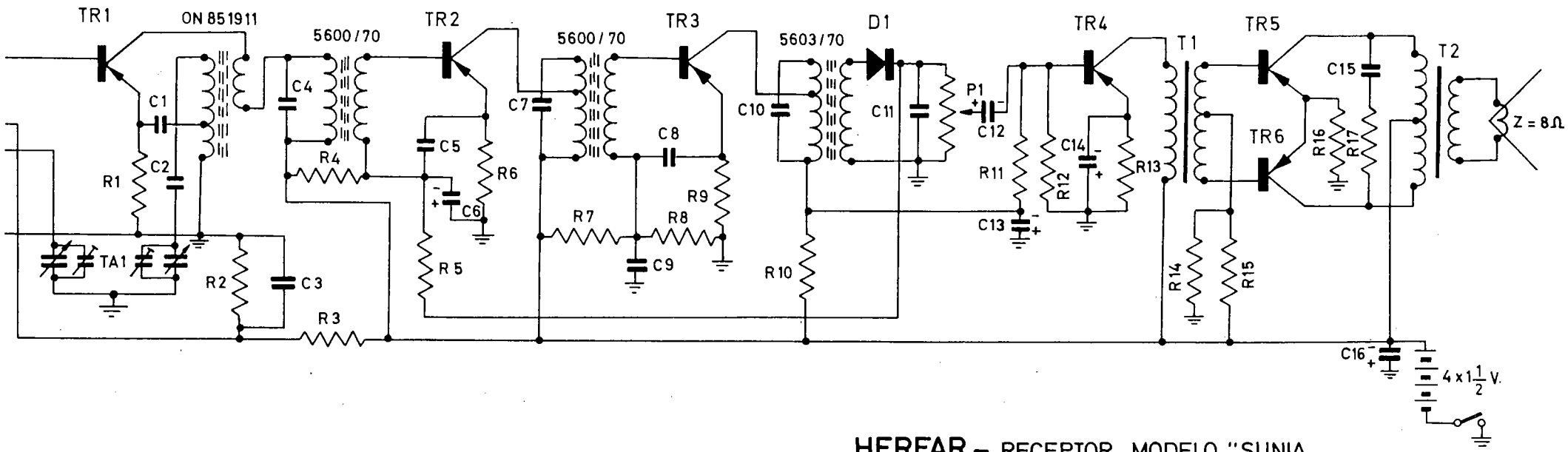

HERFAR – RECEPTOR MODELO "SUNIA"

VARIOS	CONDENSADORES		CONDENSADORES		RESISTENCIAS		RESISTENCIAS	
TR1 OC44	C1	0,005 µF	C15	0,1 µF	R1	2,2 k	R15	3,3 k
TR2 TR3 OC45	C2	330 pF	C16	100 µF	R2	2,2 k	R16	10 Ω
TR4 OC71	C3	0,05 µF			R3	15 k	R17	220 Ω
TR5 TR6 OC72	C4	560 pF			R4	150 k		
(o equivalentes)	C5	0,05 µF			R5	10 k		
T1 TRANSF/DRIVER	C6	30 µF			R6	1 k		
T2 " SALIDA	C7	560 pF			R7	100 k		
P1 10kΩ LOGARIT.	C8	0,05 µF			R8	22 k		
D1 DIODO	C9	0,05 µF			R9	2,2 k		
TA1 TANDEM 2x225	C10	560 pF			R10	220 Ω		
	C11	0,02 µF			R11	47 k		
	C12	10 µF			R12	22 k		
	C13	30 µF			R13	820 Ω		
	C14	30 µF			R14	100 Ω		

NOTA:

R4, R6, R7, R9: PUEDEN VARIAR LOS VALORES LIGERAMENTE SEGUN LOS TRANSISTORES EMPLEADOS