Le Super pour Tous «A.5. VOLTRAM»

version 2.
Source schéma et relevé tensions : poste n° 3282

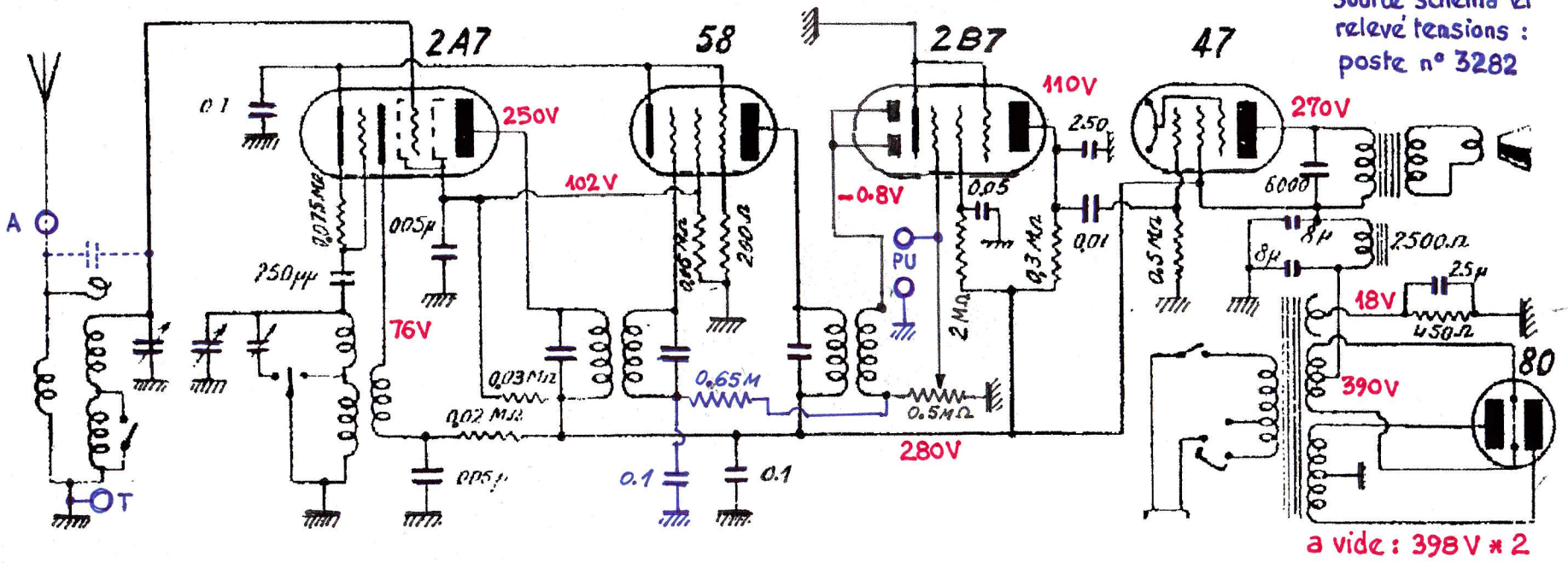

Faire un poste de qualité en le mettant à la portée de toutes les bourses, grâce à la fabrication en grande série, voilà l'idée conçue et réalisée par les Ets. *Voltram.*

Le récepteur «A 5» ainsi lancé à un prix inférieur à 700 francs, est un superhétérodyne à 4 lampes et 1½valve fonctionnant sur courant alternatif de toutes tensions. Le schéma ci-dessus montre qu'il s'agit d'un changeur de fréquence à heptode avec amplification M. F. assurant une grande sensibilité en penthode de sortie de forte puissance.

Les filtres de bande M. F. sont accordés sur 405 KH., ce qui supprime tout risque d'interférences. La sélectivité effective est de 8 KHz. Les parasites du secteur sont atténués par l'écran du transformateur d'alimentation. Ajoutons qu'une détection diode/CAG vient compléter les belles qualités du récepteur.

Une parfaite musicalité est assurée par un électrodynamique de grand diamètre. La présentation du récepteur est impeccable et le cadran étalonné en noms des stations facilite la manœuvre de réglage.