Archief RadioDatabase.nl

# PHILIPS

## servicegegevens

## 22 RL 174

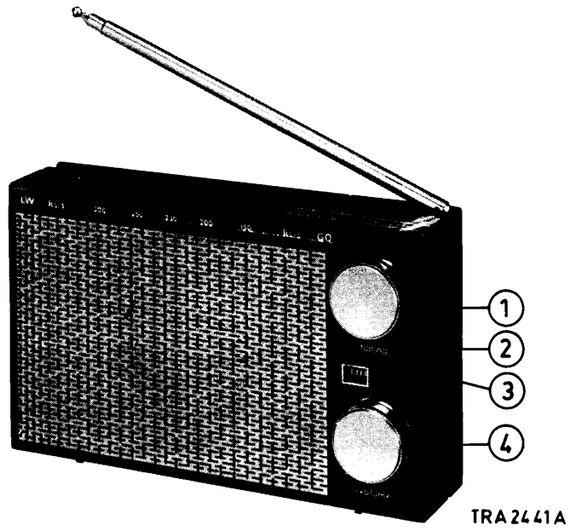


TRA 2441 A

BEDIENINGSORGANEN

1 Afstemming (C439 a-h)
2 Golfgebied (SK-A)
3 Aan /uit (SK-B)
4 Geluidssterkte (R525)

CODENUMMERS

| | | |
|---|---|---|
| Front | beige (B) | 4822 420 10117 |
| Achterwand | beige (B) | 4822 421 10007 |
| Batterijdeksel | | 4822 423 40172 |
| Front | rood (L) | 4822 420 10119 |
| Achterwand | rood (L) | 4822 421 10008 |
| Batterijdeksel | | 4822 423 40173 |
| Front | groen (F) | 4822 420 10118 |
| Achterwand | groen (F) | 4822 421 10012 |
| Batterijdeksel | | 4822 423 40174 |
| Schuifje op schaal | | 4822 450 80187 |
| Knop aan/uit | | 4822 411 60095 |
| Contact aan/uitschakelaar | | 4822 278 80102 |
| Veer aan/uitschakelaar | | 4822 492 50487 |
| Kogeltje aan/uitschakelaar | | 4822 520 40031 |
| Hefboom, golfgebiedschakelaar | | 4822 411 50108 |
| Trommel op variabele condensator | | 4822 528 40109 |
| Schuifschakelaar golfgebied | | 4822 277 30299 |
| Schuif voor schakelaar | | 4822 278 20255 |
| Aandrijfkoord | | 4822 321 30087 |
| Koppelstuk aandrijfkoord | | 4822 404 10059 |
| Wijzer | | 4822 450 80127 |
| Oortelefoonaansluiting | | 4822 267 30043 |
| Moer bevestiging oortelefoon-aansluiting | | 4822 505 10043 |
| Telescoop antenne | | 4822 303 30016 |
| Sierschroef bevestiging batterijdeksel | | 4822 500 10099 |
| Batterijveer (lang) | | 4822 492 50465 |
| Batterijveer (kort) | | 4822 492 50466 |
| Knop (afstemming, geluidssterkte) | | 4822 413 40273 |
| Veer voor knoppen | | 4822 492 60901 |
| Schaal | | 4822 334 30028 |

| | |
|---|---|
| S420a, b, c, d | 4822 158 60188 |
| S421a, b | 4822 153 5033 |
| S424a, b | 4822 153 5033 |
| S427a, b | 4822 153 5033 |
| S422a, b | 4822 156 40338 (-/00) |
| | 4822 156 40351 (-/02) |
| S425a, b | 4822 156 40086 |
| S428a, b | 4822 156 40086 |
| S426a, b, c | 4822 156 30089 |
| S429a, b, c | 4822 153 50031 |
| S430a, b, c | 4822 153 10101 |
| S431a, b, c | 4822 153 50032 |
| S433 | 4822 240 30032 |
| S439a, b, c, d, e, f, g, h | 4822 125 20023 |
| R525 | 4822 101 30118 |
| R531 | 4822 100 10026 |
| R532 | 4822 116 30016 |
| TS406a, b, c, d | 40818 |
| C435 | 4822 120 10072 |
| C436 | 4822 120 20125 |
| C437 | 4822 122 40001 |
| C438 | 4822 122 30003 |
| C440 | 4822 122 30003 |
| C441 | 4822 121 50045 |
| C442 | 4822 122 40002 |
| C443 (-/00) | 4822 122 30033 |
| C443 (-/02) | 4822 122 30006 |
| C444 | 4822 120 30076 |
| C445 (-/00) | 4822 122 30003 |
| C445 (-/02) | 4822 122 30007 |
| C446 | 4822 122 30057 |
| C447 | 4822 122 40001 |
| C448 | 4822 122 40002 |
| C449 | 4822 121 40051 |
| C450 | 4822 122 30003 |
| C451 | 4822 121 50019 |
| C452 | 4822 122 40001 |
| C455 | 4822 121 50019 |
| C456 | 4822 121 40055 |
| C457 | 4822 124 20088 |
| C458 | 4822 121 40055 |
| C459 | 4822 122 30013 |
| C460 | 4822 121 50088 |
| C461 | 4822 122 40001 |
| C462 | 4822 122 30007 |
| C463 | 4822 121 40055 |
| C464 | 4822 122 40001 |
| C465 | 4822 122 40001 |
| C466 | 4822 122 30008 |
| C467 | 4822 122 40001 |
| C468 | 4822 122 40001 |
| C469 | 4822 124 20088 |
| C470 | 4822 124 20077 |
| C471 | 4822 122 30052 |
| C472 | 4822 122 30052 |
| C473 | 4822 101 40003 |
| C475 | 4822 121 50085 |
| C476 | 4822 124 20088 |
| C477 | 4822 124 20117 |
| C478 | 4822 122 30052 |
| C479 | 4822 124 20117 |
| C481 | 4822 124 20117 |
| C482 | 4822 124 20117 |

Voor verdere gegevens en trimvoorschriften wordt verwezen naar de volledige servicedocumentatie.

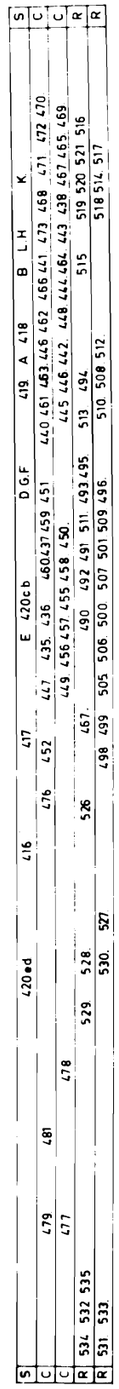


22 RL 174

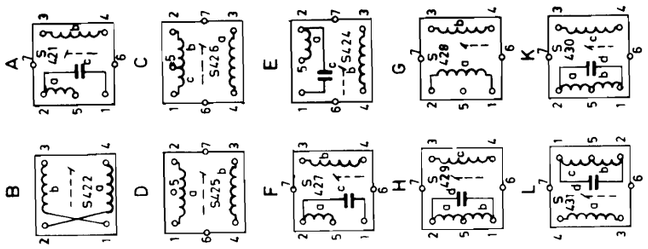


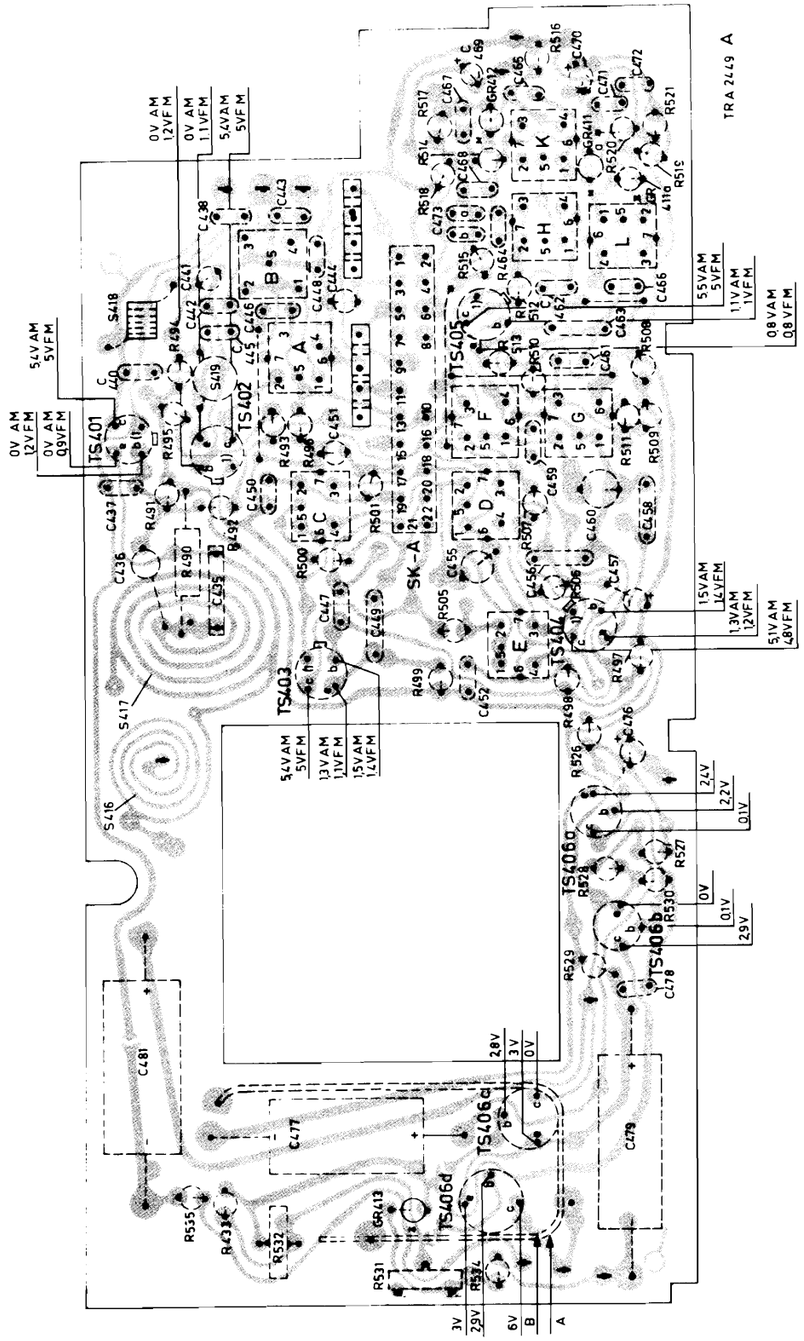

Archief RadioDatabase.nl

# 22 RL 174

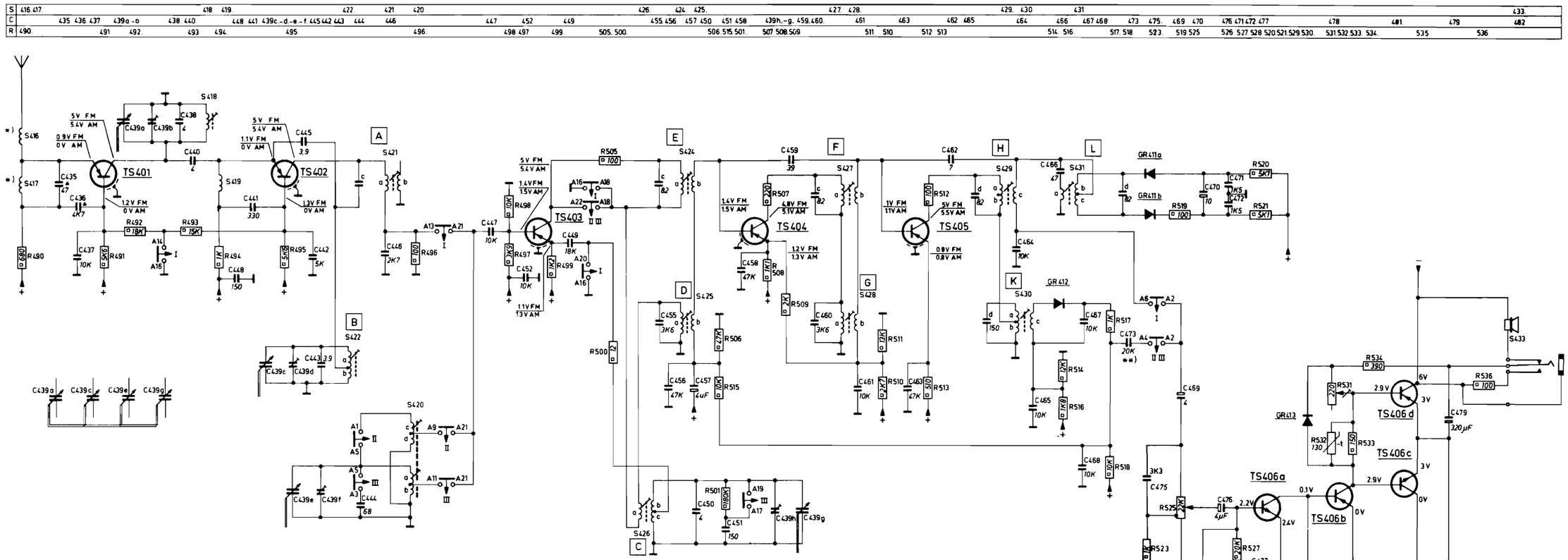


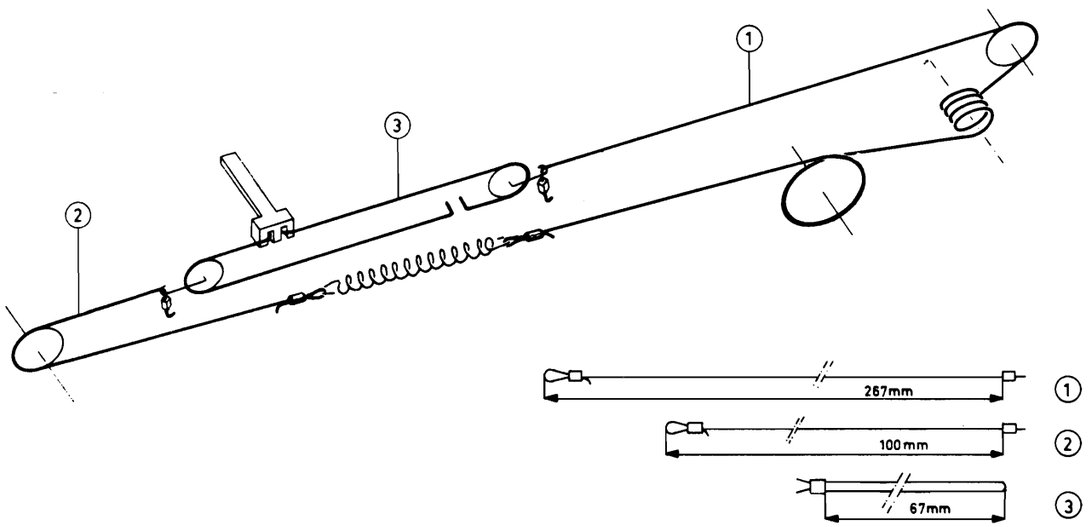


TRA 2443