conditions possibles de signaux de plus en plus faibles. Mais il s'agit là d'un domaine bien particulier qui n'a rien à voir avec les récepteurs d'appartement.

●

Nous terminerons ce tour d'horizon en examinant le schéma d'une réalisation de « tuner AM/FM ».

Ce tuner, dont le schéma est reproduit sur la figure ci-contre, comporte :

— Un tube ECC85 double triode changeuse de fréquence et oscillatrice faisant partie du bloc FM précâblé ; certains blocs FM comportent, en outre, un tube double triode cascode (6BQ7, ECC88, etc.) comme étage amplificateur VHF.

— Un tube ECC84 ; double triode cascode amplificatrice HF accordée pour les bandes AM, c'est-à-dire OC, PO et GO ; dans cette fonction, d'autres réalisations comportent une pentode HF, ce qui est tout aussi bien pour ces gammes d'ondes.

— Un tube ECH81, triode-heptode ; changeuse de fréquence et oscillatrice sur les gammes OC, PO, GO, et première amplificatrice moyenne fréquence (section heptode) sur la gamme FM.

— Un tube EF85, pentode ; première amplificatrice moyenne fréquence (455 ou 480 kHz) sur les gammes AM et deuxième amplificatrice moyenne fréquence (10,7 Mhz) sur la gamme FM.

— Deux diodes à cristal OA85 montées en détecteur de rapport (démodulateur) pour la FM.

— Une diode à cristal OA70 montée en détecteur pour les signaux AM.

— Un indicateur cathodique d'accord EM85 fonctionnant en AM et en FM.

— Un tube EZ80, valve biplaque redresseuse HT suivie d'une double cellule de filtrage.

Les bobinages dont les numéros de référence sont indiqués, sont fabriqués par Visodion.

L'entrée « antenne » pour la réception FM est prévue, pour pour impédance 300 Ω, soit pour impédance 75 Ω, selon branchement des connexions.

Le collecteur d'onde PO-GO est un cadre à air ; on peut également utiliser une antenne classique, un commutateur « antenne-cadre » est prévu à cet effet.

Les diverses commutations nécessaires pour le passage de réception AM à réception FM, et inversement, sont notées par des chiffres afin de permettre un repérage aisé sur la galette de commutation prévue à cet effet et montée sur bloc de bobinages à touches.

Comme nous avons eu l'occasion de le dire précédemment, les tuners, soit FM, soit AM/FM, ne comportent pas de section basse fréquence. Leur sortie doit être reliée par un fil blindé, à l'entrée d'un amplificateur BF auxiliaire, et de préférence à l'entrée d'une chaîne à haute fidélité avec enceinte acoustique si l'on veut bénéficier de toutes les qualités musicales résidant dans les transmissions en FM.

●

Tout au long de cet exposé, nous avons examiné les progrès et l'évolution du récepteur de radio d'appartement à lampes ; nous nous sommes efforcés aussi de mieux fixer les idées de certains. Selon l'habitude, comme dans nos précédents numéros spéciaux, nous publions par ailleurs les caractéristiques essentielles et les prix de nouveaux récepteurs de radio français. Ce choix est conduit sans la moindre intervention préférentielle ou publicitaire. Il est également suffisamment varié pour que le lecteur tenant compte de ce qui vient d'être dit, puisse lui-même choisir en toute connaissance de cause, l'appareil qui satisfait le mieux à ses goûts, à ses désirs, ou... à ses possibilité pécuniaires.
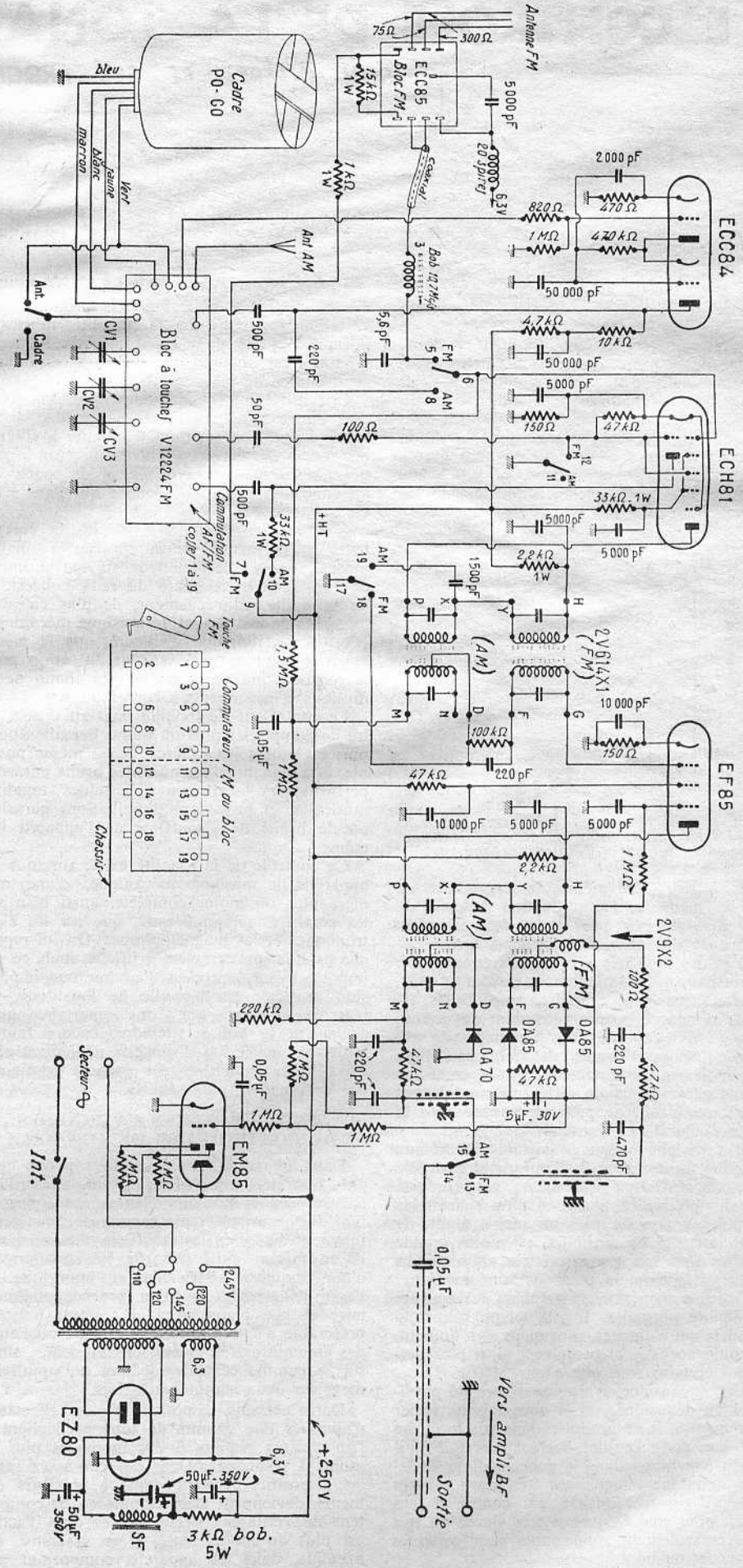
Roger A. RAFFIN.