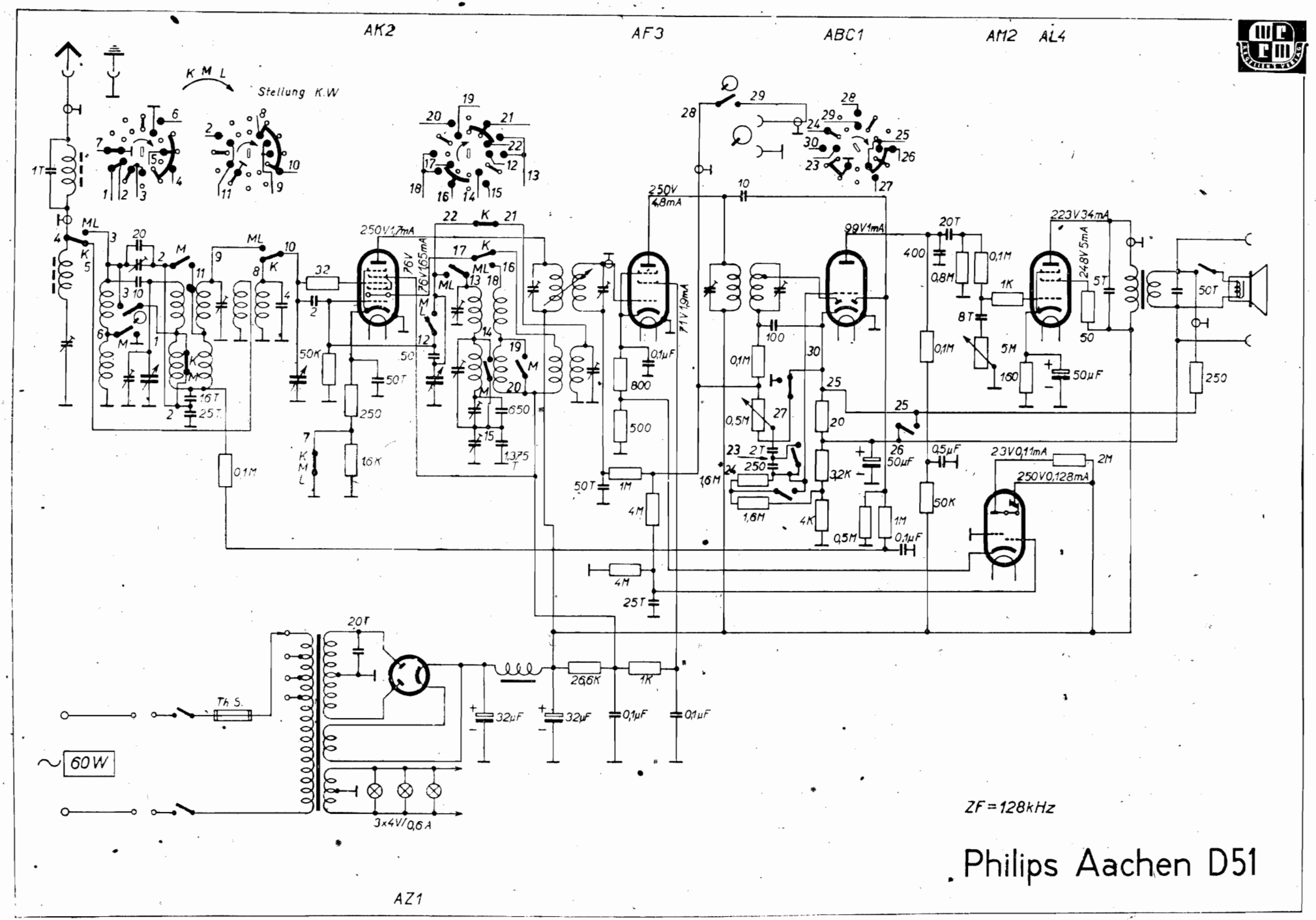
AK2
AF3
ABC1
AM2
AL4
AZ1
K M L
Stellung K.W
250V 1,7mA
76V 1,65mA
250V 4,8mA
71V 1,9mA
99V 1mA
223V 34mA
24,8V 5mA
250V 0,128mA
23V 0,11mA
3x4V/0,6A
60W
Th. S.
ZF = 128kHz
Philips Aachen D51