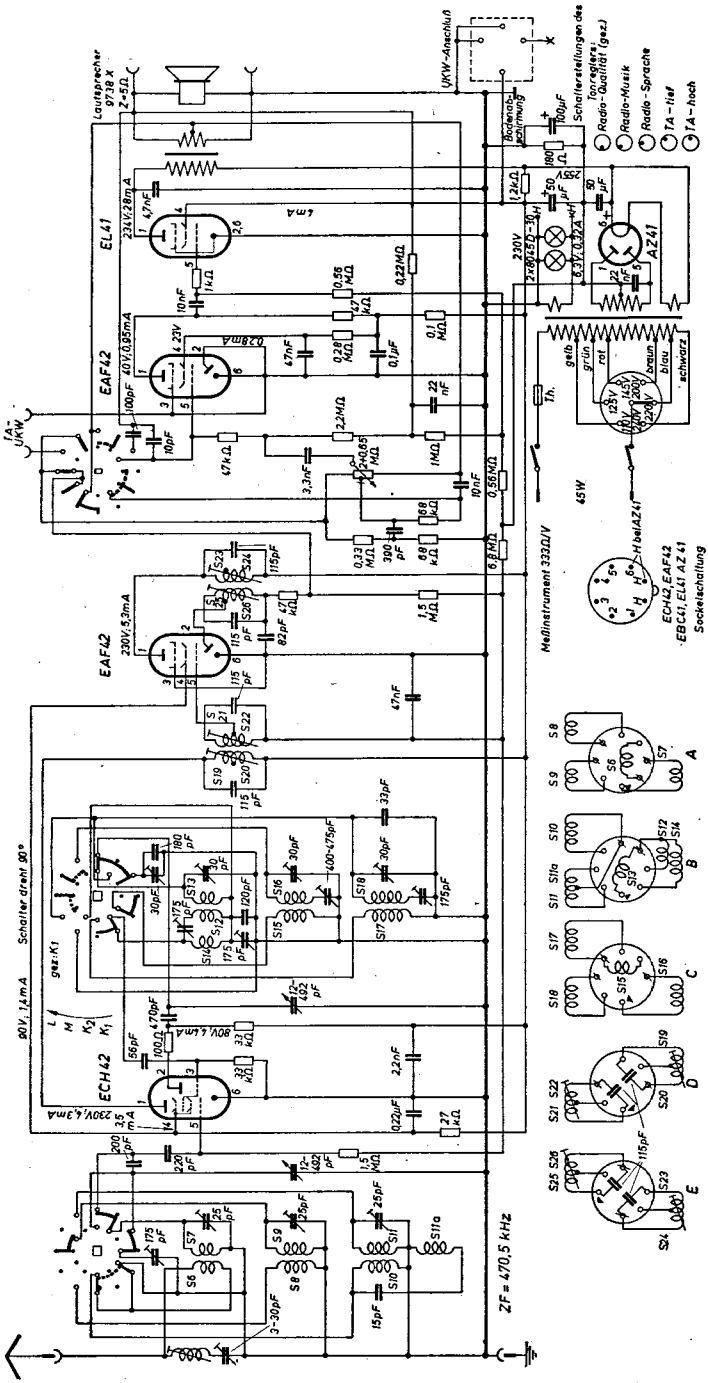
Lautsprecher 9738 X Z=5Ω
EL41
234V; 28mA
EAF42
40V; 0,95mA
EAF42
230V; 5,3mA
ECH42
230V; 4,3mA
90V; 1,4mA
Schalter dreht 90°
gez: K1
UKW-Anschluß
Bodenabschirmung
Schalterstellungen des Tonreglers:
Radio-Qualität (gez.)
Radio-Musik
Radio-Sprache
TA-tief
TA-hoch
AZ41
230V
2×8045Ω-30
6,3V; 0,32A
Meßinstrument 333Ω/V
45W
ECH42, EAF42
EBC41, EL41 AZ41
Sockelschaltung
Spulen-Anschlüsse
ZF = 470,5 kHz