TRANSISTORS

OASIS PO-GO T 91

OASIS PO-OC T 90

Caractéristiques principales.

Récepteur de base : « TR 9 ».
— Circuit imprimé unique.
— Cadre ferrite surmoulé 175 mm.
— 6 transistors :
SFT 320 (oscillateur mélangeur).
SFT 316 (oscillateur mélangeur - dans le cas du PO-OC).
2 SFT 307 (ampli FI).
Texas 2 R 11 (préampli BF).
» 2 R 12
» 2 R 22 (push pull de sortie)
SFD 107 (diode détection).
— Consommation minimum : 7 à 10 MA environ.
» maximum : 50 MA environ.

BF — Puissance de sortie 180 MW.
— Sensibilité BF : 15 MV pour 50 MW à 400 Hz/s sur la bobine mobile du haut-parleur.
— Distortion à 50 MW 2 %.

MF — Fréquence : 455 KHz.
— Bande passante : 3 KHz à 3 db.
— Sensibilité (injection base du TR mélangeur) 1,5 MV, générateur modulé à 30 % 400 Hz/s.

GAMMES COUVERTES :
— T 91 PO 520 à 1620 KHz
GO 154 à 278 KHz.
— T 90 PO 520 à 1620 KHz
OC 5,9 à 16 MHz.

R.C. SEINE 56 B 1.383 - S.A. AU CAPITAL DE 10.510.500
119, Rue de Montreuil - PARIS XIe
TÉL. lignes groupées : 343-26-45 — 300-71-59

PRINCIPE DE RÉALIGNEMENT M.F. ET H.F.

Avant d'entreprendre le réalignement, il conviendra de vérifier l'état des piles et de disposer d'un générateur AM ainsi que d'un voltmètre à lampes.

Ces appareils de mesure seront mis sous tension au moins 10 minutes avant le début de l'opération.

Les fréquences issues du générateur seront injectées, soit :

a) par une boucle rayonnante constituée de 3 à 4 spires d'un diamètre de 30 cm environ ;

b) par une sonde spéciale constituée par un condensateur série :
— Sonde A 50 nF utilisée dans l'injection sur la base de chaque transistor.
— Sonde C 15 pF série pour l'injection par l'antenne télescopique en OC.

Le voltmètre à lampes fonctionnera en outputmètre, branché soit aux bornes de la résistance de détection sensibilité 1,5 V.D.C., soit aux bornes de la bobine mobile du H.P. sensibilité 5 V.A.C.

Pour chaque gamme du récepteur à réaligner, il conviendra d'enclencher la touche correspondante et de s'assurer, au préalable, que l'aiguille parcourt bien la totalité du cadran de 0 à 180°.

IMPORTANT.

En premier lieu, régler la résistance ajustable du pont de base T 2 pour 0,35 V., tension mesurée entre masse et émetteur de ce transistor (aux bornes de la résistance de 390 ohms). **Cette mesure doit être effectuée sans signal** (par exemple : en gamme PO — CV complètement ouvert).

RÉALIGNEMENT F.I.

— Placer le générateur sur 455 KHz et le voltmètre sensibilité 1,5 DC.
— Injecter le signal du générateur par la sonde A à la base du T 1.
— Accorder chaque transfo F.I. × 21 × 22 × 23 pour un maximum de déviation du VL.
— Répéter chaque accord pour parfaire le réglage.

RÉALIGNEMENT H.F.

Avant d'entreprendre l'alignement, retirer le cadran suivant les indications fournies au paragraphe « entraînement du cadran ».

Les points d'alignement pour chaque gamme sont repérés sur le devant de la façade (cadran retiré).

VUE DES POINTS D'ALIGNEMENT CADRAN RETIRÉ

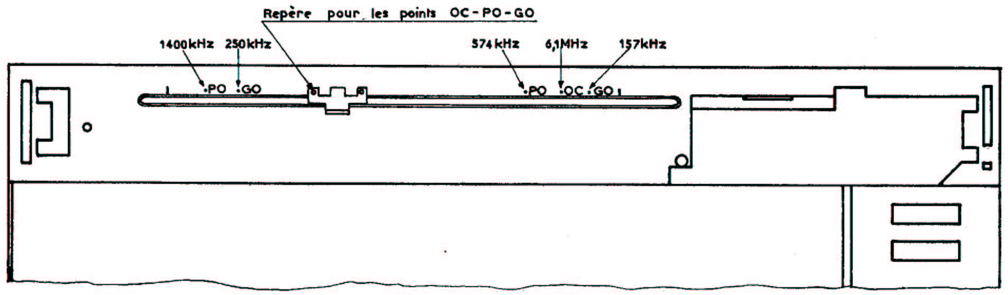

L'ergot gauche de l'aiguille sera amené en face du repère pour chaque point d'alignement donné.

CLASSIFICATION DES TRANSISTORS POUR LA PARTIE B.F.

Jeux	Transistors	2 R 12	2 R 22	2 R 11
NR 1	Indices	9	9	7
NR 2	»	9	8	7
NR 3	»	8	7	8 ou 9

Remarque : l'indice du transistor 2R 12 doit toujours être égal ou supérieur à celui du 2 R 22.

N.B. — Lors du remplacement d'un des trois transistors BF, il y a lieu de se référer, si possible, au tableau ci-dessus quant au choix des transistors à remplacer.

Il y a lieu également de contrôler le bon fonctionnement de l'étage en effectuant une mesure totale du débit du récepteur :
— Insérer un milliampèremètre entre les piles et le récepteur (sensibilité 100 MA afin de ne pas fausser la tension d'alimentation qui doit être de 9 V).
— Ouvrir le potentiomètre de puissance en position minimum et éviter tout signal en se plaçant, par exemple, en PO, CV complètement ouvert.
— Après quelques minutes, le débit doit être stable et compris entre 7 MA minimum et 10 MA maximum.
— Dans le cas où le débit total n'est pas compris entre ces deux chiffres, il y a lieu de l'ajuster à l'aide de straps placés sur les résistances R 17 et R 18 pour le « T 91 » et R 19 et R 20 pour le « T 90 ».

TABLEAU D'ORDRE CHRONOLOGIQUE DES RÉGLAG

Type de l'appareil	Gammes	Système d'injection	Fréquence du générateur	Nature du circuit	Emplacement des réglages	Position de l'aiguille
T 91 PO-GO	PO	par boucle	574 KHz	OSC. PO	OSC. PO	PO - 574 KH
	PO	par boucle	1400 KHz	OSC. PO	Trimmer CV OSC.	PO - 1400 K
	PO	par boucle	574 KHz	ACC. PO	Bobine du cadre	PO - 574 KH
	PO	par boucle	1400 KHz	ACC. PO	Trimmer CV ACC.	PO - 1400 K
	GO	par boucle	157 KHz	OSC. GO	Trimmer GO AJ. OSC.	GO - 157 KH
	GO	par boucle	157 KHz	ACC. GO	Bobine du cadre	GO - 157 KH
	GO	par boucle	250 KHz	ACC. GO	Trimmer GO AJ ACC.	GO - 250 KH
T 90 PO-OC	PO				Se reporter au T 91 PO-GO	
	OC	Ant sonde C	6,1 MHz	OSC. OC	OSC. OC	OC - 6,1 MH
	OC	Ant sonde C	6,1 MHz	ACC. OC	ACC. OC	OC - 6,1 MH

Nota : Pour chaque gamme, il est nécessaire de revenir une ou deux fois sur les points de réglag

NOMENCLATURE DES PRINCIPALES PIÈC

N° DE CODE	DÉSIGNATION
	Pièces communes aux « OASIS » PO-GO - PO-OC
	Pièces mécaniques
04010	Blindage C.V. OASIS PO-OC
04020	» oscillateur circuit TR 9
04030	Embase moyenne fréquence X 3
04040	Poulie à gorge hostalenne
04050	Entretoise carton bakélisée D5.L6.TR 32
04060	Couvercle boitier piles PL
04160	Clavette axe 7075
05020	Axe poulie TR 9
05030	Colonne TR 9
06010	Bride haut-parleur
06020	Lame support C.V. TR 9
06031	Ressort démulti TR 9
	Pièces de présentation
11150	Coffret arrière noir avec poignée TR 9
11290	Coffret arrière rouge avec poignée TR 9
11300	Coffret arrière bois avec poignée TR 9
13080	Façade TR 9
14010	Ensemble cadran TR 9 PO-OC
15010	Molette TR 9
15020	Bouton TR 9
16010	Aiguille rouge TR 9
17040	Enjoliveur antenne plastique TR 9
18040	Antenne TR 9
	Petites pièces électroniques
20070	Circuit imprimé TR 9 PO-OC
25010	Jack miniature non isolé
25020	Douille antenne nickelée
	Bobinages et ferrites
30060	Cadre TR 9 PO-OC
31070	Transformateur MF X 21
31080	» » X 22

N° DE CODE	DÉ
31090	» »
35050	Bobinage oscillateur
35060	» »
35070	» accord OC
	Lampes
41090	Transistor jaune SF
41170	» violet SF
41190	» texas 2R
41200	» » 2R
41210	» » 2R
42010	Diode SFD 110
	Pièces électroméca
50060	Haut-parleur, impé
53060	Contacteur poussoir
57061	Condensateur variab
	Résistances
62010	Résistance variable
64020	Thermistance 220
68070	Potentiomètre avec
	Condensateurs
75070	Condensateur électr
75080	»
75160	»
	« OASIS » PO-GO citées pour l'OASIS
14050	Ensemble cadran PO
20060	Circuit imprimé PO
30070	Cadre TR 9 PO-G
41120	Transistor vert SFT
76020	Condensateur ajust

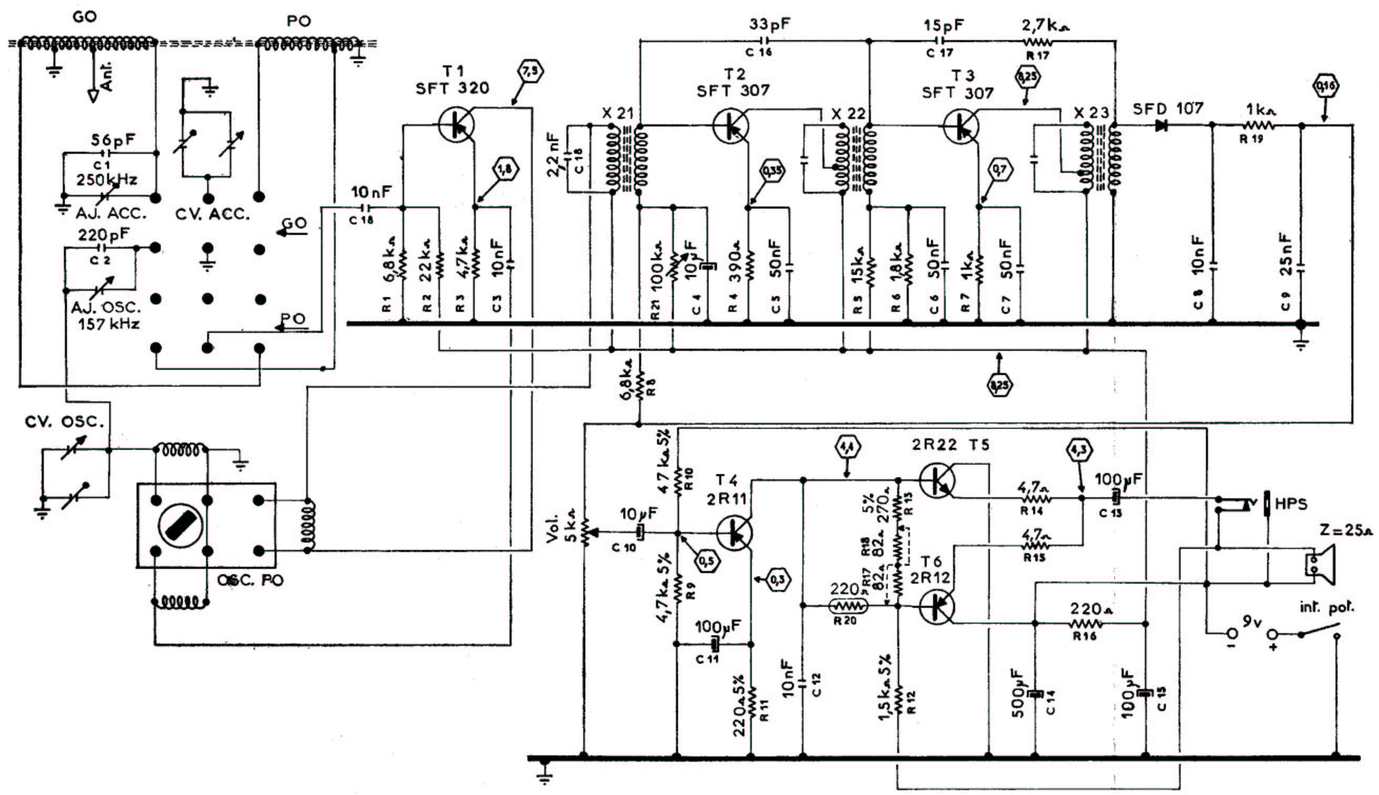

ACCÈS AUX PRINCIPALES PIÈCES

CIRCUIT IMPRIMÉ

— Dévisser les 2 vis maintenant la coquille arrière.

— Retirer le bouton du potentiomètre en le tirant vers l'extérieur.

— Dévisser l'écrou de 14 retenant le potentiomètre et l'écrou du jack H.P.S.

— Libérer le bloc à touches en repoussant vers l'extérieur, à l'aide d'un tournevis, les deux taquets gris qui le retiennent.

— La remise en place du circuit s'opère en sens inverse sans difficulté particulière.

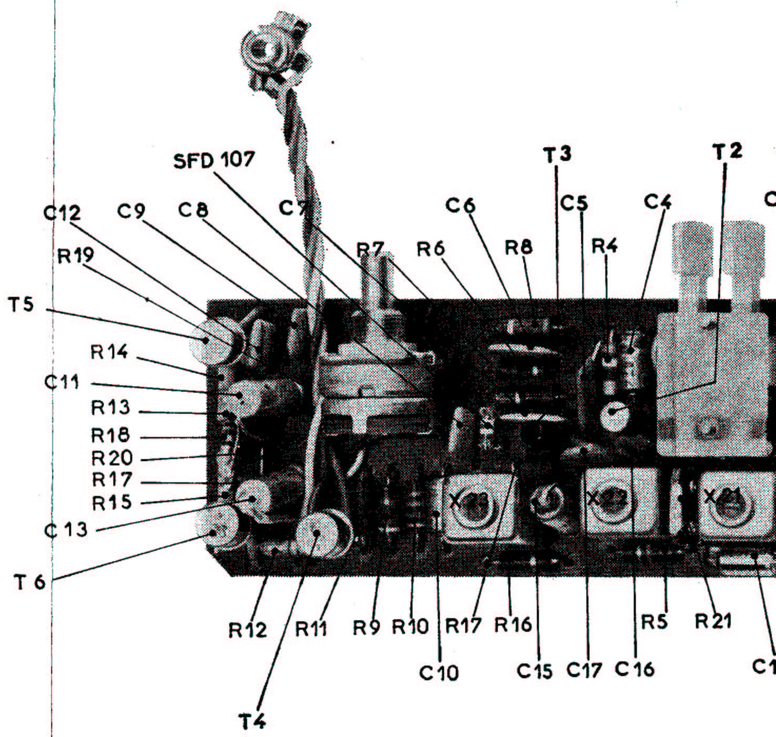

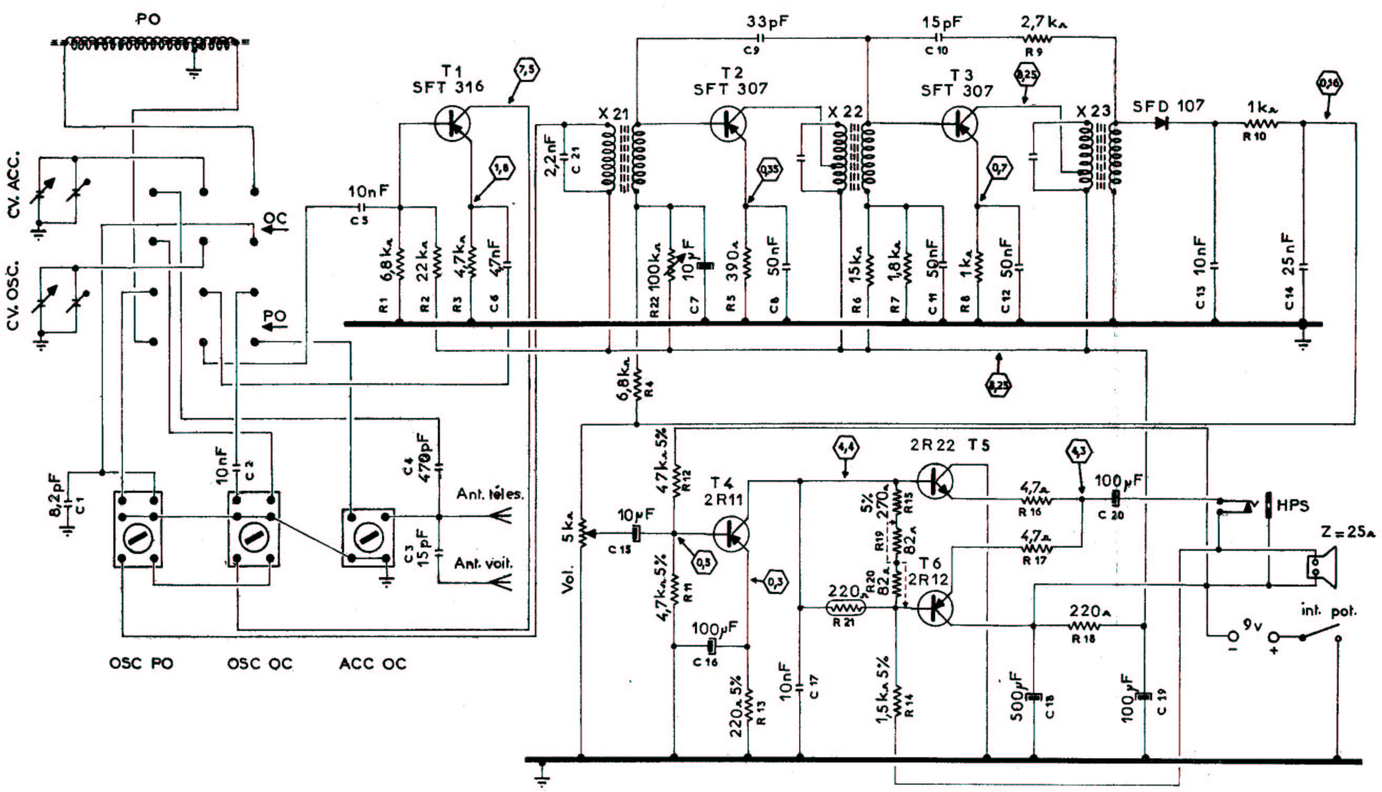

ENTRAINEMENT DU CADRAN

— La coquille arrière étant retirée, rabattre vers l'intérieur les deux pattes de fixation souples situées à l'intérieur aux extrémités du cadran.

— Sortir le cadran par l'avant.

— Au remontage, engager les deux pattes de retenue et les fixer en les tirant vers l'extérieur.

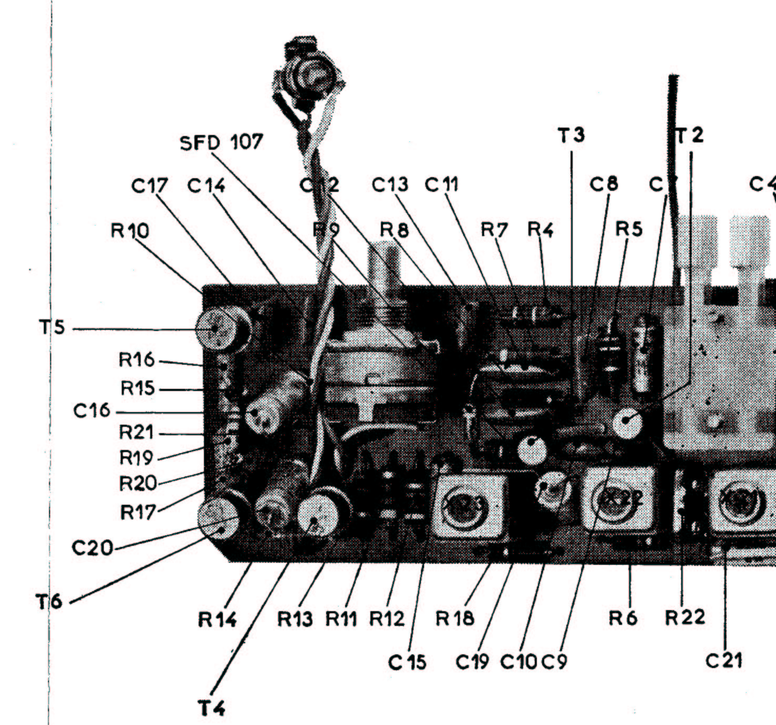

N.B. — Toutes les tensions sont mesurées par rapport à la masse par voltmètre ≥ 20 KΩ par volt.

ATTENTION

— Ne pas inverser les polarités de la source d'alimentation.
— Ne pas provoquer de court-circuit aux électrodes de sorties des trans
2 R 11 - 2 R 12 - 2 R 22, les bases de ces derniers étant au même po
Le fonctionnement s'en trouverait inévitablement compromis.

TABLEAU D'ORDRE CHRONOLOGIQUE DES RÉGLAGES H.F.

Type de l'appareil	Gammes	Système d'injection	Fréquence du générateur	Nature du circuit	Emplacement des réglages	Position de l'aiguille	Observations
T 91 PO-GO	PO	par boucle	574 KHz	OSC. PO	OSC. PO	PO - 574 KHz	Rechercher signal avec noyau.
	PO	par boucle	1400 KHz	OSC. PO	Trimmer CV OSC.	PO - 1400 KHz	Rechercher signal avec trimmer.
	PO	par boucle	574 KHz	ACC. PO	Bobine du cadre	PO - 574 KHz	Maximum de tension sur voltmètre à lampes.
	PO	par boucle	1400 KHz	ACC. PO	Trimmer CV ACC.	PO - 1400 KHz	Maximum de tension sur V.L.
	GO	par boucle	157 KHz	OSC. GO	Trimmer GO AJ. OSC.	GO - 157 KHz	Rechercher signal avec Trimmer.
	GO	par boucle	157 KHz	ACC. GO	Bobine du cadre	GO - 157 KHz	Maximum de tension sur V.L.
	GO	par boucle	250 KHz	ACC. GO	Trimmer GO AJ ACC.	GO - 250 KHz	Maximum de tension sur V.L.
T 90 PO-OC	PO				Se reporter au T 91 PO-GO		
	OC	Ant sonde C	6,1 MHz	OSC. OC	OSC. OC	OC - 6,1 MHz	Rechercher signal avec noyau.
	OC	Ant sonde C	6,1 MHz	ACC. OC	ACC. OC	OC - 6,1 MHz	Maximum de tension sur V.L.

Nota : Pour chaque gamme, il est nécessaire de revenir une ou deux fois sur les points de réglage pour parfaire celui-ci.

NOMENCLATURE DES PRINCIPALES PIÈCES

N° DE CODE	DÉSIGNATION
	Pièces communes aux « OASIS » PO-GO - PO-OC
	Pièces mécaniques
04010	Blindage C.V. OASIS PO-OC
04020	» oscillateur circuit TR 9
04030	Embase moyenne fréquence X 3
04040	Poulie à gorge hostalenne
04050	Entretoise carton bakélisée D5.L6.TR 32
04060	Couvercle boitier piles PL
04160	Clavette axe 7075
05020	Axe poulie TR 9
05030	Colonne TR 9
06010	Bride haut-parleur
06020	Lame support C.V. TR 9
06031	Ressort démulti TR 9
	Pièces de présentation
11150	Coffret arrière noir avec poignée TR 9
11290	Coffret arrière rouge avec poignée TR 9
11300	Coffret arrière bois avec poignée TR 9
13080	Façade TR 9
14010	Ensemble cadran TR 9 PO-OC
15010	Molette TR 9
15020	Bouton TR 9
16010	Aiguille rouge TR 9
17040	Enjoliveur antenne plastique TR 9
18040	Antenne TR 9
	Petites pièces électroniques
20070	Circuit imprimé TR 9 PO-OC
25010	Jack miniature non isolé
25020	Douille antenne nickelée
	Bobinages et ferrites
30060	Cadre TR 9 PO-OC
31070	Transformateur MF X 21
31080	» » X 22
31090	» » X 23
35050	Bobinage oscillateur PO
35060	» » OC
35070	» accord OC
	Lampes
41090	Transistor jaune SFT 307
41170	» violet SFT 316
41190	» texas 2R 11
41200	» » 2R 12
41210	» » 2R 22
42010	Diode SFD 110
	Pièces électromécaniques
50060	Haut-parleur, impédance 25 Ω
53060	Contacteur poussoir TR 9 PO-OC
57061	Condensateur variable TR 9 2683 B
	Résistances
62010	Résistance variable 100 K
64020	Thermistance 220 Ω
68070	Potentiomètre avec inter 5 KΩ Axe 16 mm TR 9
	Condensateurs
75070	Condensateur électrochimique 100 MF 16 V.
75080	» » 1000 MF 10 V.
75160	» » 10 MF 25 V.
	« OASIS » PO-GO (pièces différentes de celles citées pour l'OASIS PO-OC)
14050	Ensemble cadran PO-GO
20060	Circuit imprimé PO-GO
30070	Cadre TR 9 PO-GO
41120	Transistor vert SFT 320
76020	Condensateur ajustable 3 × 45 pF

IX

PIÈCES

RIMÉ

maintenant

u potentio-
vers l'exté-

: 14 rete-
ɔmètre et
P.S.

touches en
xtérieur, à
s, les deux
retiennent.

du circuit
ıverse sans
ıre.

ENT
AN

étant reti-
l'intérieur
e fixation
l'intérieur
cadran.

l'avant.

ngager les
enue et les
ers l'exté-

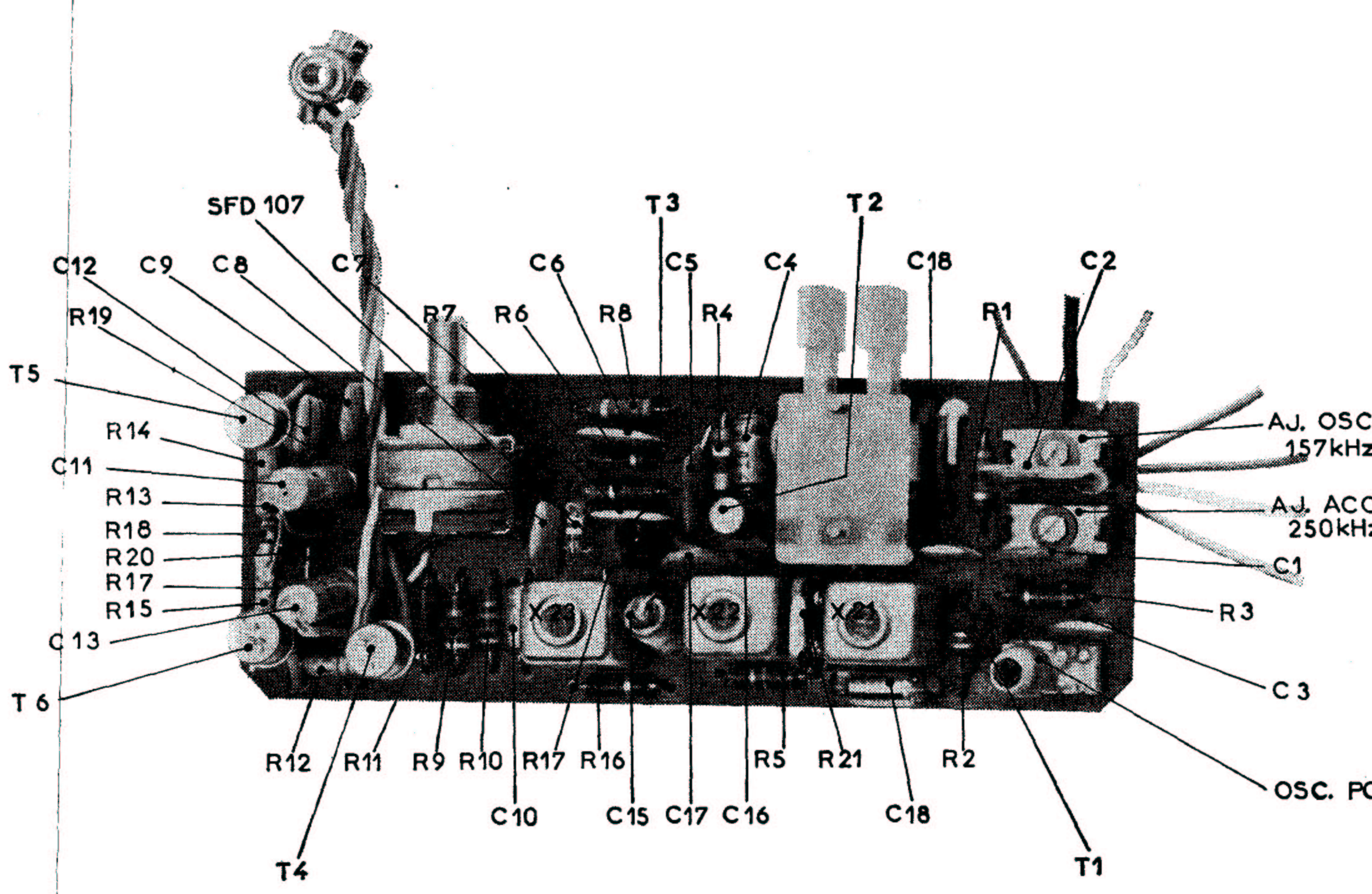

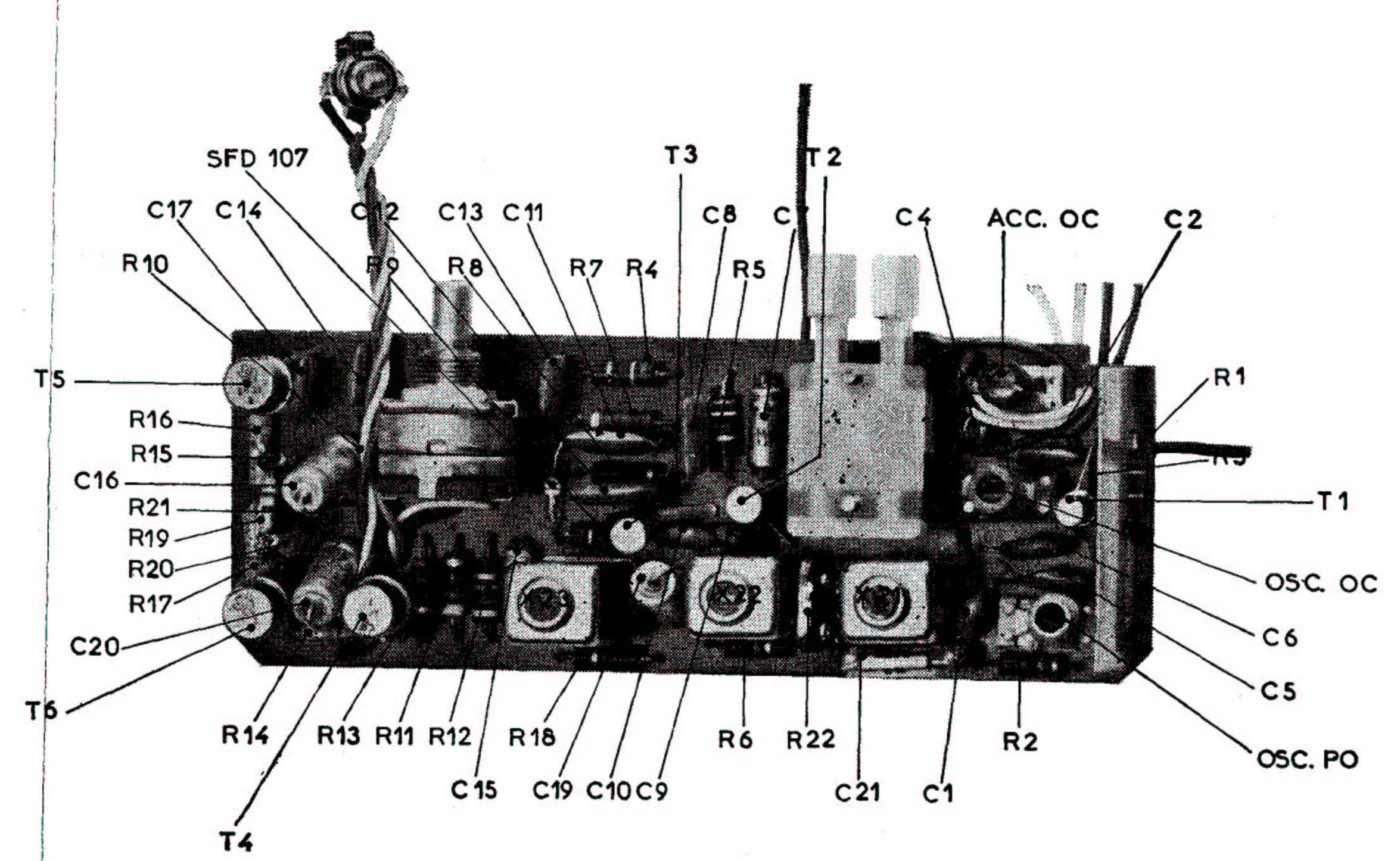

ATTENTION

— Ne pas inverser les polarités de la source d'alimentation.
— Ne pas provoquer de court-circuit aux électrodes de sorties des transistors ainsi qu'aux capots métalliques des 2 R 11 - 2 R 12 - 2 R 22, les bases de ces derniers étant au même potentiel.
Le fonctionnement s'en trouverait inévitablement compromis.