PHILIPS Service

Département SERVICE Central
20, Avenue HENRI-BARBUSSE, **BOBIGNY** (Seine)

Classement : Saison 1967-1968
Classeur 10

RECEPTEUR PORTATIF

11 RL 371 / OOR OOL OOF

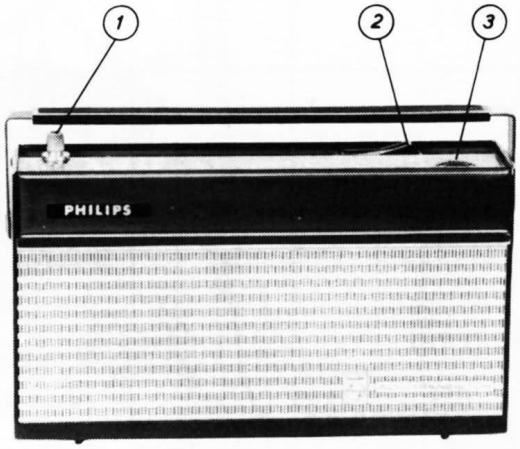

Commandes : 1 Interrupteur et réglage de puissance
2 Commutateurs de gammes (GO cadre · PO cadre - GO antenne auto)
3 Syntonisation

Raccordement : prise antenne auto pour la réception des GO uniquement.

CARACTERISTIQUES ELECTRIQUES

Alimentation : 9 V continus par deux piles de 4,5 V en série
Consommation : sans signal 16 mA ±2 mA
Haut-parleur : elliptique 155 x 103 mm Z = 15 Ω
Puissance de sortie : pour D = 3 % à 1000 Hz : 500 mW (2,75 V sur 15 Ω)
Gammes d'ondes :

PO	1635 à 517 Khz	184 à 580 m
GO	153 à 261 Khz	1960 à 1150 m
FI	455 Khz	

Equipement :

Transistors		Diodes	
TS1 BF 194	Oscillateur mélangeur	D1 - AA 119	Détection
TS2 BF 194	Amplificateur FI	D2 - AA 119	GAG
TS3 BF 149	Préamplificateur BF	D3 - BA 114	Stabilisation
TS4 BC 149	Commande étage de sortie		
TS5 AC 187/01 TS6 AC 188/01	Etage de puissance BF		

INFORMATIONS SERVICE

PHILIPS " Eclairage - Radio - Ménager " — Société Anonyme au Capital de 100 Millions de Francs
Siège Social : 50, Avenue Montaigne - PARIS - VIIIe — Registre du Commerce Seine 62 B5173
Strictement confidentiel — Document uniquement destiné aux commerçants chargés du Service Philips. — Reproduction interdite.

INSTRUCTIONS DE REGLAGE ET DE CONTROLE

Contrôle du courant de repos de l'étage de sortie BF

Insérer un milliampèremètre dans le collecteur de TS6 la commande de volume étant au minimum, le courant mesuré doit être de 3 mA ± 1 mA.

Réglage de la symétrie de l'étage de sortie

Mesurer la tension entre émetteur et collecteur de TS6, celle-ci doit être légèrement supérieure à 4,3 V. Si elle est inférieure à 4,3 V, couper R 58.

Réglage des circuits FI

Amortir le circuit MF12 au moyen d'une résistance de 4,7 Ω en série avec 2,2 pF placée entre base de TS2 et masse.
Appliquer un signal de 455 Khz modulé 400 Hz entre base de TS1 et masse régler MF2 puis MF11 au maximum de tension de sortie. Enlever l'amortissement puis régler MF12.

Réglages des circuits HF

Position cadre Appliquer le signal sur le cadre au moyen d'une boucle de couplage.			
Gamme	Signal	CV	Régler au maximum de tension de sortie
PO	517 Khz	Fermé	OSC1
PO	1635 Khz	Ouvert	C9
GO	240 Khz	Accorder	C8
Position Antenne Appliquer le signal à la prise antenne à travers une antenne fictive.			
GO Antenne	158 Khz	Accorder	A2

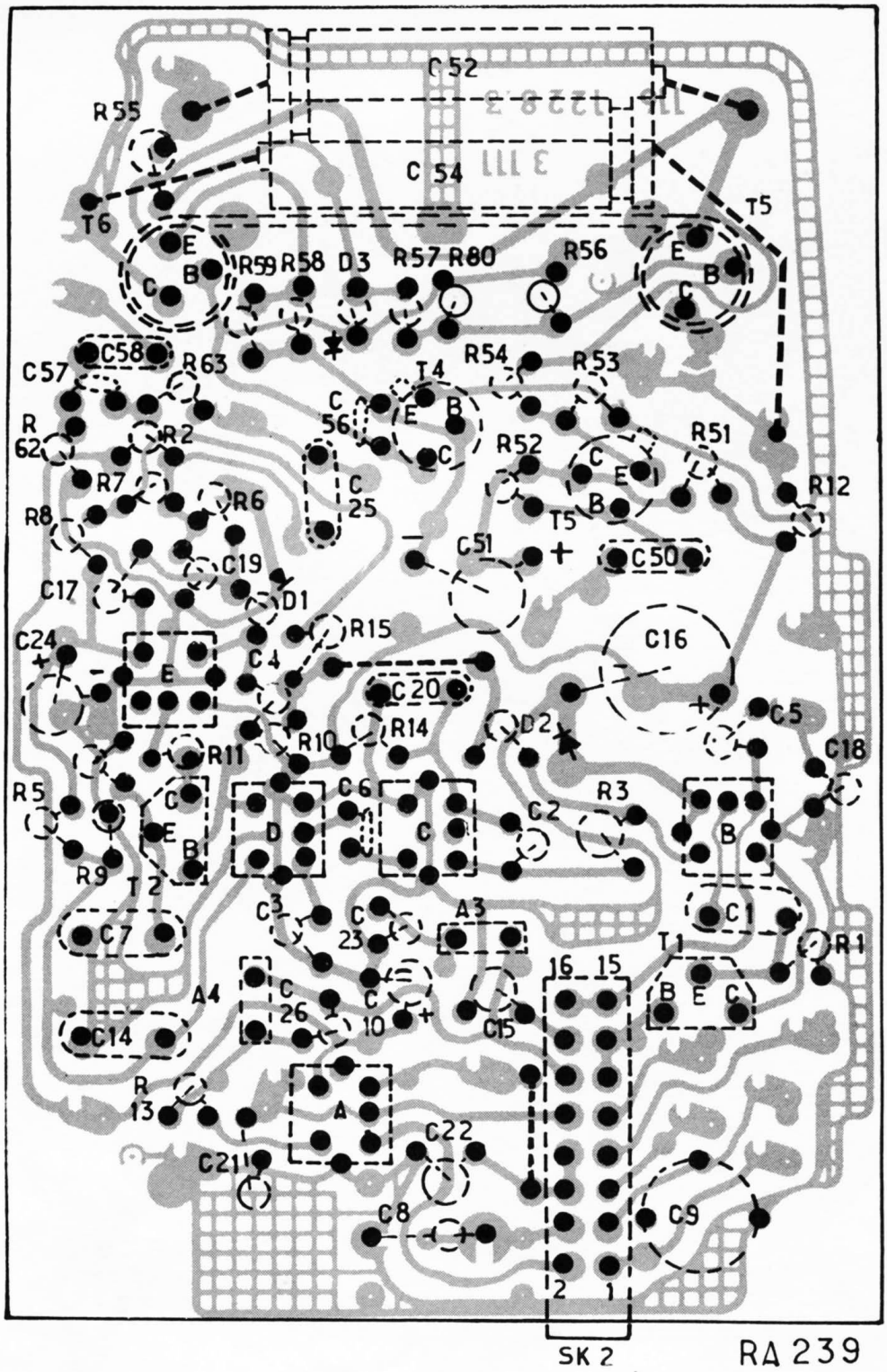

BOBINAGES VUS COTE SOUDURE

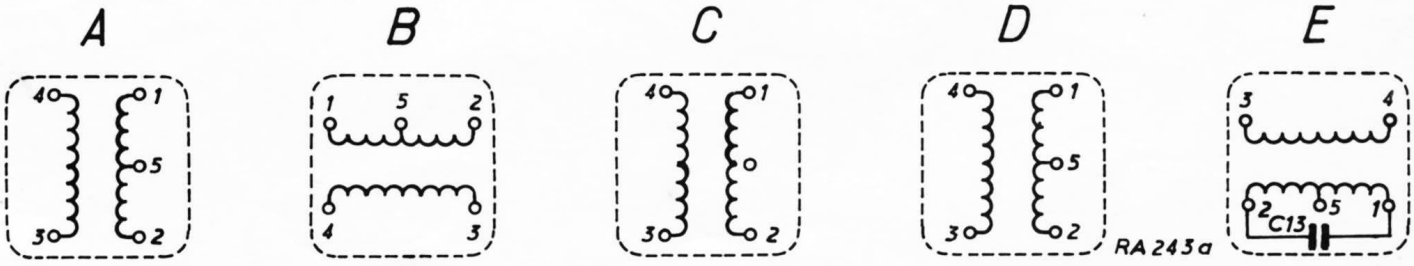

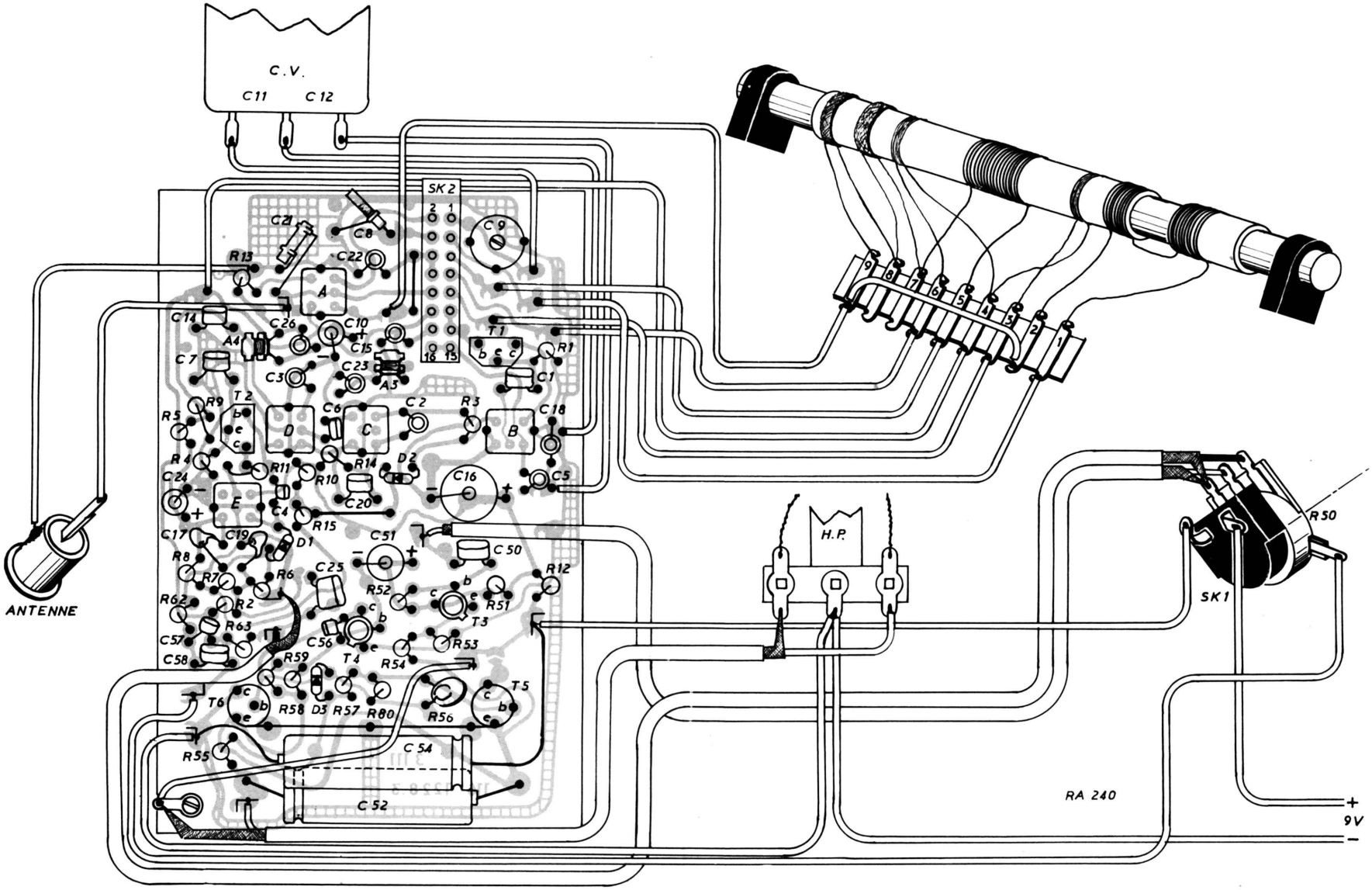
C.V.
C11
C12
SK2
ANTENNE
H.P.
SK1
R50
RA 240
+
9V
−

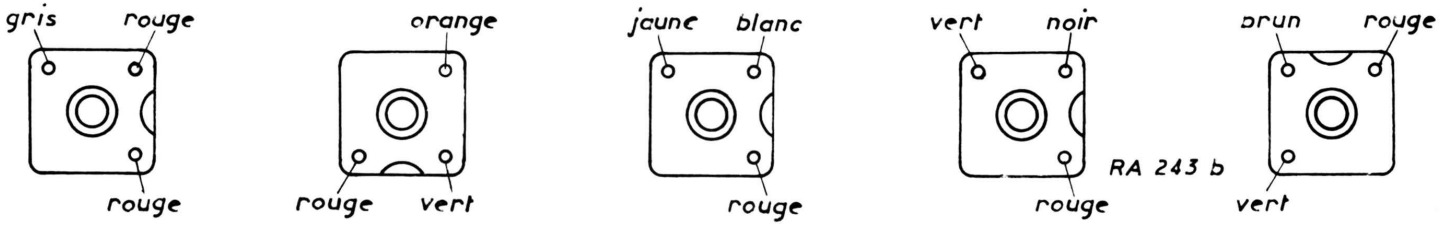
gris
rouge
rouge
orange
rouge
vert
jaune
blanc
rouge
vert
noir
rouge
brun
rouge
vert
RA 243 b
A
B
C
D
E

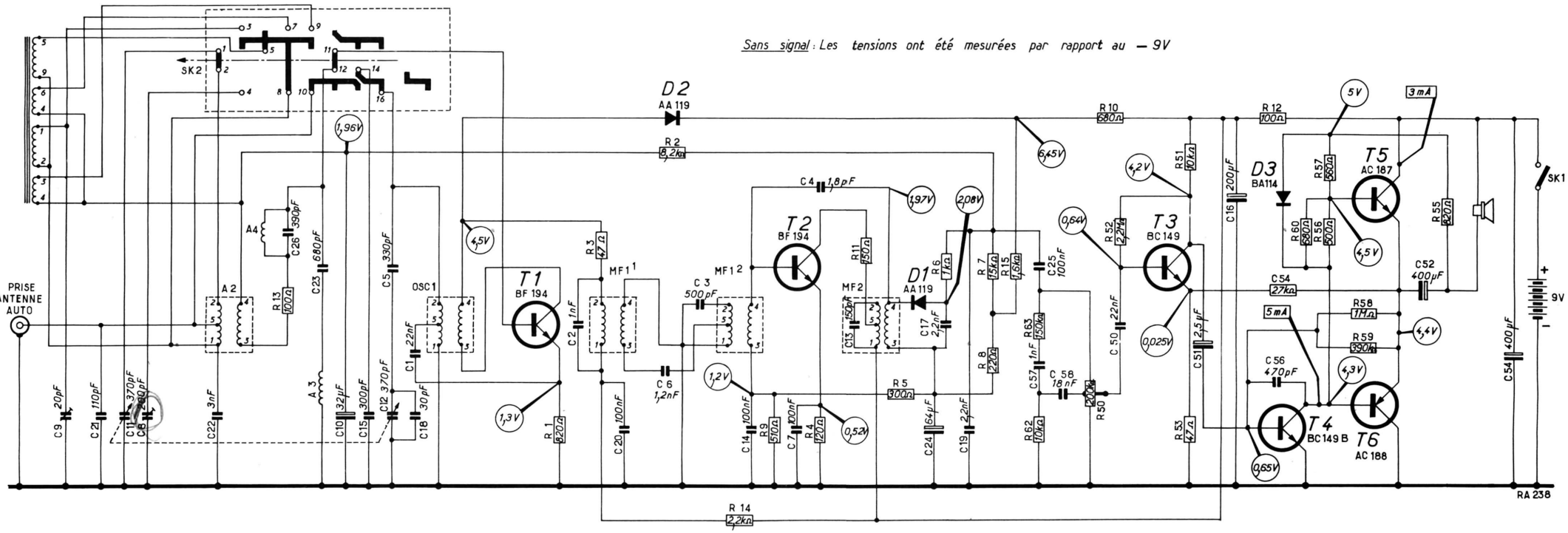

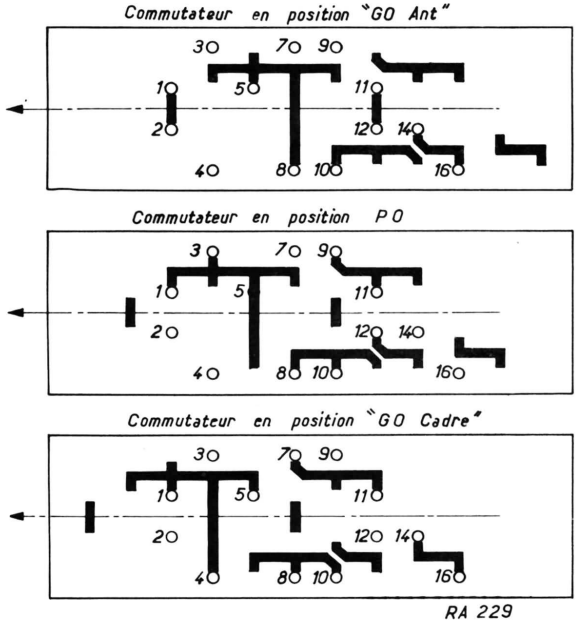

ENTRAINEMENT REPRESENTE CV OUVERT

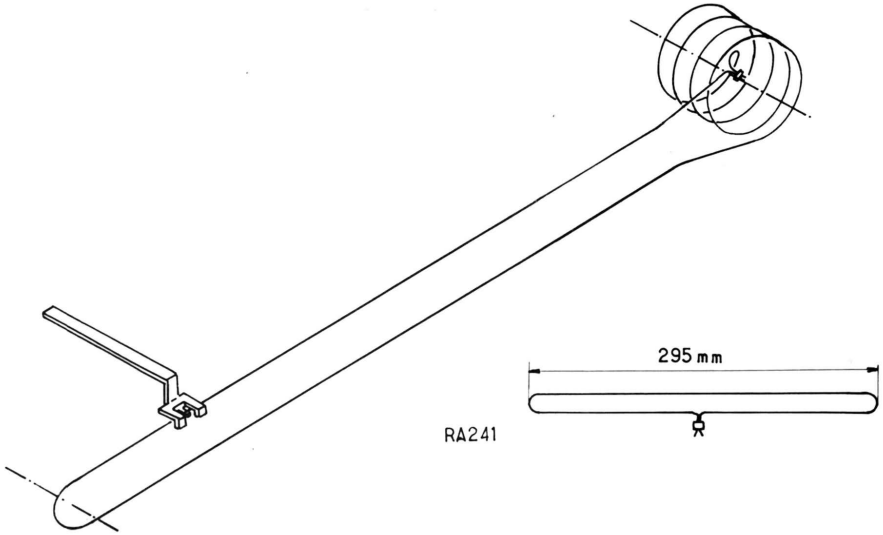

SERVICE SA

Diffusion exclusive des documentations techniques

SIÈGE SOCIAL : 251, Rue de Crimée
PARIS (19e) - - Tél. : 202 99-12
B.P. 26

PHILIPS

RÉCEPTEUR PORTATIF

11 RL 371 T / 01 Z

Pièces de présentation identiques au 11 RL 371/00Z (RA1-03) et mécaniques au 11 RL 371/00 (RA7-22)

La différence réside dans la partie électrique.

TRANSISTORS ET DIODES

Position	Désignation	Code
400 - 401	BF 364	1 130 47401
411	BC 409	1 130 47357
412	BC 408	1 130 47446
413 - 414	AC 187/AC 188	1 130 17012
431 - 432	AA 119	2 130 30312
440	BA 220	2 130 40879

BOBINAGES

Position	Désignation	Code
451	Cadre ferrocapteur	1 158 67074
452	Oscillatrice PO-GO	2 156 30117
453	FI 1 - 1	2 156 40486
454	FI 1 - 2	2 156 30262
455	FI 2	2 153 10204
456	Accord GO	1 156 37045
457	Filtre	1 157 57009
458	Bague F.X.C.	2 526 10025
481	H.P. 15 Ω	1 240 17015

CONDENSATEURS

Position	Désignation	Code
652	Styroflex 63 V ± 2,5 % 1 nF	1 121 57053
653	Styroflex 63 V ± 2,5 % 500 pF	1 121 57049
656	Céramique plaquette ± 10% 1,2 nF	2 122 30054
659-658	Ajustable 20 pF	2 125 50029
661-662	Variable 385pF x 385 pF	2 125 20176
665	Styroflex 63 V ± 1 % 300 pF	1 121 57089
667-669	Céramique plaquette ± 10 % 2,2 nF	2 122 30114
668	Céramique plaquette ± 2 % 27 pF	1 122 37103
671-676	Céramique plaquette ± 2 % 100 pF	1 122 37024
672	Styroflex 63 V ± 5 % 3 nF	1 121 57056
673	Styroflex 63 V ± 2,5 % 1 nF	1 121 57053
677	Céramique plaquette ± 2 % 100 pF	1 122 37102
707	Céramique plaquette ± 10 % 470 pF	2 122 30034
708	Céramique plaquette ± 10 % 1 nF	2 122 30027
666	Electrolytique 10 V 220 µF	2 124 20573
674	Electrolytique 6,3 V 68 µF	2 124 20375
660	Electrolytique 16 V 33 µF	2 124 20368
702	Electrolytique 63 V 3,3 µF	2 124 20598
703	Electrolytique 6,3 V 470 µF	2 124 20405
705	Electrolytique 10 V 330 µF	2 124 20402

RESISTANCES

Position	Désignation			Code
1/8 W	5 %	standard		
R 578	1/2 W	10 %	standard	
R 504	300 Ω	1/4 W	5 %	2 110 60093
R 508	510 Ω	1/4 W	5 %	2 110 60099
R 582	500 Ω	CTN		2 116 30011
R 576	Potentiomètre avec inter 200 kΩ			1 101 47001

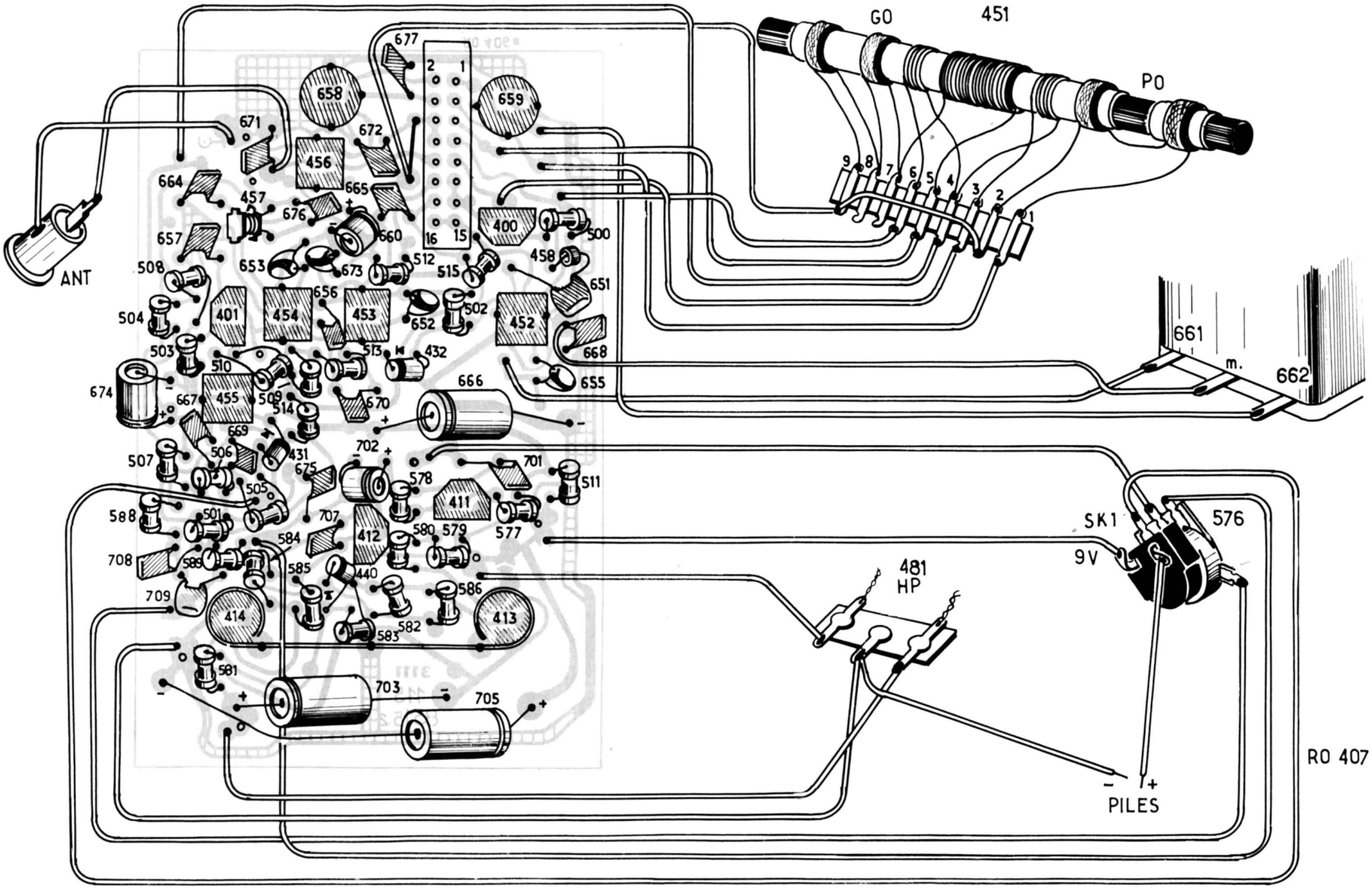

GO
451
PO
ANT
661
m.
662
SK1
576
9V
481
HP
PILES
RO 407

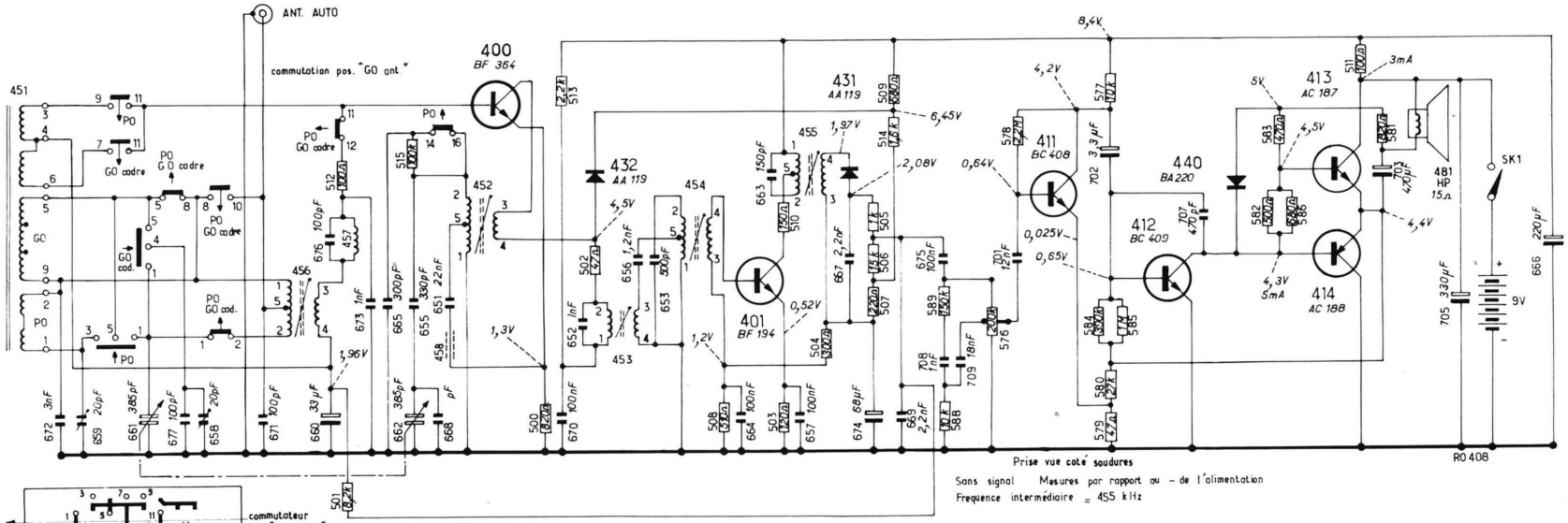

PO	GO cadre	GO ant.
1_3	14_16	5_8
9_11	7_11	1_2
8_10	8_10	11_12
1_3_5	1_5_4	14_16

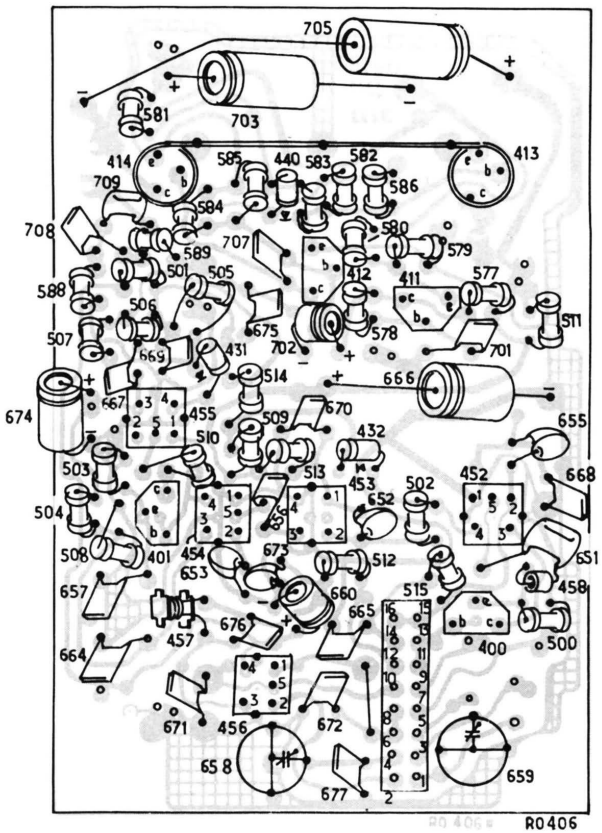

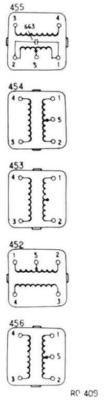

INSTRUCTIONS DE REGLAGE ET DE CONTROLE

Contrôle du courant de repos de l'étage de sortie AF
Insérer un milliampèremètre dans le collecteur de TS6 la commande de volume étant au minimum, le courant mesuré doit être de 3 mA ± 1 mA.

Réglage de la symétrie de l'étage de sortie
Mesurer la tension entre émetteur et collecteur de TS6, celle-ci doit être légèrement supérieure à 4,3 V. Si elle est inférieure à 4,3 V, couper R 58.

Réglage des circuits FI
Amortir le circuit MF 1^2 au moyen d'une résistance de 4,7 Ω en série avec 2,2 pF placée entre base de TS2 et masse.
Appliquer un signal de 452 KHz modulé 400 Hz entre base de TS1 et masse régler MF 2 puis MF 1^1 au maximum de tension de sortie. Enlever l'amortissement puis régler MF 1^2.

Réglages des circuits RF

Position cadre Appliquer le signal sur le cadre au moyen d'un d'une boucle de couplage.			
Gamme	Signal	CV	Régler au maximum de tension de sortie
PO	517 Khz	Fermé	452
PO	1635 Khz	Ouvert	659
GO	240 Khz	Accorder	658
Position Antenne Appliquer le signal à la prise antenne à travers une antenne fictive.			
GO Antenne	158 Khz	Accorder	456