Schéma général

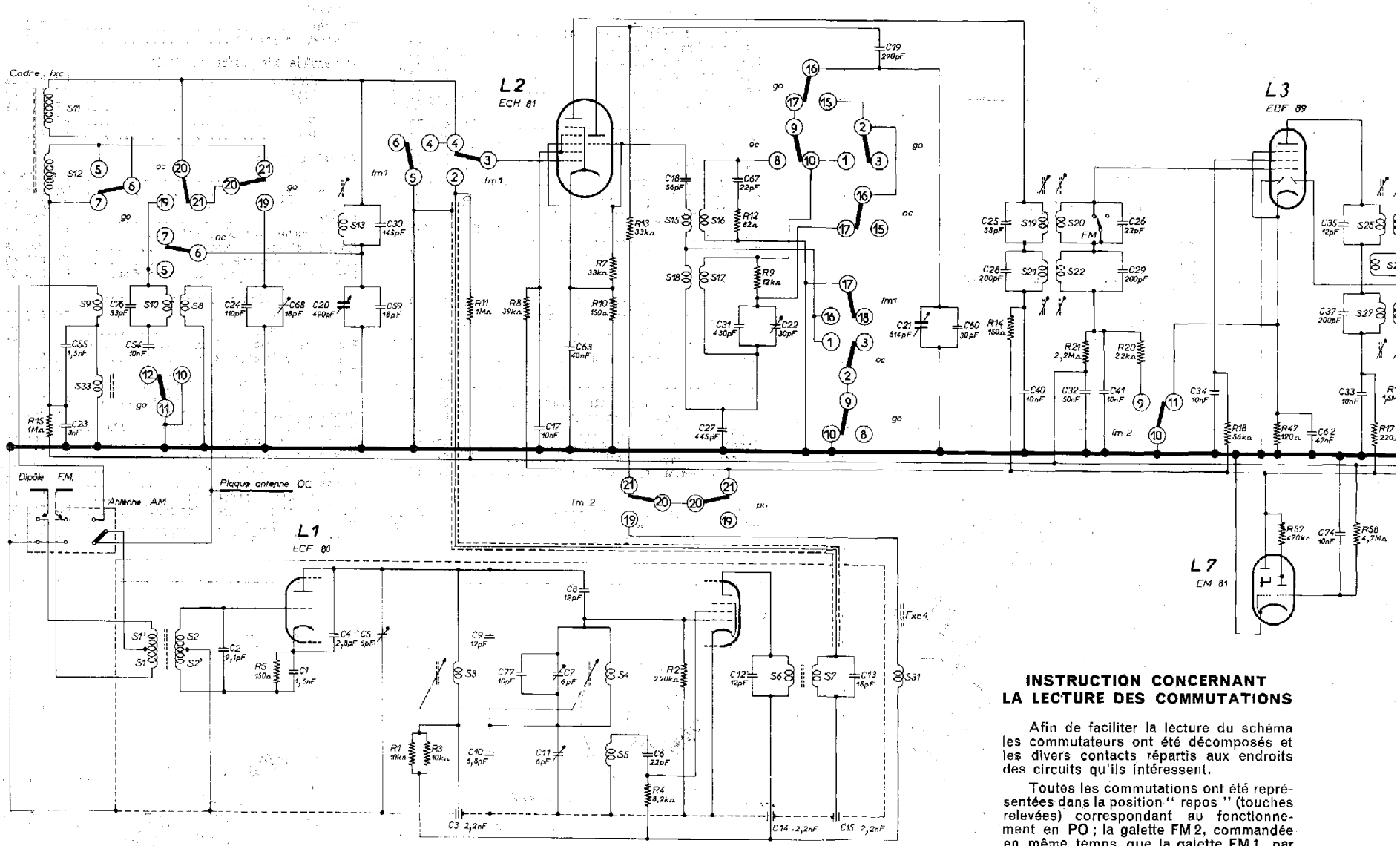

INSTRUCTION CONCERNANT LA LECTURE DES COMMUTATIONS

Afin de faciliter la lecture du schéma les commutateurs ont été décomposés et les divers contacts répartis aux endroits des circuits qu'ils intéressent.

Toutes les commutations ont été représentées dans la position " repos " (touches relevées) correspondant au fonctionnement en PO ; la galette FM 2, commandée en même temps que la galette FM 1 par la touche FM, se trouve vis-à-vis de la touche PO.

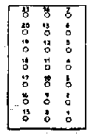

Chaque plaquette comporte un certain nombre de cosses qui pour les besoins du schéma ont été numérotées comme l'indique la figure ci-contre.

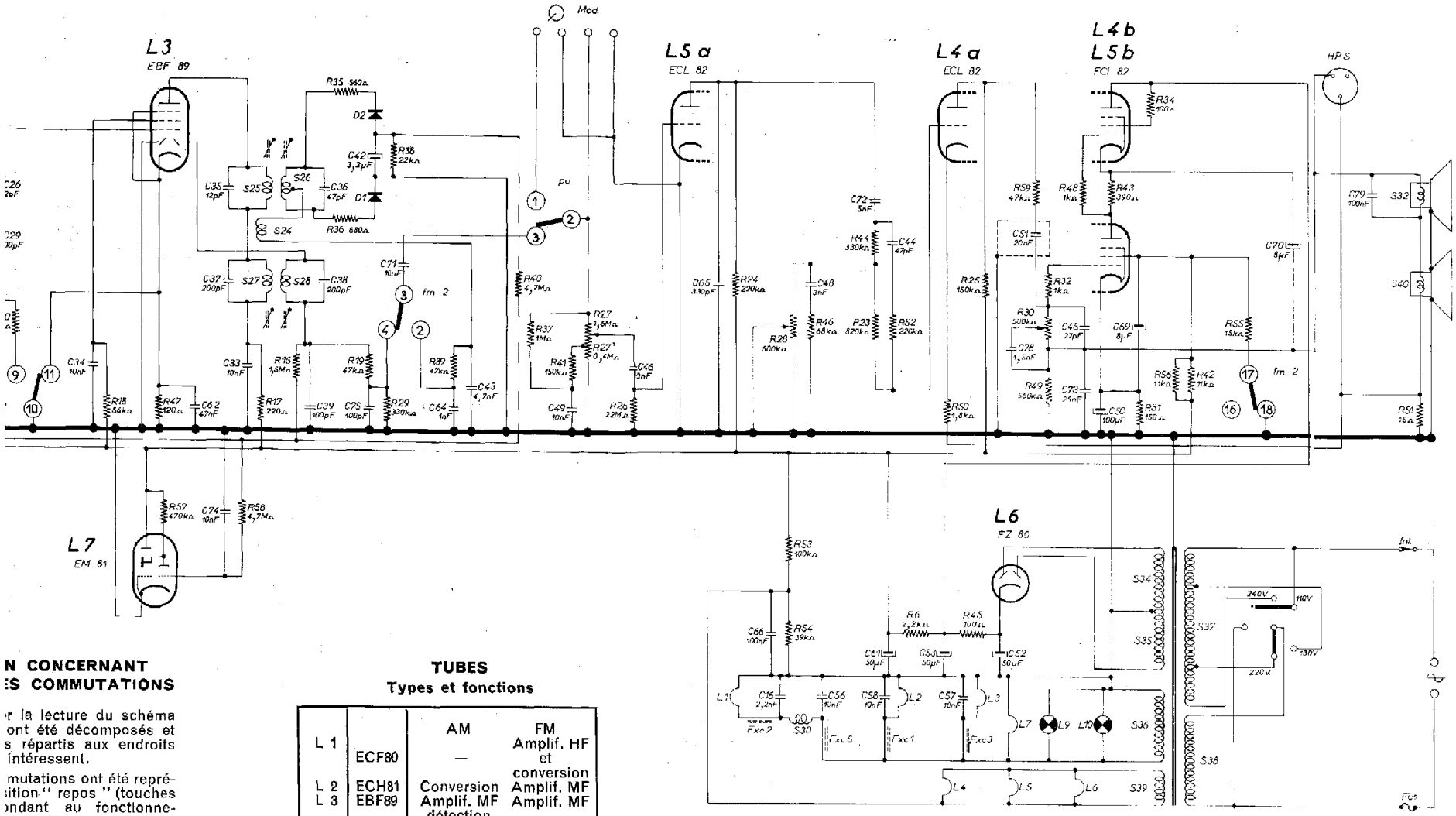

N CONCERNANT
ES COMMUTATIONS

r la lecture du schéma ont été décomposés et s répartis aux endroits intéressent.

mutations ont été représition " repos " (touches ondant au fonctionnegalette FM 2, commandée que la galette FM 1 par e trouve vis-à-vis de la

que plaquette comporte tain nombre de cosses ur les besoins du schét été numérotées comme ue la figure ci-contre.

TUBES
Types et fonctions

		AM	FM
L 1	ECF80	—	Amplif. HF et conversion
L 2	ECH81	Conversion	Amplif. MF
L 3	EBF89	Amplif. MF détection	Amplif. MF
L 4	ECL82	Préampl. BF, déphasage	
L 5	ECL82	et amplif. de puissance	
L 6	EZ80	Redressement HT	
L 7	EM81	Indicateur d'accord	
L 9	8045D	Eclairage du cadran	
L10	8045D	6,3 V 0,32 A	
D 1	OA79	Détection FM, font partie	
D 2	OA79	de l'ensemble FD 002 94	

A la suite de modifications intervenues en cours de fabrication ce schéma est à rectifier ainsi :

C45 = 56 pF - C49 = 5 nF - C64 = 3 nF.
R37 = supprimée.
C80 = ajouté entre point 4 fm2 et nœud R19-R29-C75.