422_4803

MODIFICATIONS

A partir de Cde 33343 Rd1-W6 devient D45C

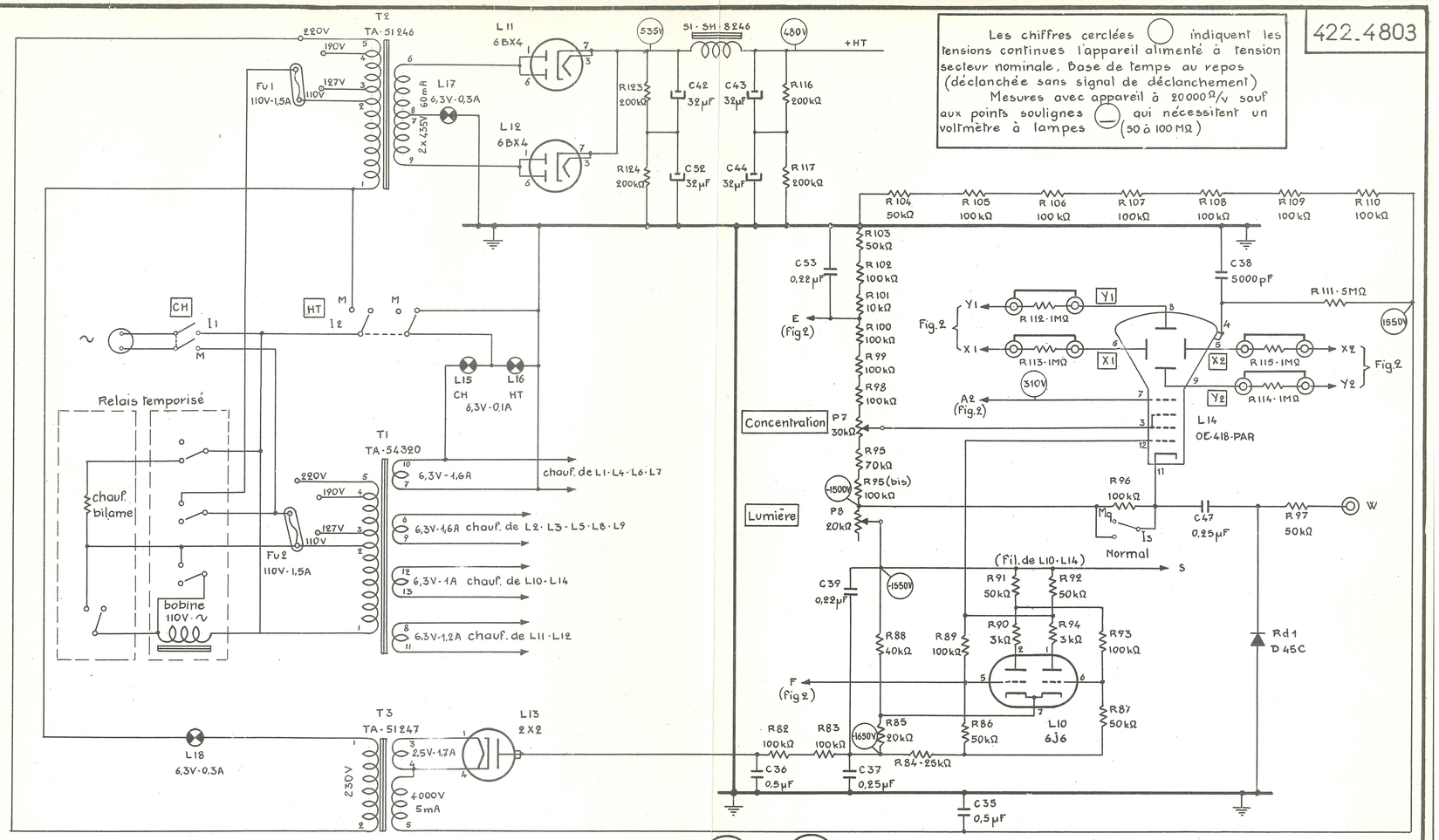

Date	Désignation	Dessiné par	Vérifié par
4-2-59		Y Maillot	
22-10-59	mis à jour		

CRC

Référence OC 422C

Indice	Cde n°	App. n°	Cde n°	App. n°
	28 145	1101 à 1250	33343	
	28 460	1251 à 1350		
	30 743	1351 à 1450		
	32 161	1451 à 1550		

Fig. 1

Tube cathodique et son alimentation
Alimentation basse tention

SCHEMA DE PRINCIPE

422 4804

422_4804

MODIFICATIONS

A partir de Cde 30743 R72 · 10kΩ devient 15kΩ
R69 · 3MΩ — 2 x 1,5MΩ

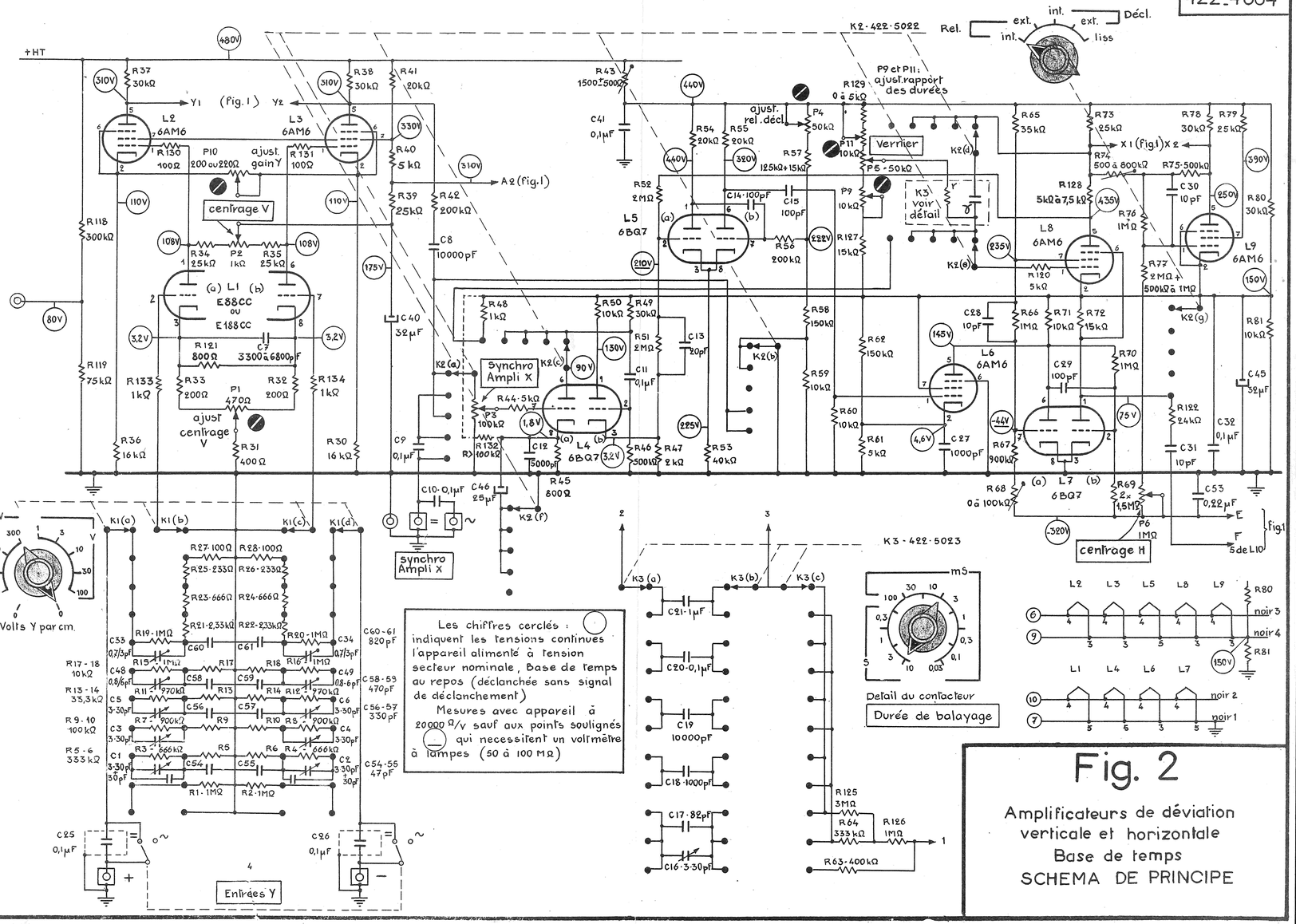

Date	Désignation	Dessiné par	Vérifié par
6·2·59		Y Maillot	
22-10-59	mis à jour		

CRC

Référence OC 422C

Indice	Cde n°	App. n°
	28 145	1101 à 1250
	28 460	1251 à 1350
	30 743	1351 à 1450
	32 161	1451 à 1550

Cde n° 33343

App n°

Fig. 2

Amplificateurs de déviation verticale et horizontale
Base de temps
SCHEMA DE PRINCIPE

422-1850

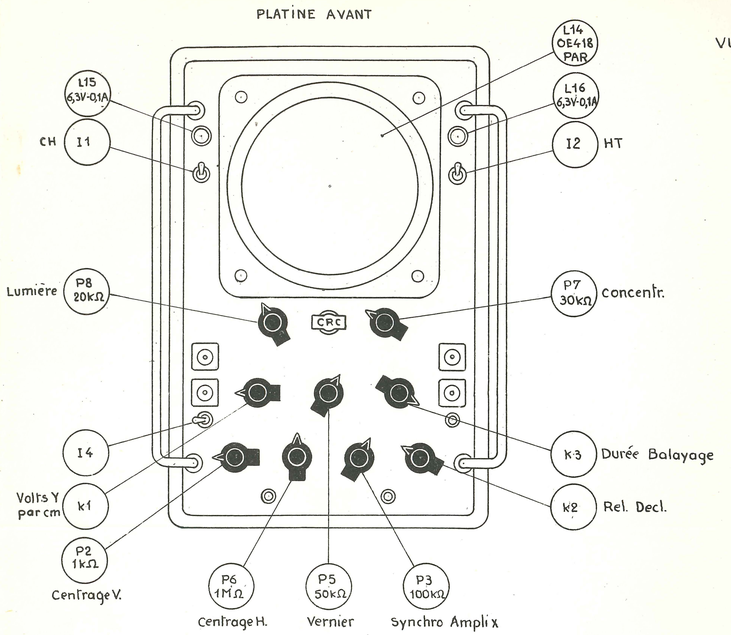

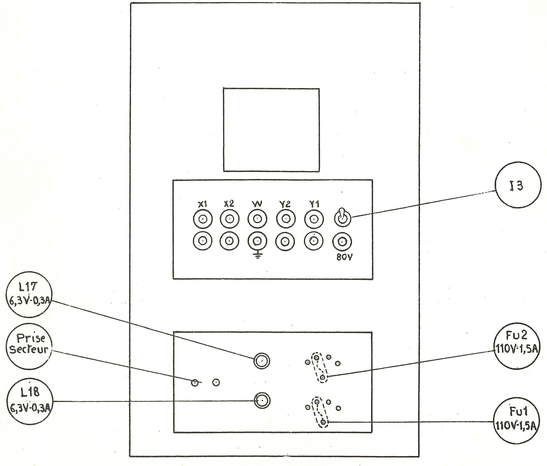

VUE ARRIERE

VUE DE DESSUS

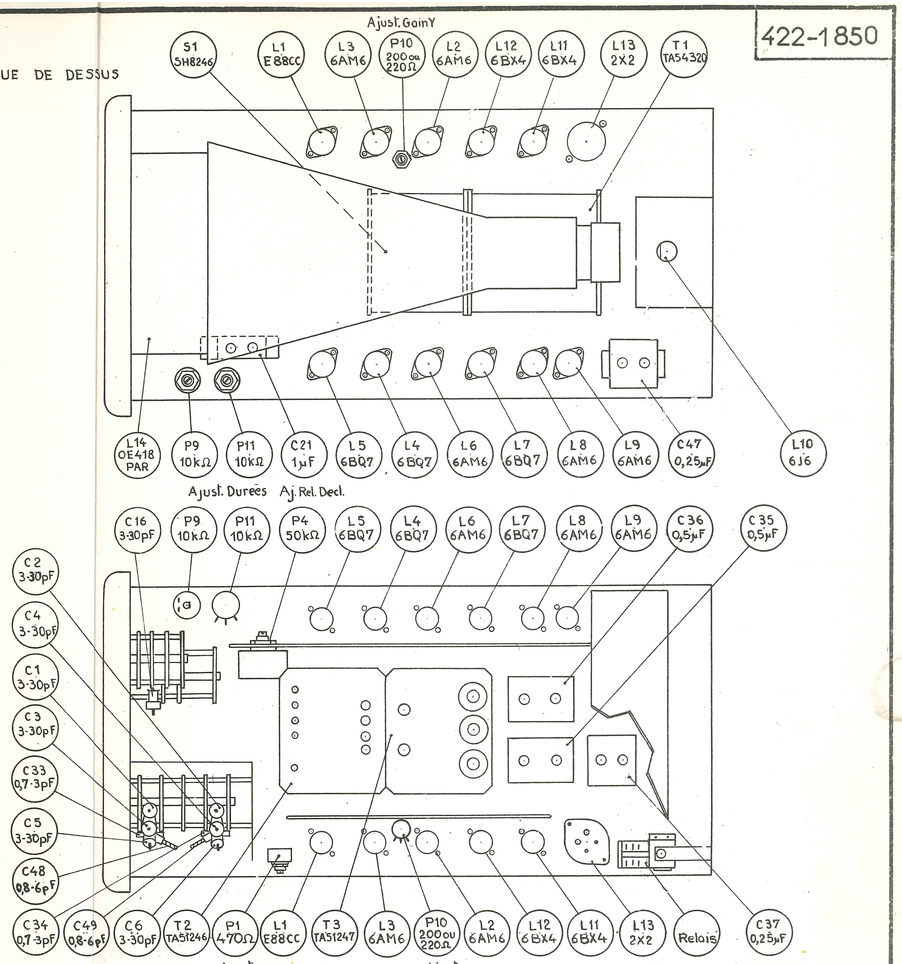

VUE DE DESSOUS

Fig. 3

Plan de présentation

CRC

Référence OC 422 C

Indice	C de n°	App. n°
	28 145	1101 à 1250
	28 460	1251 à 1350
	30 743	1351 à 1450
	32 161	1451 à 1550

Date	Désignation	Dessiné par	Vérifié par
	Plan de présentation		
10-10-58			