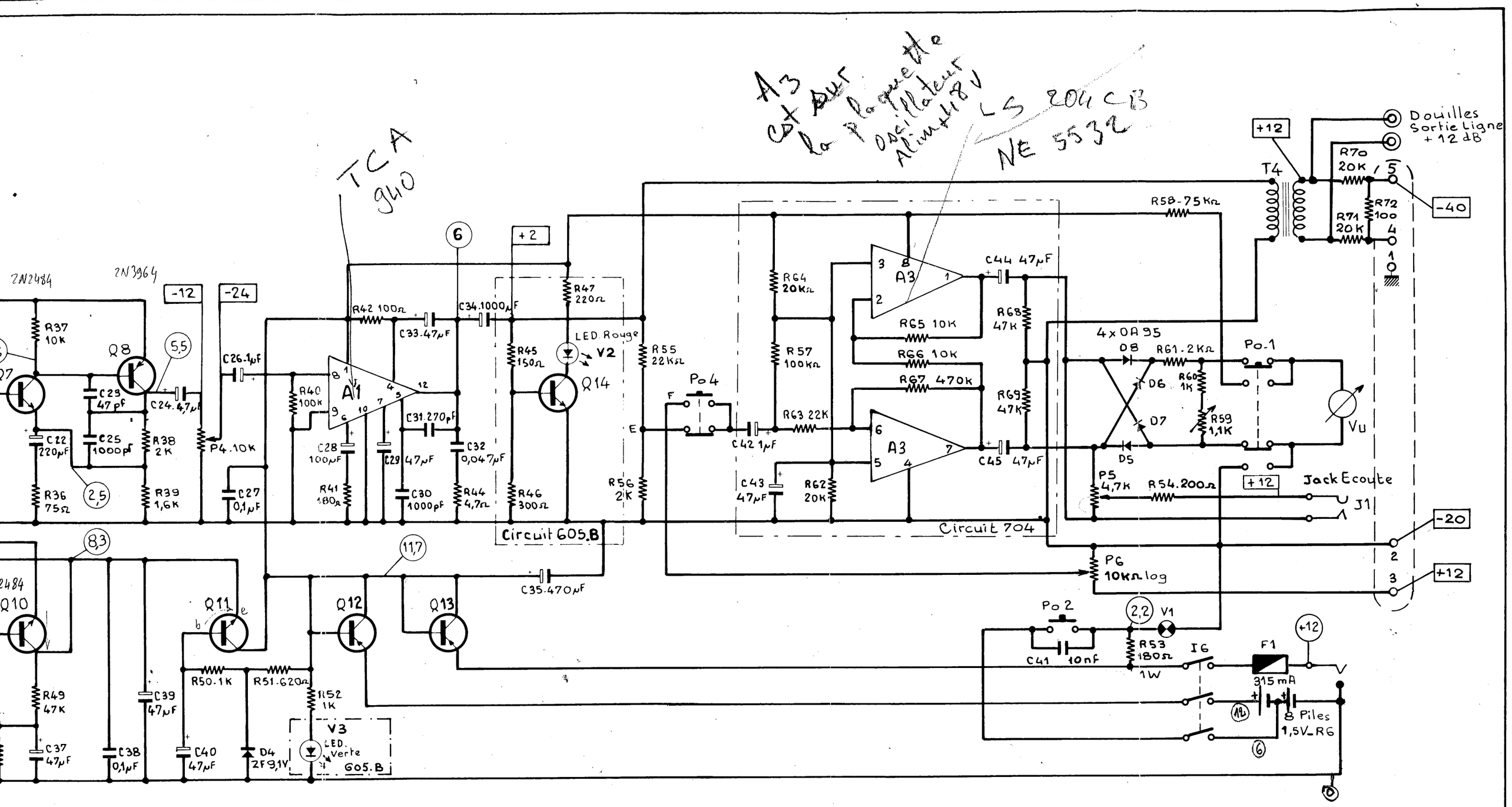

Niveau en dB . P1.P4 sur - 12dB

Tension en volts

MT.31 avec Retour Module	GIRARDIN
Schéma de Principe	S.927.20

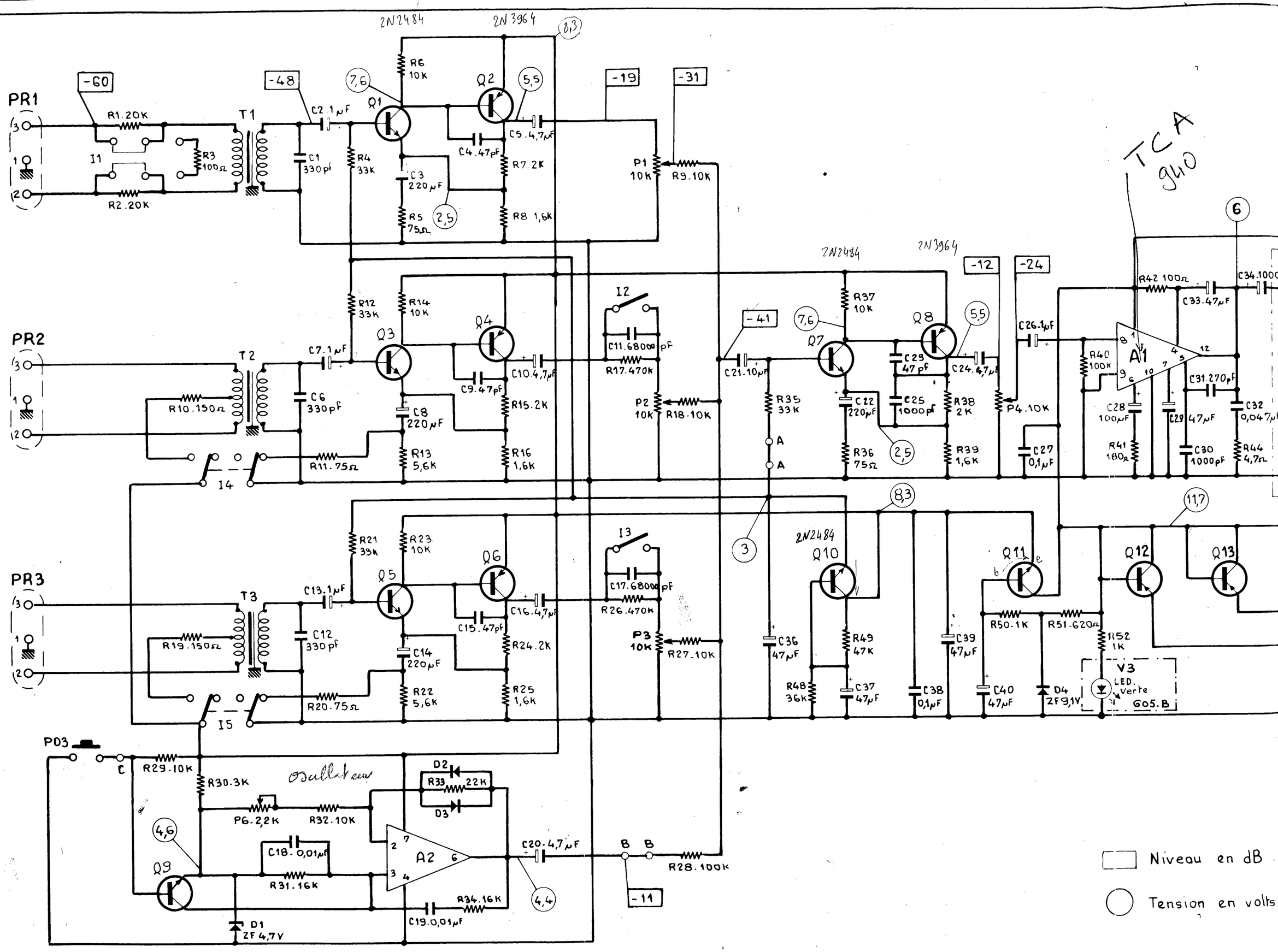
PR1
PR2
PR3
T1
T2
T3
R1 20K
R2 20K
R3 100Ω
I1
C1 330pF
C2 1µF
C7 1µF
C6 330pF
C13 1µF
C12 330pF
R10 150Ω
R11 75Ω
R19 150Ω
R20 75Ω
I4
I5
Q1
Q2
Q3
Q4
Q5
Q6
Q7
Q8
Q9
Q10
Q11
Q12
Q13
2N2484
2N3964
R6 10K
R4 33K
C3 220µF
R5 75Ω
C4 47pF
C5 4,7µF
R7 2K
R8 1,6K
P1 10K
R9 10K
R12 33K
R14 10K
C8 220µF
R13 5,6K
C9 47pF
C10 4,7µF
R15 2K
R16 1,6K
I2
C11 6800pF
R17 470K
P2 10K
R18 10K
R21 39K
R23 10K
C14 220µF
R22 5,6K
C15 47pF
C16 4,7µF
R24 2K
R25 1,6K
I3
C17 6800pF
R26 470K
P3 10K
R27 10K
C21 10µF
R35 33K
R37 10K
C22 220µF
R36 75Ω
C23 47pF
C25 1000pF
C24 4,7µF
R38 2K
R39 1,6K
P4 10K
C26 1µF
C27 0,1µF
R42 100Ω
C33 47µF
C34 1000
R40 100K
A1
C28 100µF
R41 180Ω
C29 47µF
C31 270pF
C30 1000pF
C32 0,047µF
R44 4,7Ω
C36 47µF
R49 47K
R48 36K
C37 47µF
C39 47µF
C38 0,1µF
R50 1K
R51 620Ω
R52 1K
C40 47µF
D4 ZF 9,1V
V3 LED Verte
G05.B
P03
R29 10K
R30 3K
P6 2,2K
R32 10K
C18 0,01µF
R31 16K
D1 ZF 4,7V
D2
R33 22K
D3
A2
C19 0,01µF
R34 16K
C20 4,7µF
R28 100K
-11
-60
-48
-19
-31
-41
-12
-24
TCA 940
oscillateur
Niveau en dB
Tension en volts