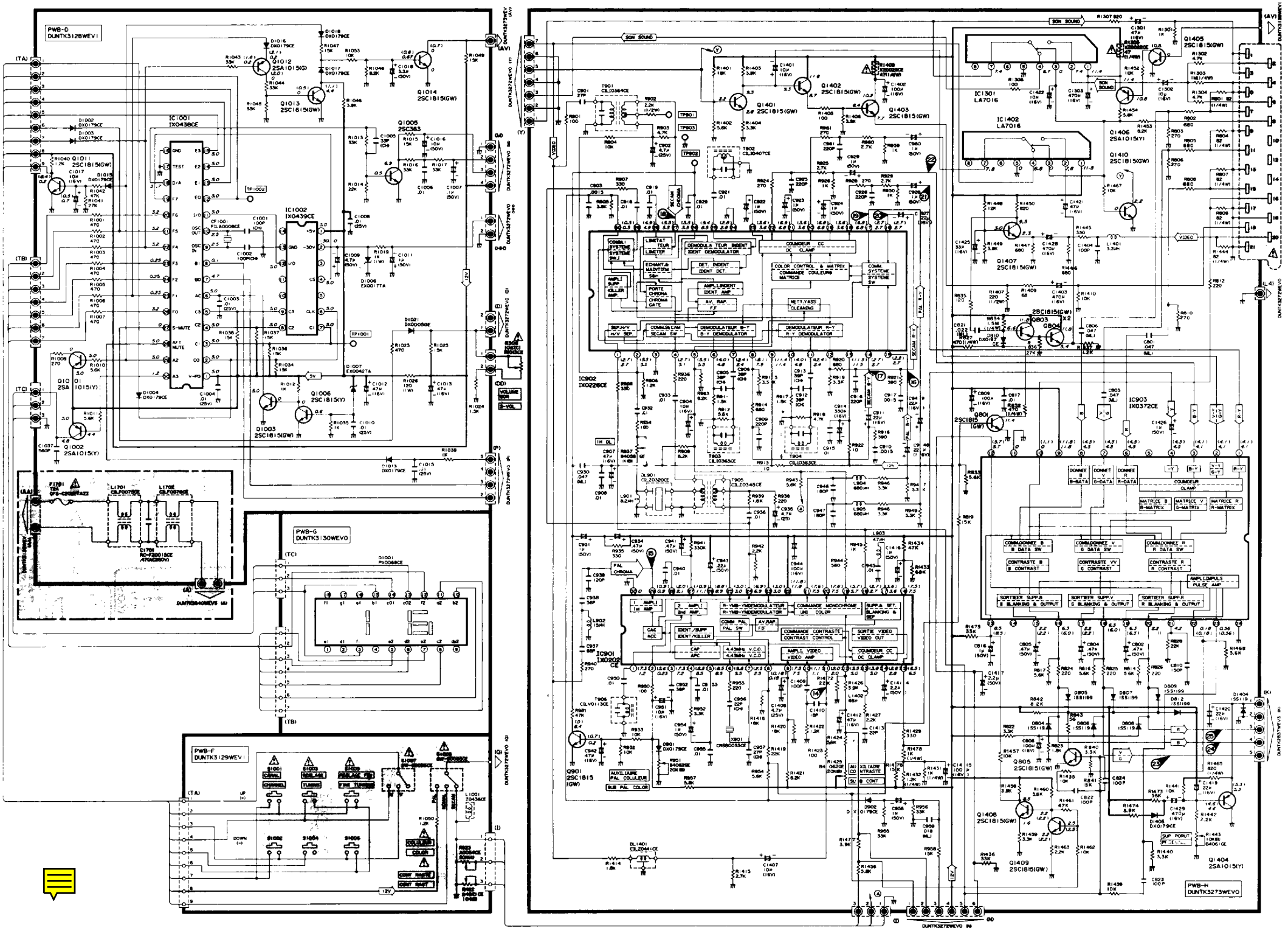
PWB-D
DUNTK3128WEV1
PWB-G
DUNTK3130WEV0
PWB-F
DUNTK3129WEV1
PWB-H
DUNTK3273WEV0
IC1001
IX0438CE
IC1002
IX0459CE
IC902
IX0226CE
IC903
IX0372CE
IC901
IX0202CE
IC1301
LA7016
IC1402
LA7016
Q1001
2SC1815(GW)
Q1002
2SA1015(Y)
Q1003
2SC1815(GW)
Q1005
2SC383
Q1006
2SC1815(Y)
Q1012
2SA1015(G)
Q1013
2SC1815(GW)
Q1014
2SC1815(GW)
Q1401
2SC1815(GW)
Q1402
2SC1815(GW)
Q1403
2SC1815(GW)
Q1405
2SC1815(GW)
Q1406
2SA1015(Y)
Q1407
2SC1815(GW)
Q1410
2SC1815(GW)
Q801
2SC1815(GW)
Q803
2SC1815(GW)
Q804
2SC1815(GW)
Q805
2SC1815(GW)
Q1406
2SC1815(GW)
Q1409
2SC1815(GW)
Q1404
2SA1015(Y)
Q901
2SC1815(GW)
SON SOUND
VIDEO
SECAM CHROMA
PAL CHROMA
COMMUTATEUR
CHANNEL
TUNING
FINE TUNING
COULEUR
COLOR
CONT PLUS
CONT MOINS
VOLUME
S-VOL
12V
5V

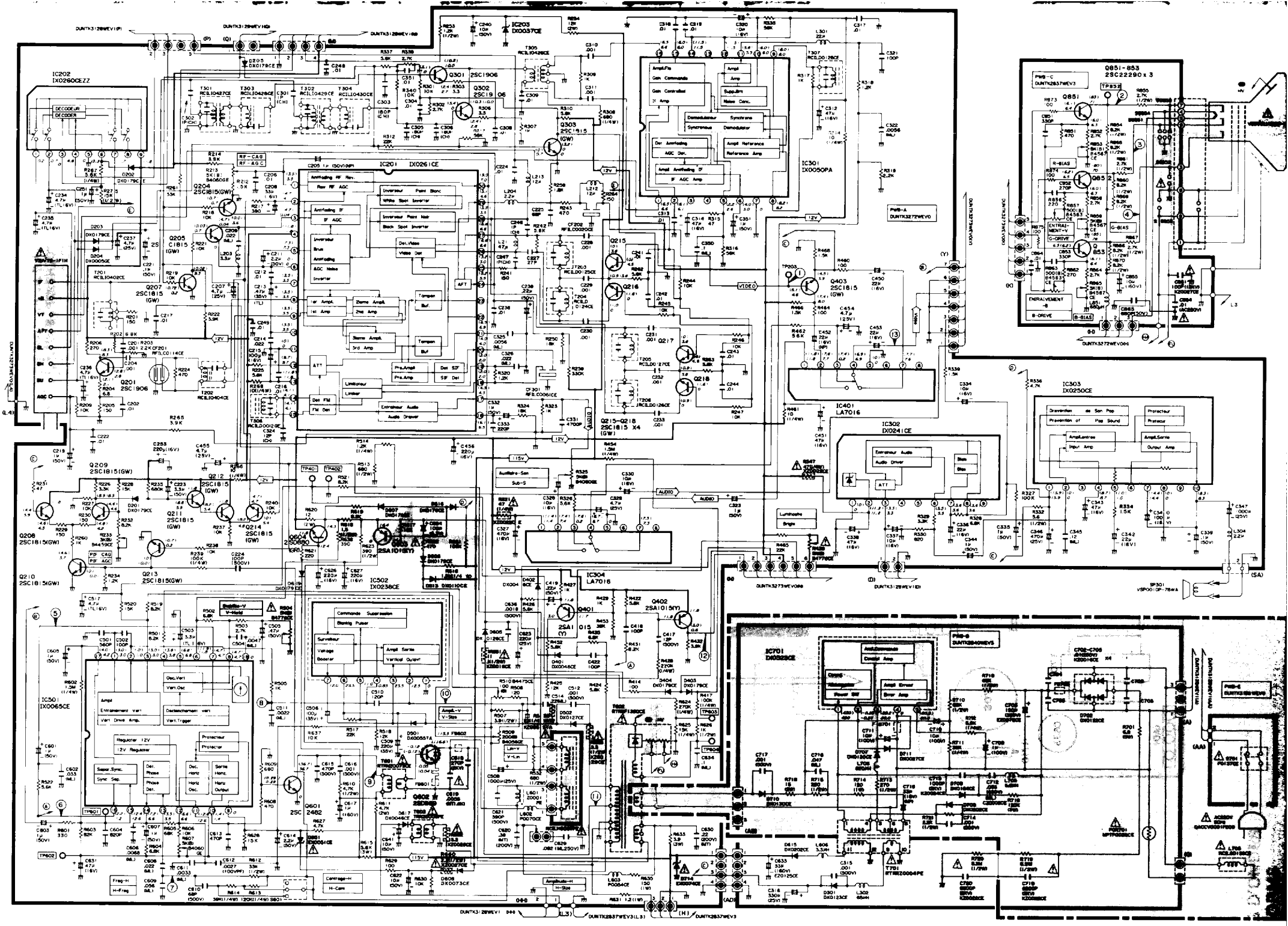
IC202
IX0260CEZZ
DECODEUR
DECODER
IC201
IX0261CE
IC203
IX0037CE
IC301
IX0050PA
IC302
IX0241CE
IC303
IX0250CE
IC401
LA7016
IC304
LA7016
IC501
IX0065CE
IC502
IX0238CE
IC701
IX0232CE
Q851-853
2SC2229Q x 3
Q301
2SC1906
Q302
2SC1906
Q303
2SC1815
Q204
2SC1815(GW)
Q205
C1815
(GW)
Q207
2SC1815
(GW)
Q201
2SC1906
Q209
2SC1815(GW)
Q212
2SC1815
(GW)
Q211
2SC1815
(GW)
Q214
2SC1815
(GW)
Q208
2SC1815(GW)
Q210
2SC1815(GW)
Q213
2SC1815(GW)
Q215
Q216
Q217
Q218
Q215-Q218
2SC1815 X4
(GW)
Q403
2SC1815
(GW)
Q401
2SA1015
(Y)
Q402
2SA1015(Y)
Q601
2SC
2482
Q602
2SD880
Q604
2SD880
Q605
2SA1015(Y)
Q851
Q852
Q853
VIDEO
AUDIO
12V
115V
DUNTK3128WEV1(P)
DUNTK3128WEV1(Q)
DUNTK3128WEV1(R)
DUNTK3272WEV0
DUNTK3273WEV0(B)
DUNTK3128WEV1(D)
DUNTK3272WEV0(A)
DUNTK2857WEV3(L3)
DUNTK2857WEV3
DUNTK3128WEV1

TUNER
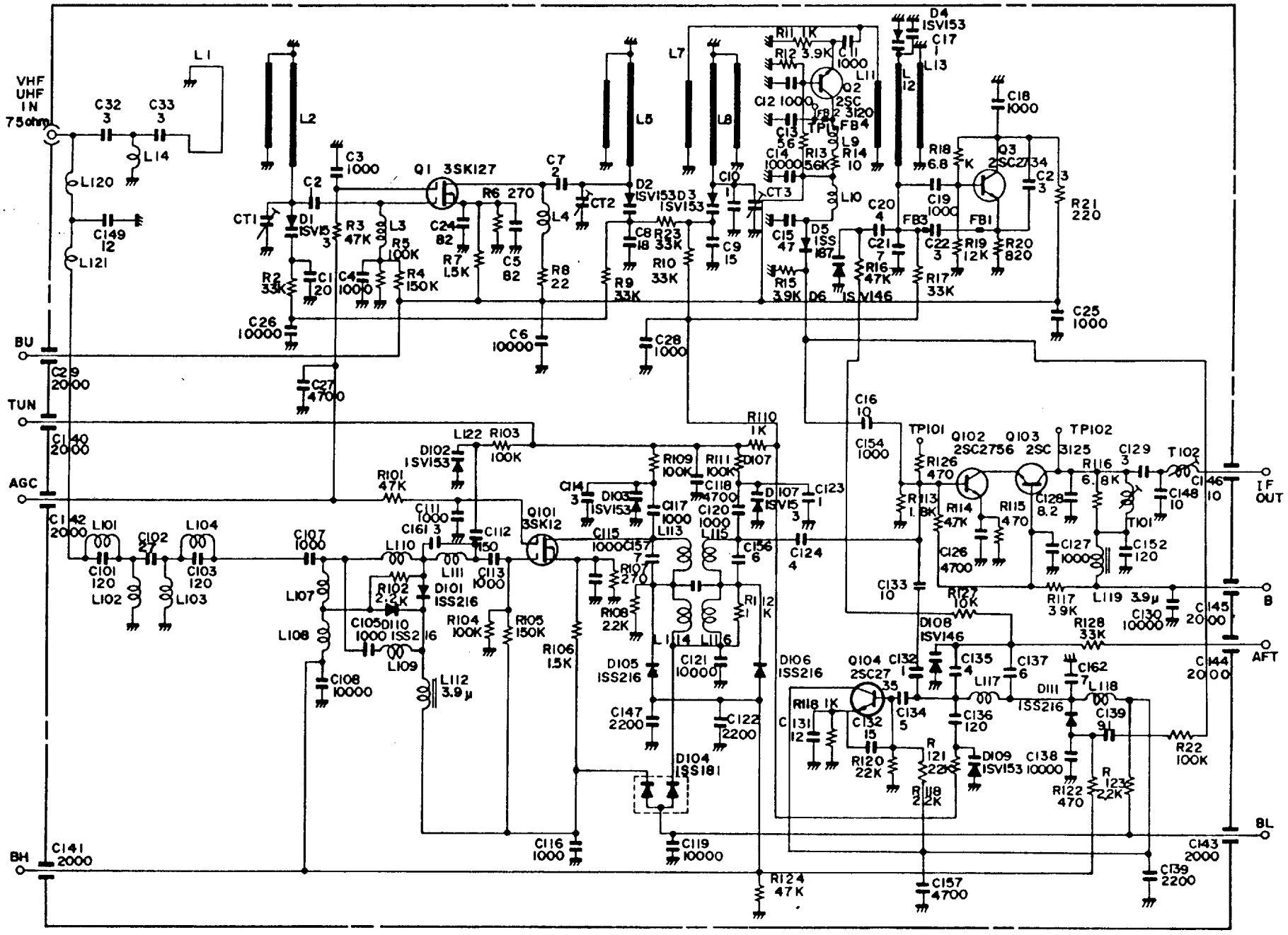
VTS-1F1H