ATELIERS DE MONTAGES ELECTRIQUES
54 rue du Théâtre 54
PARIS — XVe

RECEPTEUR A.M.E. — TYPE 7G.1680 MA

Pl. 539

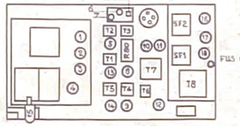

Valeurs des Resistances et des Condensateurs

R	Valeur en Ohms	Puiss. en watts
1	22	1
2	2,2 MΩ	1
3	470.000	1
4	2,2 MΩ	1
5	220	1
6	10.000	1
7	2,2 MΩ	1
8	100.000	1
9	220	1
10	47.000	2
11	10.000	1
12	330	1
13	47.000	1
14	1.200	1
15	22	1
16	47.000	1
17	4.700	1
18	470	1
19	4.700	1
20	330	1
21		
22	100.000	1
23	4.700	1
24	4.700	1
25	47.000	1
26	47.000	1
27	4.700	1
28	47.000	1
29	4.700	1
30	120	1
31	120	1
32	680	1
33	220	1
34	47	1
35	220	1
36	4.700	1
37	33.000	1
38	33.000	1
39	68.000	1
40	1MΩ	1
41	2,2 MΩ	1
42	120	1
43	4.700	1
44	2x47.000	2
45	470	1
46	220	1
47	4.700	1
48	47.000	1

R	Valeur en Ohms	Puiss. en watts
49	470.000	1
50	47.000	1
51	2.200	1
52	47.000	1
53	47.000	1
54	47.000	1
55	470.000	1
56	330	1
57	680	2
58	1.500	100
59	500	100
60	2.200	10
61	32 MΩ	1
62	10.000	1
63	70.000	1
64	4.700	1
65	220.000	1
66	47.000	1
67	2,2 MΩ	1
68	330	1
69	470.000	1
70	68.000	2
71	470	1
72	2,2 MΩ	1
73	47.000	1
74	47.000	1
75	1 MΩ	1
76	1 MΩ	1
77	470	1
78	4.700	1
79	4.700	1
80	47	1
81	220	1
82	2,2 MΩ	1
83	22	1
84	22	1
85	22	1
86	22	1
P1	2.500	2 Bob
P2	2.500	2 Bob
P3	500.000	G Bo
P4	10.000	2 Bob
P5	2.500	2 Bob

C	Valeur	Tension Service
1	100	C 250
2	6.800	CE 250
3	6.800	CE 250
4	6.800	CE 250
5	6.800	CE 250
6	25 MF	C 50
7	100	CE 250
8	6.800	CE 250
9	6.800	CE 250
10	50.000	P 250
11	6.800	CE 250
12	6.800	CE 250
13	47	CE 250
14	6.800	CE 250
15	Neg 6	CE 250
16	100	CE 250
17	6.800	CE 250
18	6.800	CE 250
19	6.800	CE 250
20	6.800	CE 250
21	100	MG 250
22	200	MG 250
23	200	MG 250
24	100	MG 250
25	250	MG 250
26	6.800	CE 250
27	4,7	CE 250
28	50.000	P 250
29	6.800	CE 250
30	6.800	CE 250
31	50.000	P 250
32	6.800	CE 250
33	50.000	P 250
34	100	MG 250
35	200	MG 250
36	200	MG 250
37	100	MG 250
38	50.000	P 250
39	10	CE 250
40	10	CE 250
41	6.800	CE 250
42	50.000	P 250
43	47	CE 250
44	10.000	CE 250
45	50.000	P 250
46	50.000	P 250
47	50.000	P 250
48	6.800	CE 250

C	Valeur	Tension Service
49	33	CE 250
50	25 MF	C 50
51	200	MG 250
52	400	MG 250
53	1000	MG 250
54	1000	MG 250
55	50.000	P 250
56	50.000	P 250
57	6.800	CE 250
58	50.000	P 250
59	10	CE 250
60	50.000	P 250
61	100	CE 250
62	6.800	CE 250
63	400	MG 250
64	200	MG 250
65	200	MG 250
66	400	MG 250
67	50.000	P 250
68	470	CE 250
69	470	CE 250
70	25 MF	C 50
71	50.000	P 250
72	50.000	P 250
73	50.000	P 250
74	25 MF	C 50
75	8 MF	P 500
76	8 MF	P 500
77	8 MF	P 500
78	50.000	P 250
79	47	CE 250
80	50.000	P 250
81	47	CE 250
82	200	MG 250
83	200	MG 250
84	47	CE 250
85	400	MG 250
86	10	CE 250
87	50.000	P 250
88	400	MG 250
89	200	MG 250
90	200	MG 250
91	400	MG 250
92	6.800	CE 250
93	50.000	P 250
94	220	CE 250
95	6.800	CE 250
96	2 V1	T 250

C	Valeur	Tension Service
97	500.000	P 250
98	100.000	P 250
99	35.000	P 250
100	20.000	P 250
101	1800	M 250
102	1800	M 250
103	325	M 250
104	645	M 250
105	525	M 250
106	365	M 250
107	390	M 250
108	10	CE 250
109	22	CE 250
110	22	CE 250
111	22	CE 250
112	4,7	CE 250
113	4,7	CE 250
114	22	CE 250
115	68	CE 250
116	100	CE 250
117	150	CE 250
118	330	CE 250
119	470	CE 250
120	6.800	CE 250
121	4,7	CE 250
122	4,7	CE 250
123	22	CE 250
124	68	CE 250
125	100	CE 250
126	150	CE 250
127	330	CE 250
128	470	CE 250
129	6.800	CE 250
130	6.800	CE 250
131	22	CE 250
132	10	CE 250
133	10	CE 250

T	PAPIER
MICA	
CE	CERAMIQUE
C	CHIMIQUE
MG	MICA GRATTABLE

CV	Valeur
App	22 pF
1	130 pF
4	
5	50 pF

CA	Valeur
2	10 PF
4	4 x 21 PF
5	
6	15 x 45 pF
7	
8	25 pF
9	15 x 45 pF
10	
11	
a	3/30 pF
71	
12	
13	3/30 pF
72	
14	
73	
6	3/30 pF
74	
75	
a	22 pF
76	
77	15 x 45 pF

GALETTES	
G1	COMMANDE UNIQUE
a	SOUS-GAMMES
G12	COMMANDE
a	UNIQUE
G14	VCA
G15	COMMANDE
a	UNIQUE
G19	SELECTIVITE
G20	COMMANDE
G2	UNIQUE
G21	VOLTMETRE
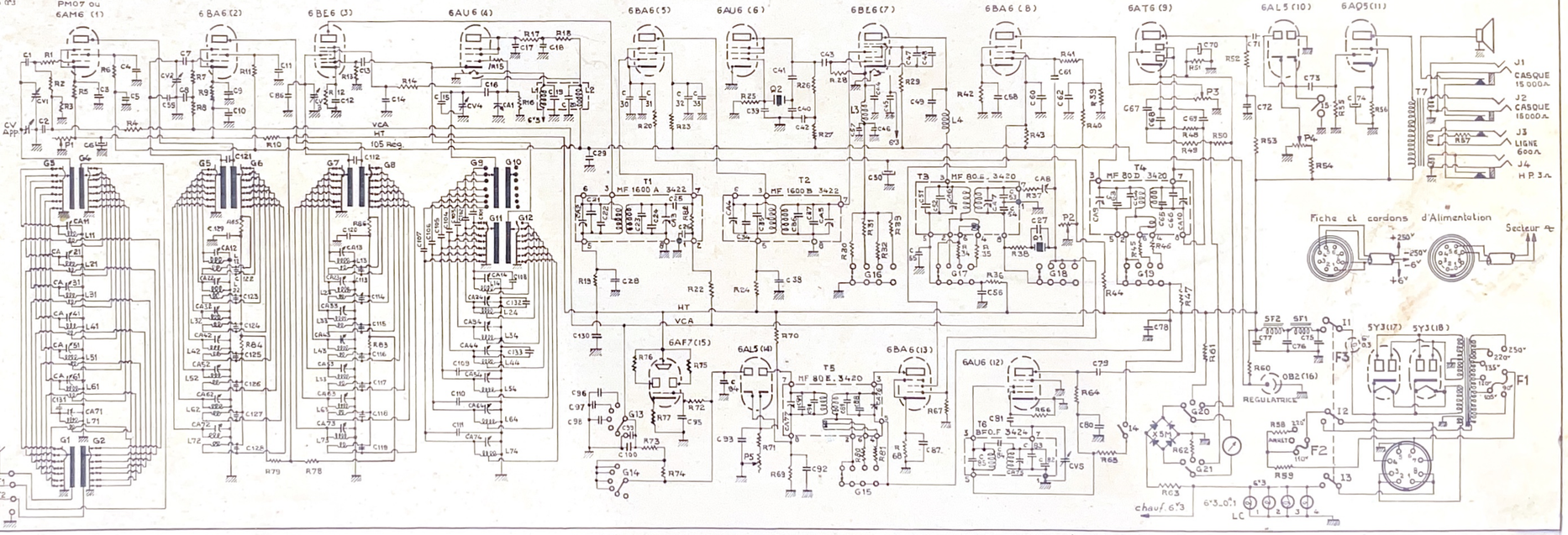
Self de Choc	
L1	1823/2 B
L2	1823/2 A
L3	2362/2
L4	2210/1