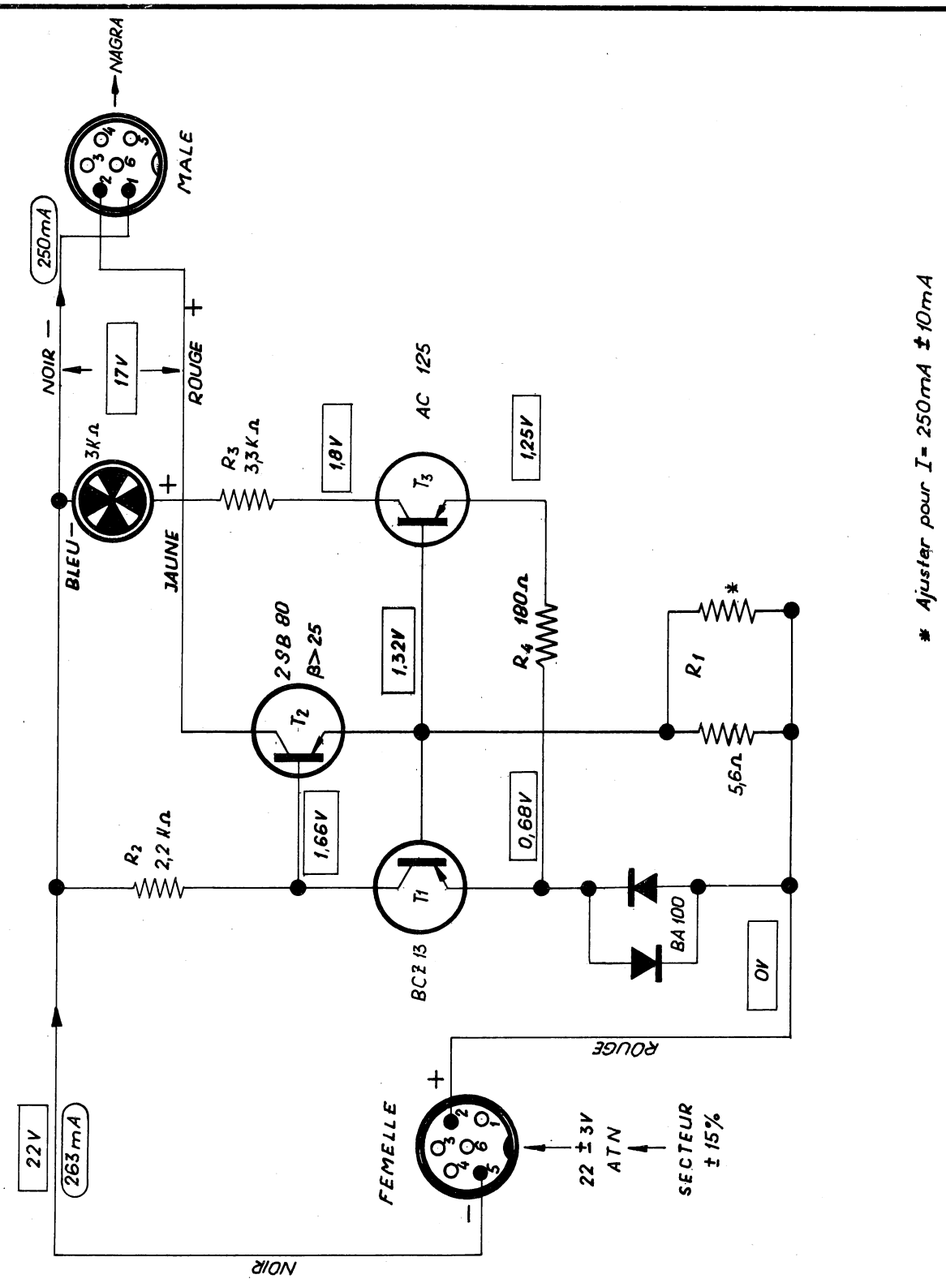

Chargeur PAR
Schéma général.

Maßstab Echelle	Gezeichnet Dessiné	28.1.63	Dauley
/	Geprüft Contrôlé		
	Gesehen Vu		

KUDELSKI PAUDEX — LAUSANNE
SUISSE

PAR 0040

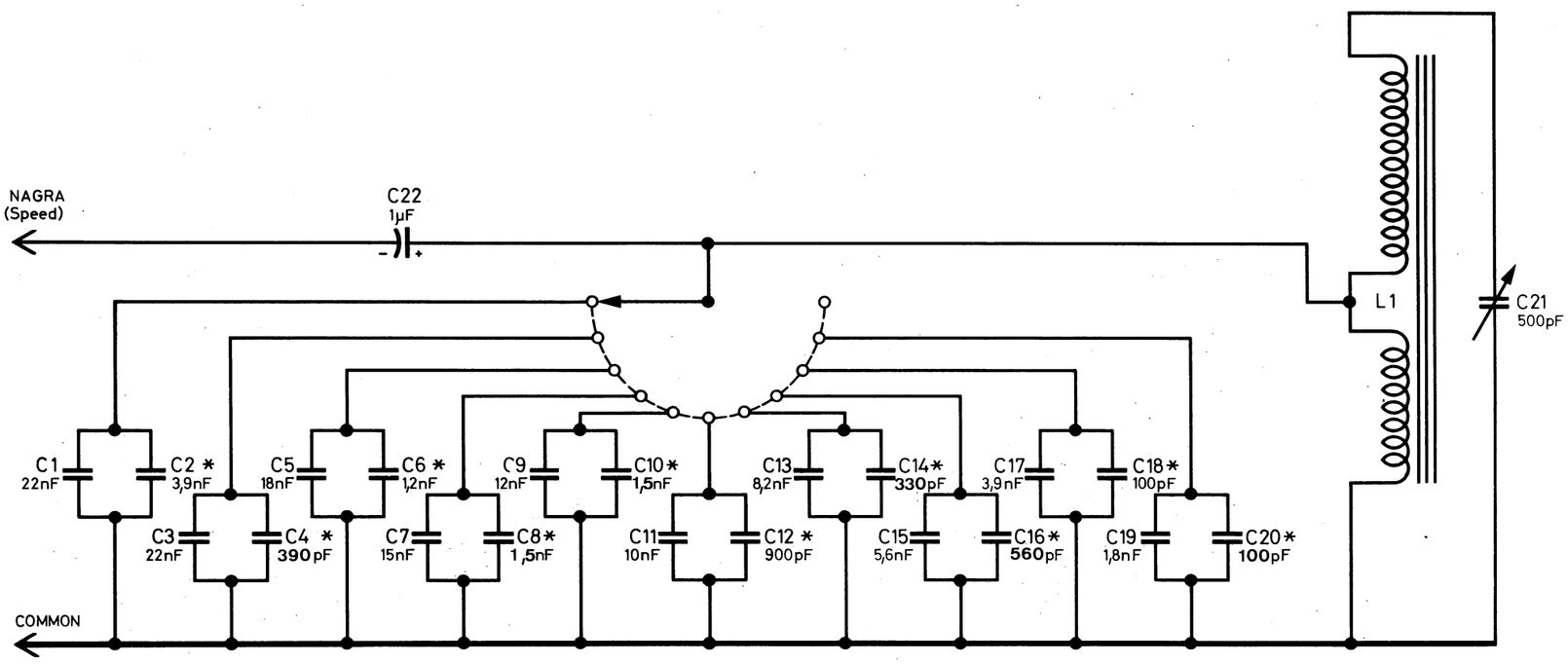

Modification · 1) 5.2.70 2) 11.2.70	Valid from ser. N°:	KUDELSKI – Dept. NAGRA · CHESEAUX CH 1033 _ Switzerland · Telex 24 392
Print. circuit N°:	This drawing is confidential and may not be divulged in whole or in part to a third party.	NAGRA MAGNETIC RECORDERS INC. 565 Fifth Avenue – New York N.Y. 10017 Phone: (212) 661-8066
CIRCUIT DIAGRAM: **SPEED VARIATOR**		Drawn Controlled Checked Printed
Copy:	**KUDELSKI**	**5.33.105.0.01**

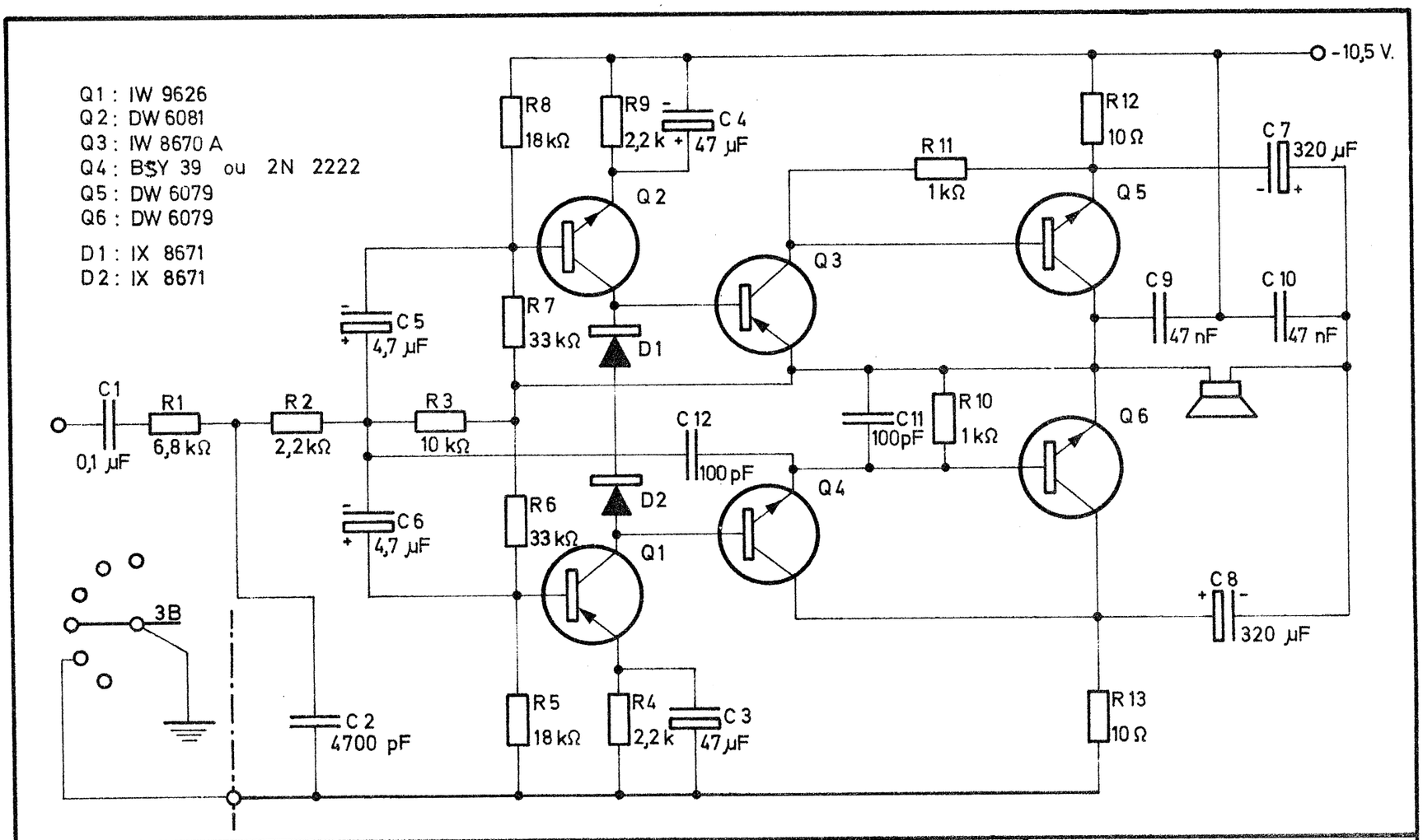

KUDELSKI - Renens	ampli H	NAGRA III	7.10.66 Altenbach

.Ca = Carrousel des tensions.
.Fu = Fusible 110 / 150 } 0,16 A
200 / 250 } 0,08 A
.F = Fiche secteur: 2P
Φ 4mm.
Ecartement : 19 mm.
.T = Tuchel T3400
.B = Douilles bananes 4mm.
.C = Condensateur 1000 μF 30 V
.D = 4 diodes 15 311
.C - corre = FA 35 T 19

.N1 = 880 spires } 0,25
.N2 = 880 spires
.N3 = 240 spires } 0,16
.N4 = 400 spires
.N5 = 800 spires
.N6 = 320 spires } 0,12
.N7 = 480 spires
.N8 = 139 spires } 0,80
.N9 = 139 spires
N10 = 16 spires 0,25

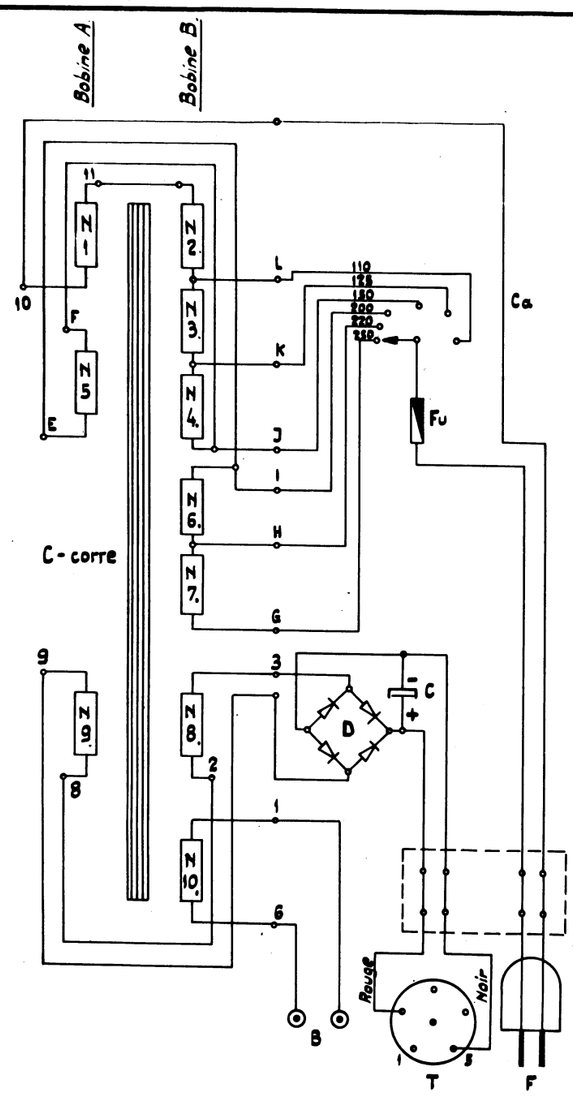

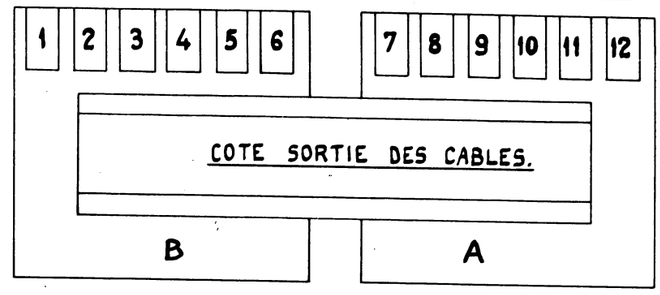

1.= Début 16 sp. (1V)
2.= Fin 139 sp. / Milieu 18 V.
3.= Début 139 sp. (18 V)
5.= Début 880 sp. / Milieu 110 V
6.= Fin 16 sp. (1V)
8.= Fin 139 sp. / Milieu 18 V
9 = Début 139 sp. (18 V)
11 = Début 880 sp. / Milieu 110 V
10.= Fin 880 sp. / Entrée primaire.

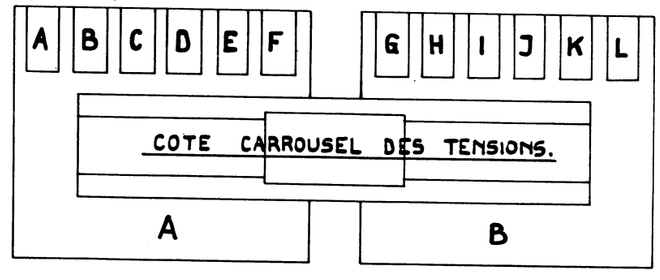

E. = Fin 800 sp. (150 V)
F. = Début 800 sp. (200 V)
G. = Fin 480 sp. (250 V)
H. = Début 480 sp. / Fin 320 sp. (220V)
I. = Début 320 sp. (200V)
J. = Fin 400 sp. (150 V)
K. = Début 400 sp. / Fin 240 sp. (125V)
L = Début 240 sp. / Fin 880 sp. (110V)

Alimentation ATN.
depuis Nº 63407

KUDELSKI PAUDEX (VAUD.)

Maßstab Echelle	Gezeichnet Dessiné	25.11.63	Haury
	Geprüft Contrôlé		
	Gesehen Vu		

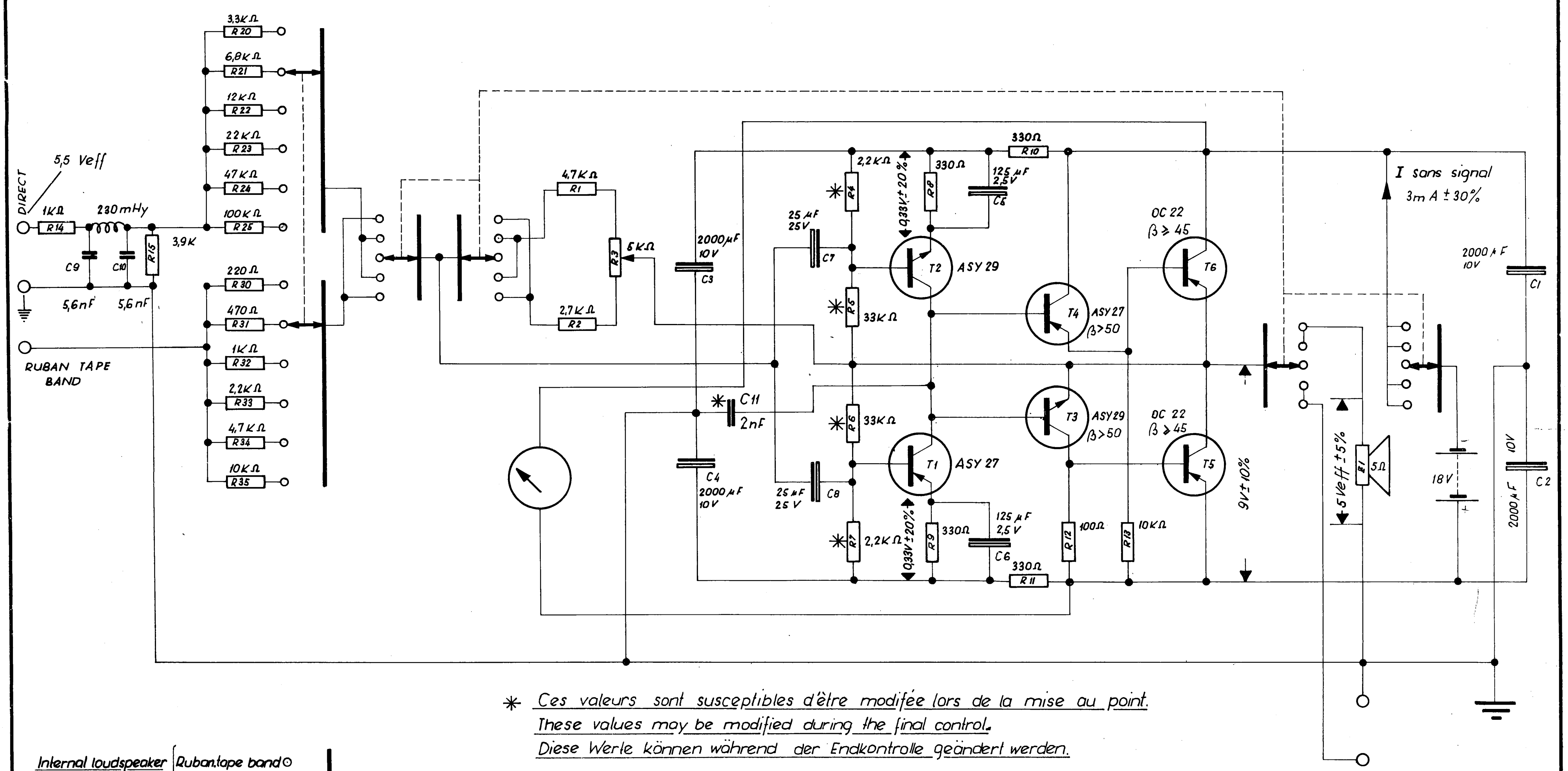

✳ Ces valeurs sont susceptibles d'être modifée lors de la mise au point.
These values may be modified during the final control.
Diese Werte können während der Endkontrolle geändert werden.

Internal loudspeaker { Ruban.tape band
Direct
Stop
External loudspeaker { Direct
Ruban.tape band

Schema general DH.	Maßstab Echelle	Gezeichnet Dessiné	20.3.63	Doury
	⁄.	Geprüft Contrôlé	3.4.63	[signature]
		Gesehen Vu		
KUDELSKI - PAUDEX SUISSE		**DH 0050**		

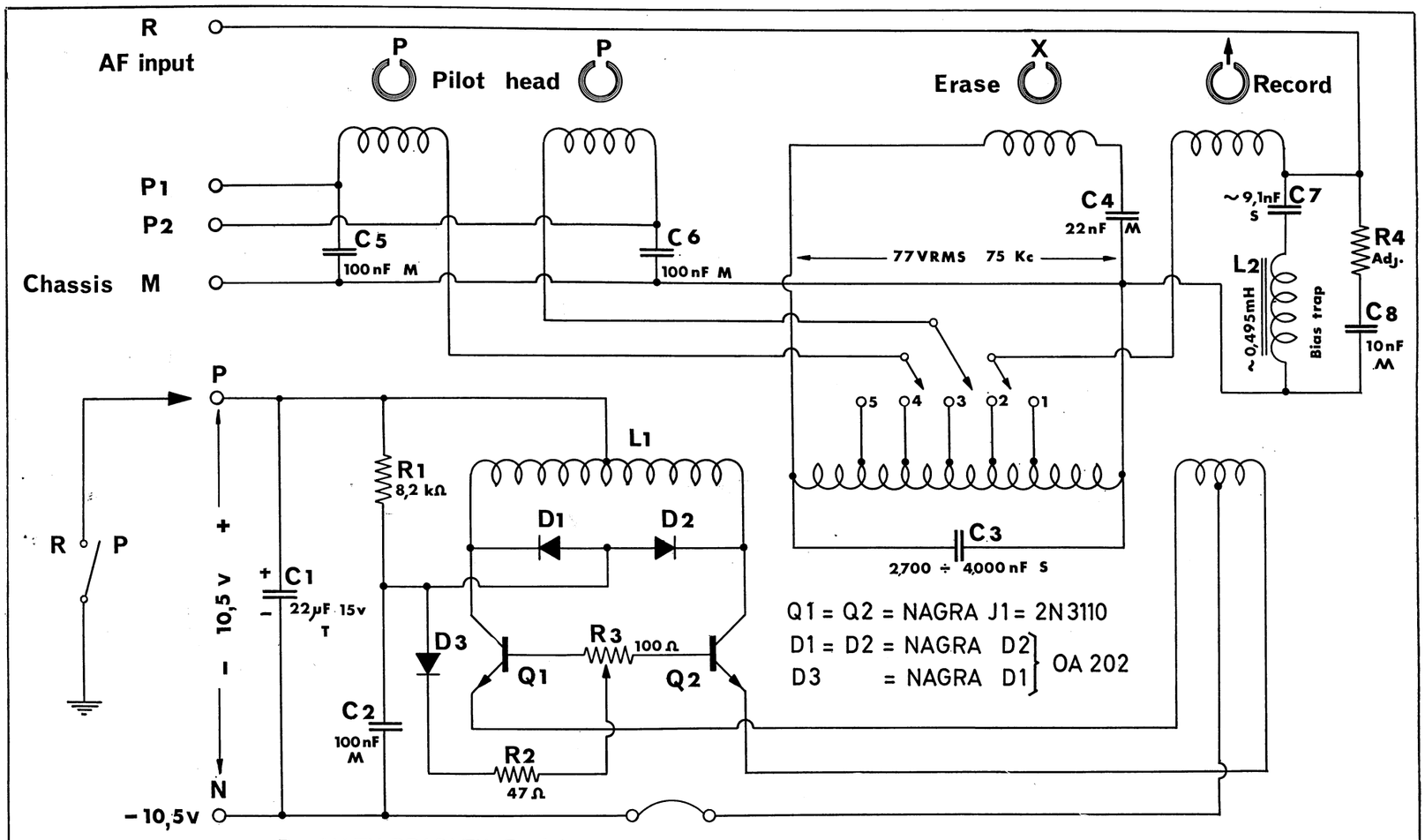

R = ALLEN BRADLEY Resistor
M = Polyester capacitor
S = Polystyrene capacitor
T = Dry Tantalum
All semi conductors are Silicon

NAGRA III **Bias and erase Oscillator** **MK-2**	÷	5.4.65	J.C.
Kudelski Renens Vd Switzerland			

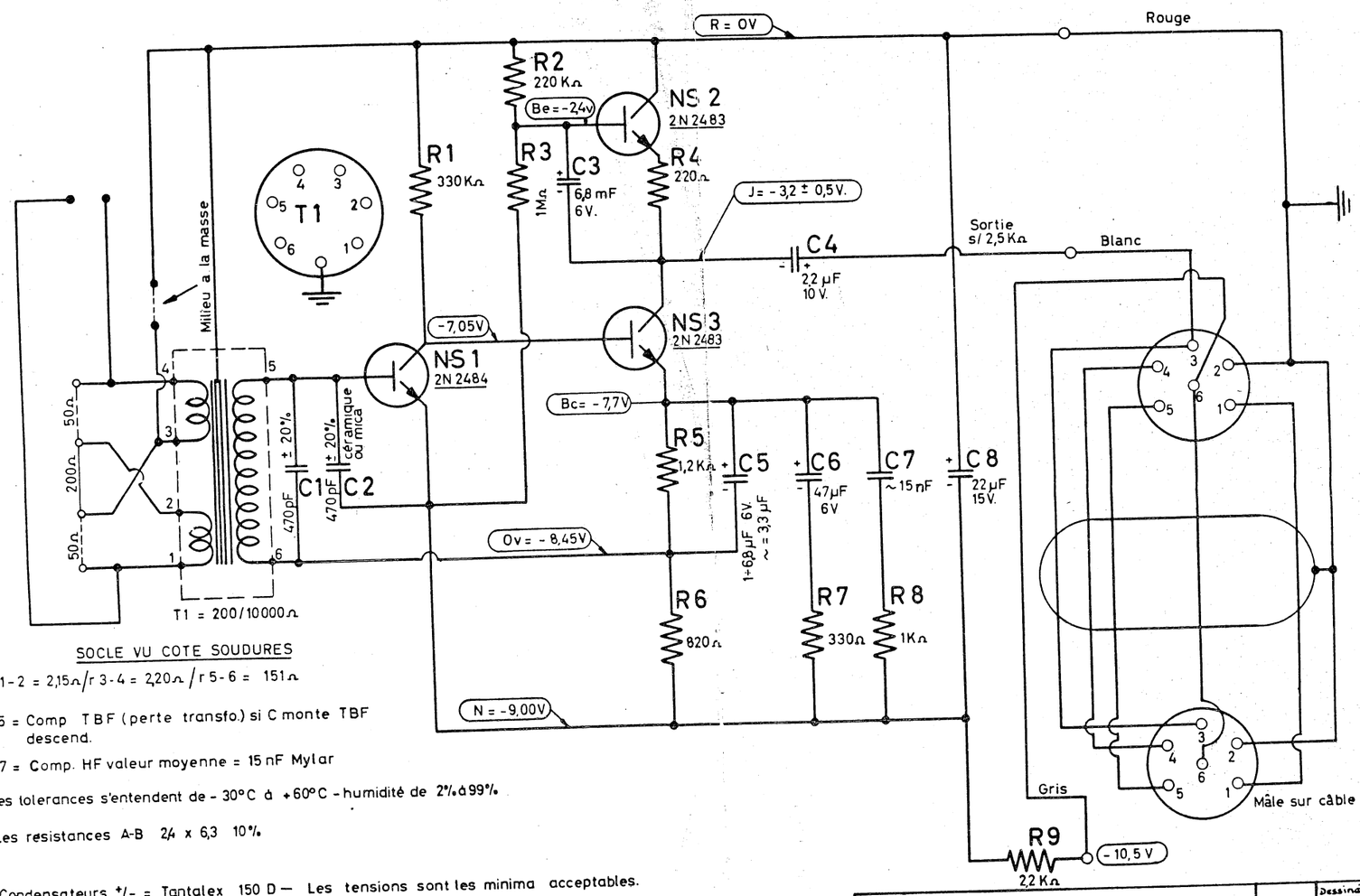

SOCLE VU COTE SOUDURES

r 1-2 = 2,15Ω / r 3-4 = 2,20Ω / r 5-6 = 151Ω

C 5 = Comp TBF (perte transfo.) si C monte TBF descend.

C 7 = Comp. HF valeur moyenne = 15 nF Mylar

Les tolerances s'entendent de - 30°C à +60°C - humidité de 2% à 99%.

Les resistances A-B 2,4 x 6,3 10%.

Condensateurs +/- = Tantalex 150 D — Les tensions sont les minima acceptables.

Alimentation : -10,5V ± 0,5

→ 0,67mA à + 25° C

~ 0,85mA à - 32°C

~ 0,49mA à + 72°C

PREAMPLI MICRO BS II	%	Dessiné	17.6.63 J.C.
		Controlé	
		Vu	
KUDELSKI PAUDEX SUISSE	640616		

Schema de raccordement du DH au Nagra.

Connection diagram of the DH to the Nagra

Verbindungsschema vom DH zum Nagra

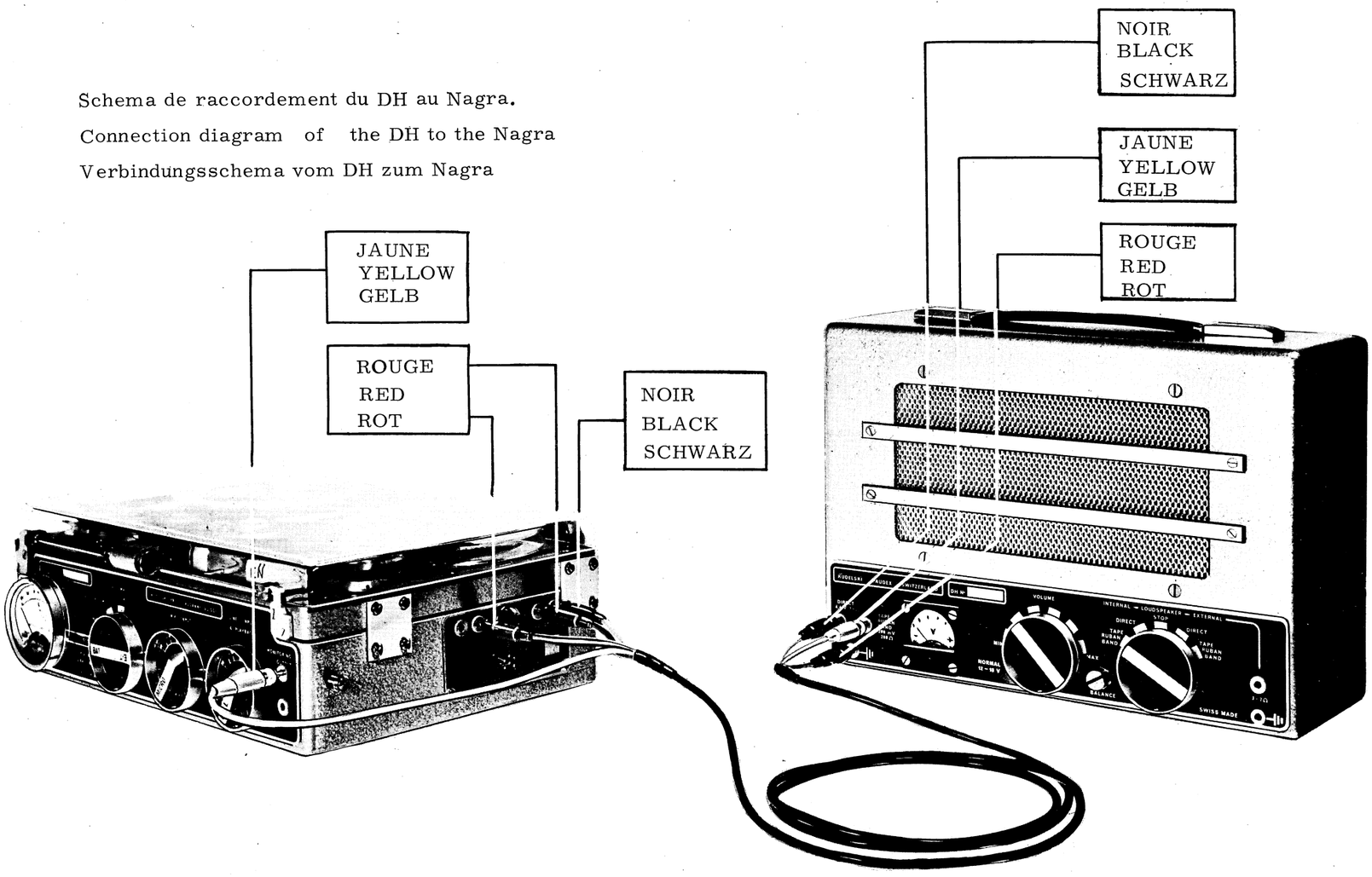

KUDELSKI PAUDEX SUISSE

— DH 0002 —

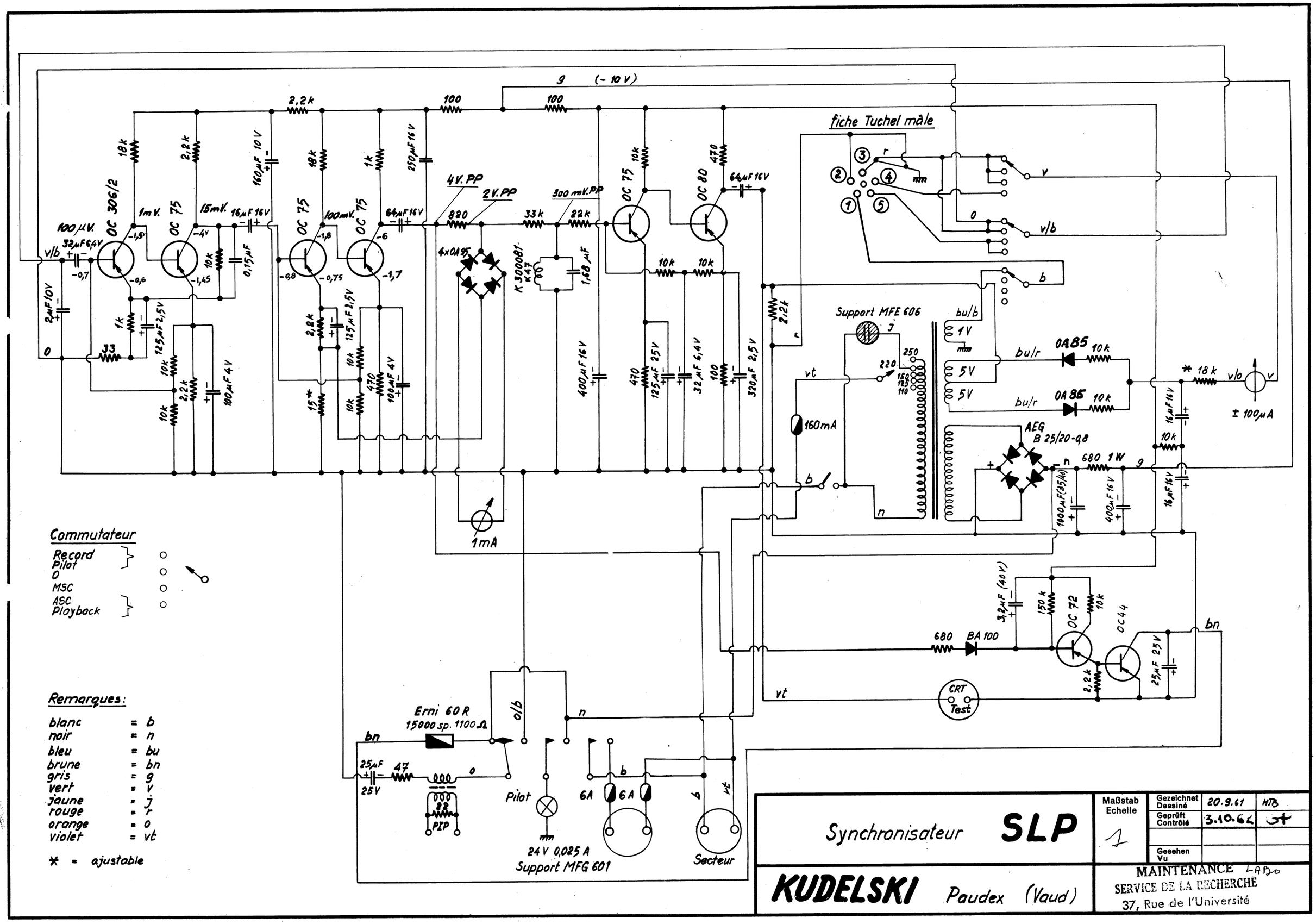
9 (- 10 V)
fiche Tuchel mâle
OC 306/2
OC 75
OC 80
4V. PP
2V. PP
300 mV. PP
100 µV.
1mV.
15mV.
100mV.
4xOA95
K 300081-K47
Support MFE 606
AEG B 25/20-0,8
OA85
BA 100
OC 72
OC 44
CRT Test
160mA
1mA
± 100µA
Erni 60 R 15000 sp. 1100 Ω
PIP
Pilot
24 V 0,025 A
Support MFG 601
Secteur
Commutateur
Record
Pilot
0
MSC
ASC
Playback
Remarques:
blanc = b
noir = n
bleu = bu
brune = bn
gris = g
vert = v
jaune = j
rouge = r
orange = o
violet = vt
* = ajustable
Synchronisateur SLP
Maßstab Echelle 1
Gezeichnet Dessiné 20.9.61 HTB
Geprüft Contrôlé 3.10.61
Gesehen Vu
KUDELSKI Paudex (Vaud)
MAINTENANCE LABO
SERVICE DE LA RECHERCHE
37, Rue de l'Université

9 JAN 1963

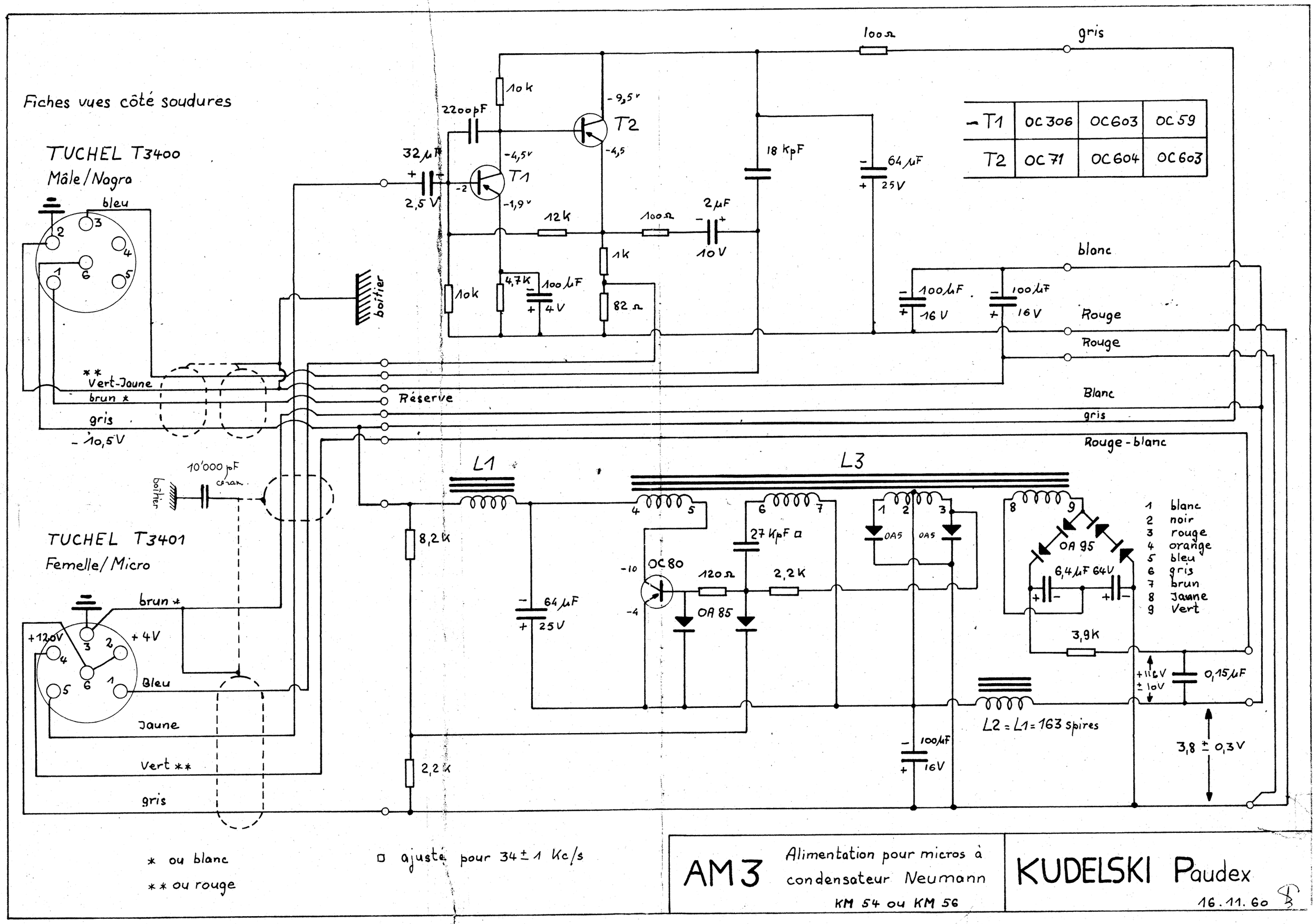
Fiches vues côté soudures
TUCHEL T3400
Mâle/Nagra
bleu
boitier
Vert-Jaune **
brun *
gris
- 10,5V
10'000 pF
TUCHEL T3401
Femelle/Micro
brun *
+12,6V
+ 4V
Bleu
Jaune
Vert **
gris
32 µF
2,5 V
2200pF
10 k
-4,5V
T1
-2
-1,9V
12 k
4,7 K
100 µF
4 V
10 k
1 k
82 Ω
-9,5V
T2
-4,5
100 Ω
2 µF
10 V
18 KpF
64 µF
25 V
100 Ω
gris
blanc
100 µF
16 V
100 µF
16 V
Rouge
Rouge
Réserve
Blanc
gris
Rouge - blanc
L1
L3
8,2 K
64 µF
25 V
2,2 K
OC 80
-10
-4
120 Ω
2,2 K
27 KpF □
OA 85
OA5
OA5
100 µF
16V
OA 95
6,4 µF 64V
3,9 K
+11,6V
± 10V
0,15 µF
L2 = L1 = 163 spires
3,8 ± 0,3 V
1 blanc
2 noir
3 rouge
4 orange
5 bleu
6 gris
7 brun
8 Jaune
9 Vert
* ou blanc
** ou rouge
□ ajusté pour 34 ± 1 Kc/s
AM3
Alimentation pour micros à condensateur Neumann
KM 54 ou KM 56
KUDELSKI Paudex
16.11.60

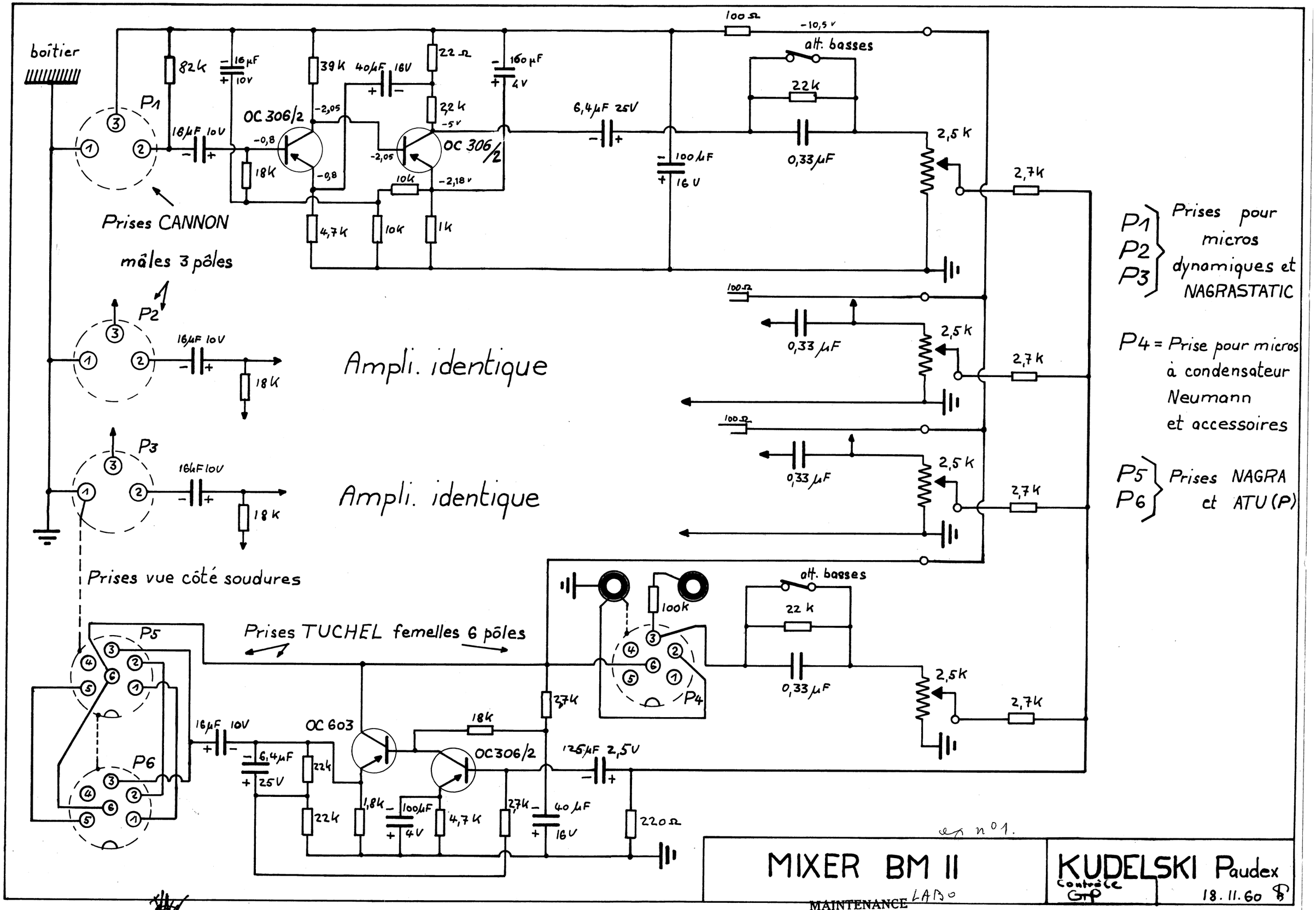
boîtier
P1
P2
P3
P4
P5
P6
Prises CANNON
mâles 3 pôles
Ampli. identique
Ampli. identique
Prises vue côté soudures
Prises TUCHEL femelles 6 pôles
OC 306/2
OC 306/2
OC 603
OC306/2
alt. basses
alt. basses
P1 P2 P3 Prises pour micros dynamiques et NAGRASTATIC
P4 = Prise pour micros à condensateur Neumann et accessoires
P5 P6 Prises NAGRA et ATU (P)
MIXER BM II
KUDELSKI Paudex
18.11.60
Contrôle
GP
ex n°1.
LABO
MAINTENANCE
SERVICE DE LA RECHERCHE
37, Rue de l'Université
9 JANV 1963