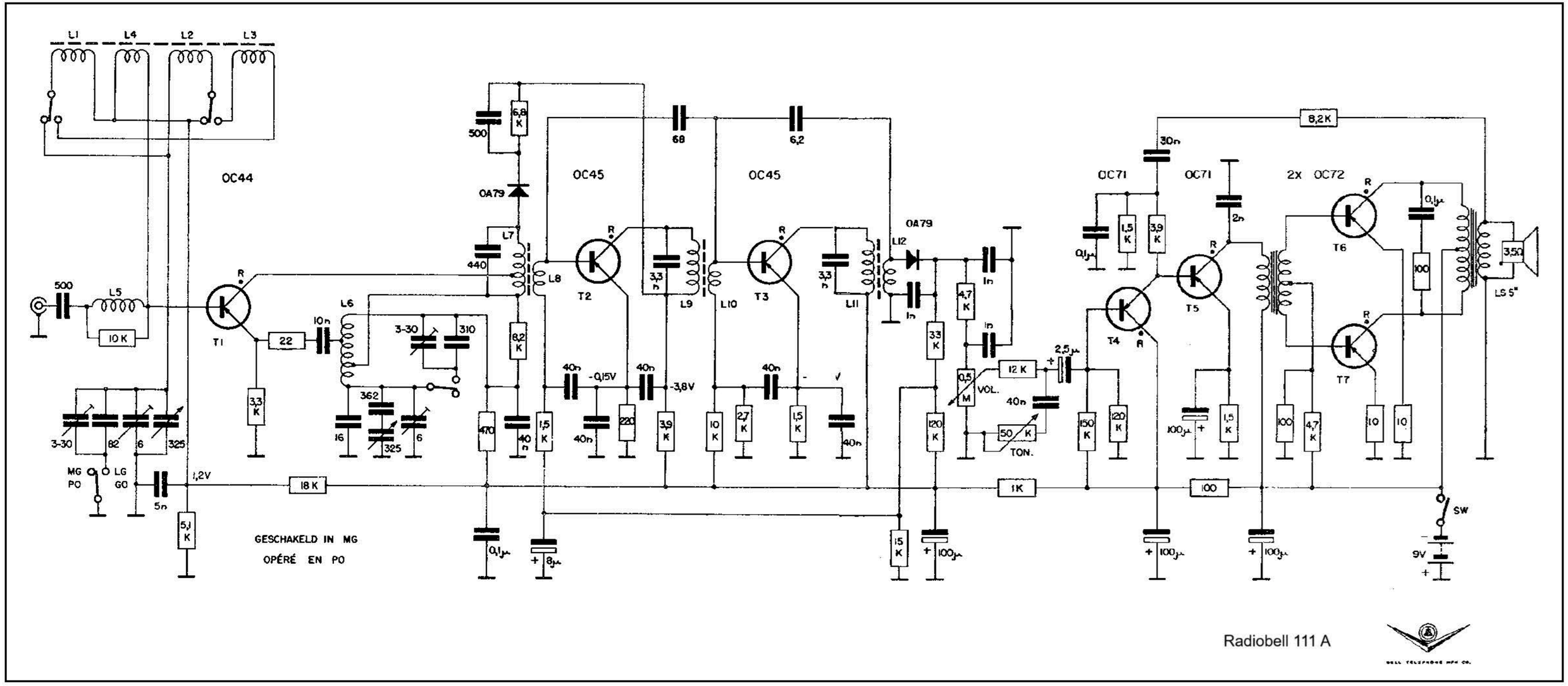

Radiobell 111 A