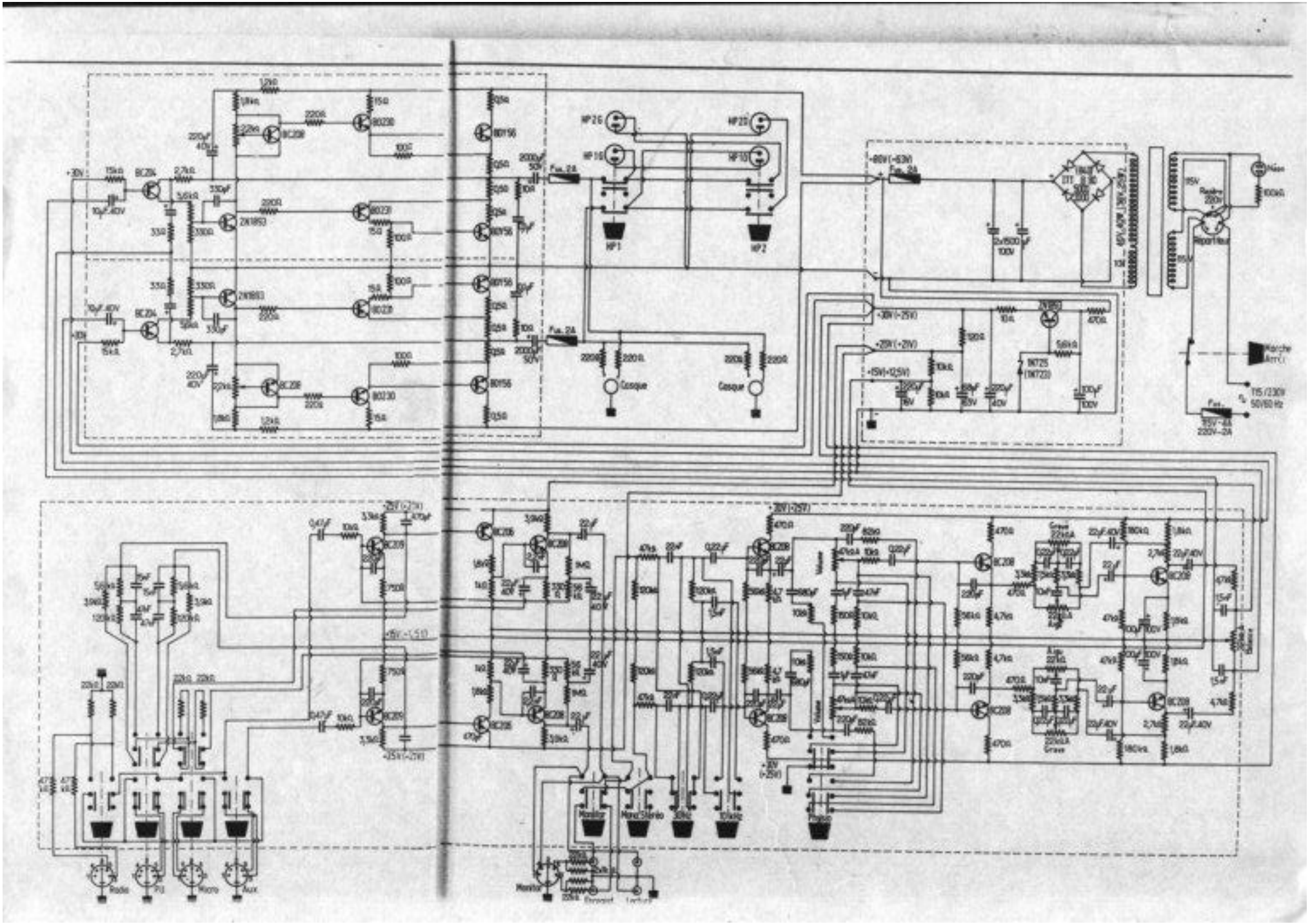
HP1
HP2
Casque
Casque
Fus. 2A
Fus. 2A
Fus. 2A
Radio
PU
Micro
Aux
Monitor
Mono/Stereo
Volume
Volume
Grave
Aigu
Grave
Aigu
Balance
Moteur
Marche Arrêt
115/230V 50/60 Hz
Fus. 315V-4A 220V-2A
Enregist
Lecture