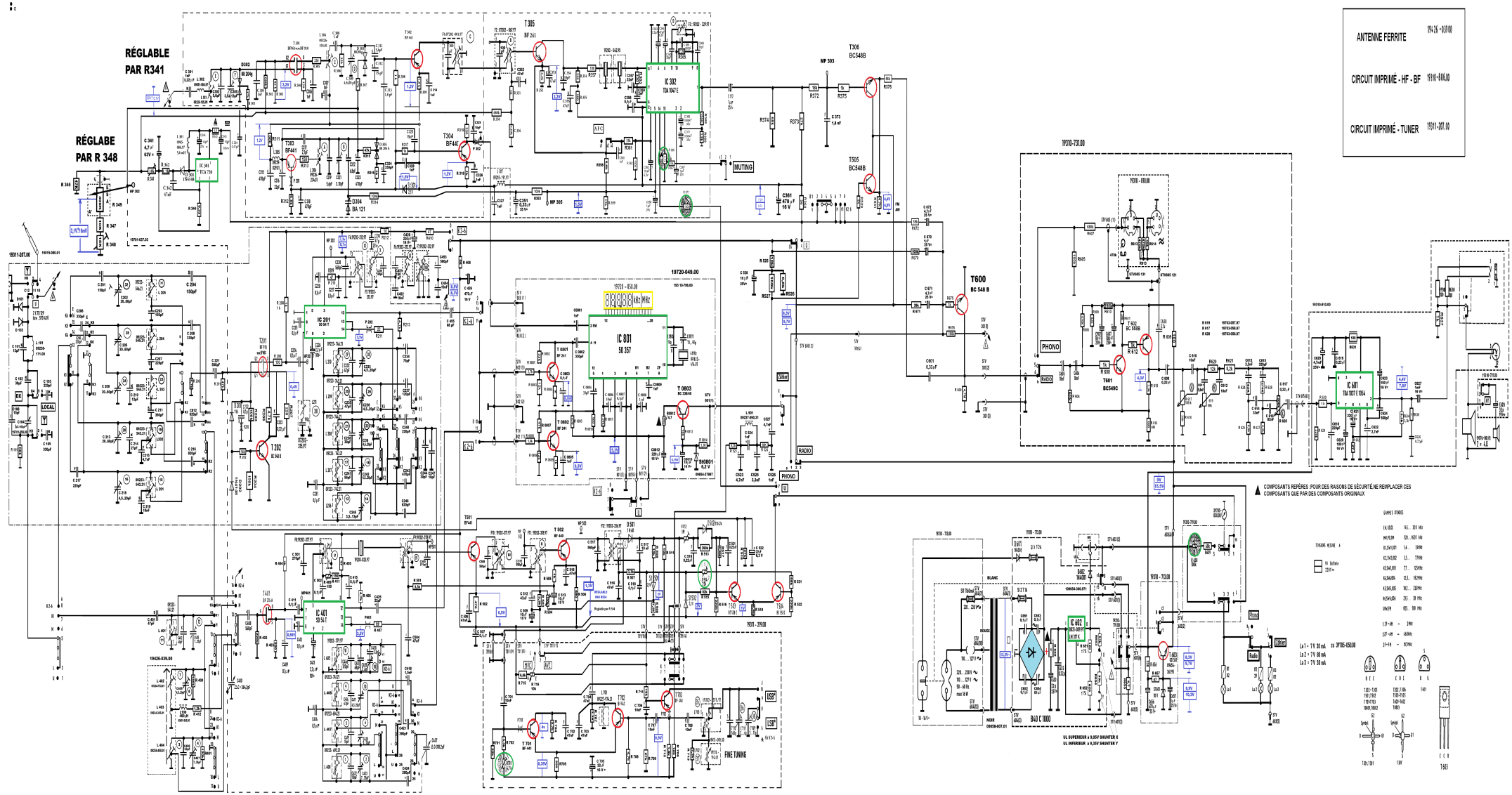
ANTENNE FERRITE
CIRCUIT IMPRIMÉ - HF - BF
CIRCUIT IMPRIMÉ - TUNER
RÉGLABLE PAR R341
RÉGLABE PAR R 348
IC 302 TDA 1074 E
IC 201 SO 14 T
IC 801 50 257
IC 401 SO 14 T
IC 601 TDA 1072 C 1054
IC 602 UM 3714
T600 BC 548 B
T601 BC549C
T602 BC 559B
T305 BF 241
T306 BC548B
T505 BC548B
T304 BF440
T303 BF441
T301 BF441
T302 BF 440
T 202 BC 548 B
T 801 BF 241
T 802 BF 241
T 803 BC 238/B
T 804 BF 241
T 805 BF 241
T 806 BF 241
T 807 BF 241
T 501 BF441
T 502 BF 440
T 503 BC 238/B
T 504 BC 548 B
T 701 BF441
T 702 BF441
T 703 BF 440
T 704 BF 441
T 705 BC 238/B
T 706 BC 238/B
T 707 BC 238/B
T 708 BC 238/B
T 709 BC 238/B
T 710 BC 238/B
T 711 BC 238/B
T 712 BC 238/B
T 713 BC 238/B
T 714 BC 238/B
T