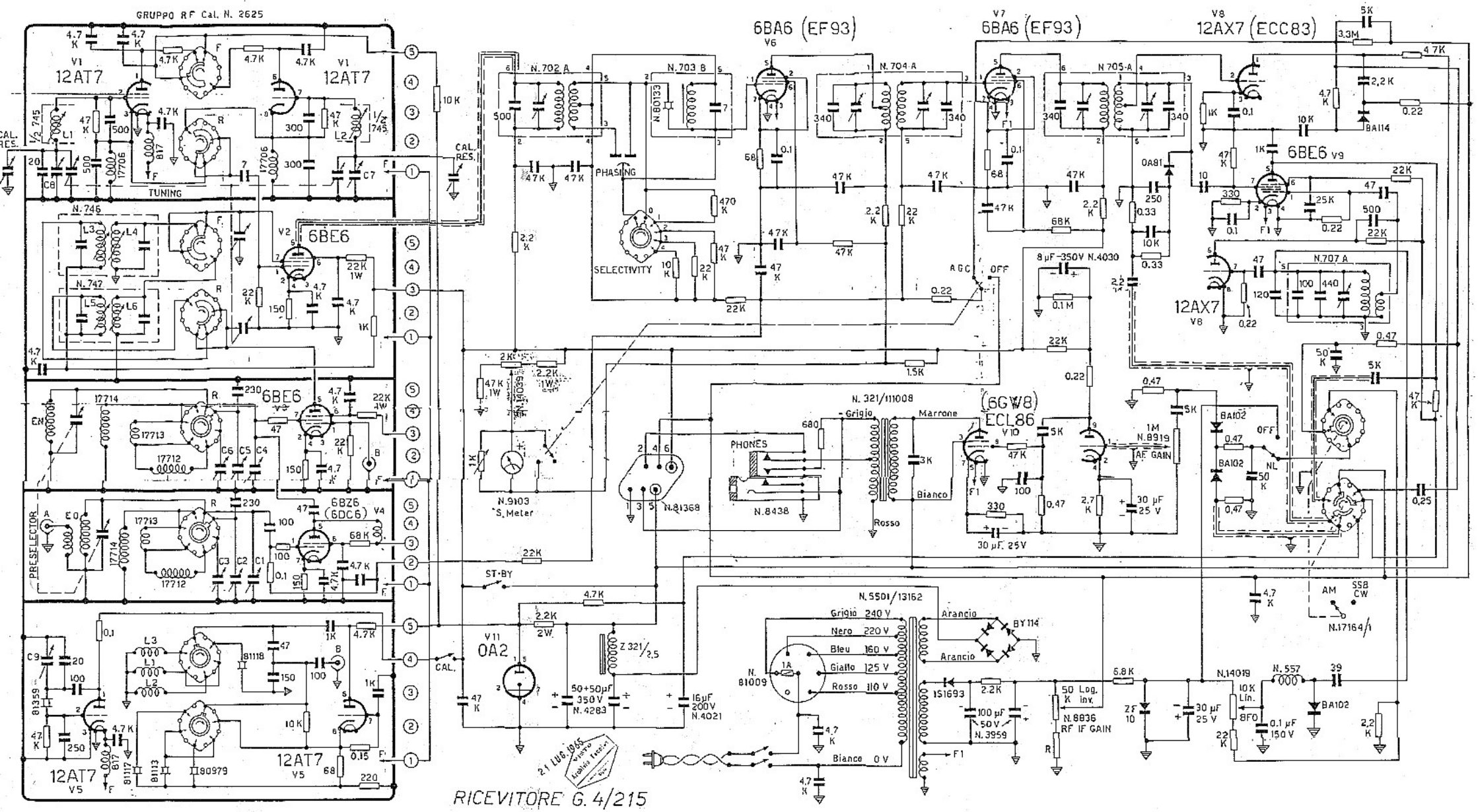
GRUPPO RF Cal. N. 2625
V1 12AT7
V1 12AT7
TUNING
N. 746
N. 747
V2 6BE6
6BE6
6BZ6 (6DC6) V4
PRESELECTOR
12AT7 V5
12AT7 V5
N. 702 A
N. 703 B
N. 704 A
N. 705 A
PHASING
SELECTIVITY
6BA6 (EF93) V6
V7 6BA6 (EF93)
V8 12AX7 (ECC83)
6BE6 V9
12AX7 V8
N. 707 A
AGC
OFF
N. 321/111008
Grigio
Marrone
Bianco
Rosso
(6GW8) ECL86 V10
AF GAIN
RF IF GAIN
N. 9103 S. Meter
PHONES
N. 8438
N. 81368
ST-BY
CAL.
V11 OA2
Z 321/2,5
N. 5501/13162
Grigio 240 V
Nero 220 V
Bleu 160 V
Giallo 125 V
Rosso 110 V
Arancio
Bianco 0 V
BY 114
N. 81009
N. 8836
N. 14019
N. 557
N. 17164/1
AM
SSB CW
NL
BFO
21 LUG. 1965
RICEVITORE G. 4/215