PHILIPS 22 RB 940

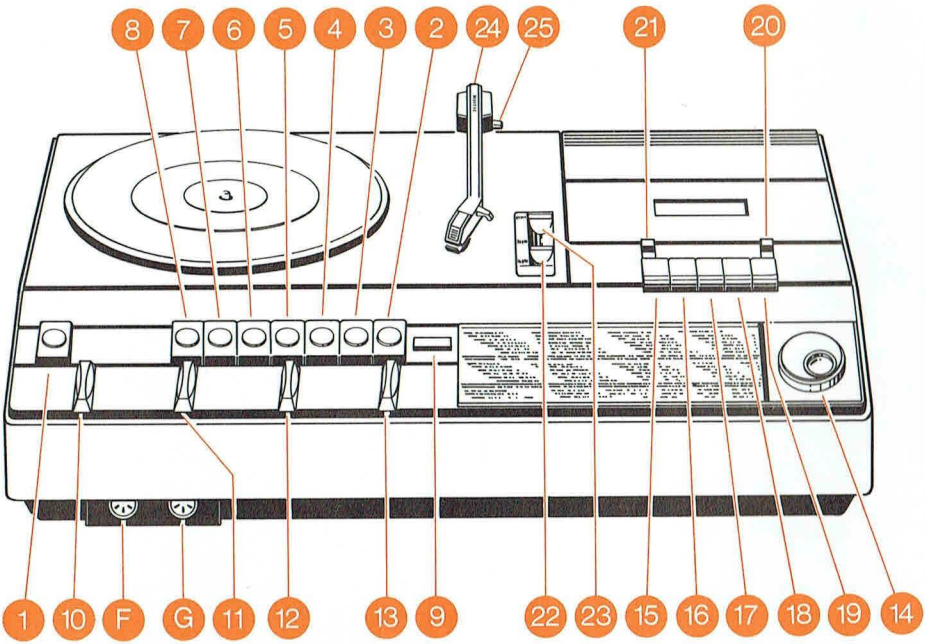
8
7
6
5
4
3
2
24
25
21
20
1
10
F
G
11
12
13
9
22
23
15
16
17
18
19
14

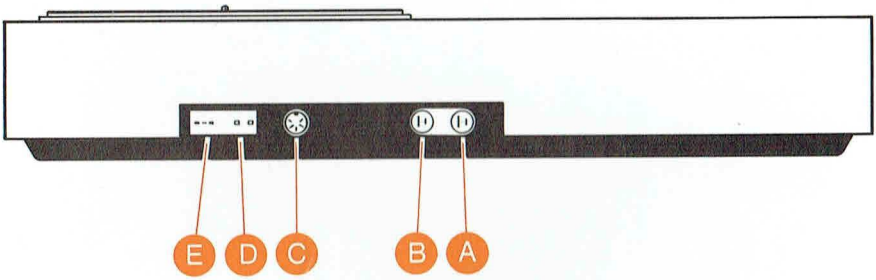
E
D
C
B
A

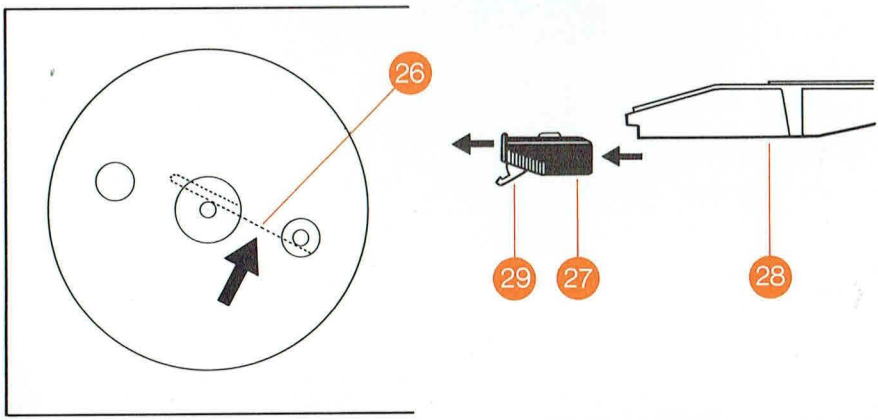
26
29
27
28

- Wiedergabetaste (7) drücken.
- Die gewünschte Drehzahl mit Knopf (23) einstellen.
- Nadelschutz-Visier (29) bis zur Einrastung hochklappen.
- Tonarm (24) aus der Stütze heben und wieder locker auflegen.
- Schallplatte auf den Plattenteller legen. Für Singleplatten mit großem Mittelloch beigefügten Bobby verwenden.
- Schiebeknopf (22) zum Abheben des Tonarmes in Stellung ▽ bringen.
- Tonarm von der Stütze nehmen und langsam nach außen schwenken bis Einschaltgeräusch ertönt. Der Plattenteller beginnt zu drehen.
- Tonarmkopf (27) über die Schallplatte schwenken und durch Betätigung des Knopfes (22) in Stellung ▼ absenken.
- Um die Wiedergabe kurzzeitig zu unterbrechen, wird der Schiebeknopf (22) in die Stellung ▽ gebracht.
- Am Ende der Platte schaltet sich der Plattenspieler automatisch ab. Legen Sie den Tonarm dann auf seine Stütze zurück und Knopf (22) in Stellung ▼ bringen. Soll das Abspielen vorzeitig beendet werden, wird der Knopf (22) in Stellung ▽ gebracht, und der Tonarm zum Plattenzentrum geschwenkt. Nach dem Ausschalten wird der Tonarm auf die Tonarmstütze gelegt und der Knopf (22) wieder in die Stellung ▼ gebracht.
- Ausschalten des Empfängers durch Nachdrücken von Taste (1).

Wartung
Der Mechanismus des Plattenspielers bedarf keinerlei Wartung, da er selbstschmierende Teile besitzt. Die Abtastnadel ist einer geringen Abnutzung unterworfen und sollte von Zeit zu Zeit vom Fachhändler überprüft werden.

Ersatz des Tonkopfes
Der Tonkopf (27) wird an den geriffelten Seitenteilen aus dem Tonarm (28) gezogen und in umgekehrter Reihenfolge durch einen neuen Tonkopf GP 214 (mit M-Saphir) oder GP 215 (mit M-Diamant) ersetzt. Die elektrischen Verbindungen werden dabei automatisch hergestellt.

Nadelauflagekraft
Die Nadelauflagekraft läßt sich durch Verdrehen der Rändelschrauben (25) zwischen 3 und 6 Pond einstellen. Für den eingebauten Tonkopf wurde bereits in der Fabrik die optimale Auflagekraft von 5 p eingestellt. Größere Abweichungen von diesem Wert bringen Nachteile in der Wiedergabequalität.
Für die Anmeldung bei der zuständigen Rundfunkanstalt benötigen Sie die FTZ-Nummer. Sie lautet für dieses Gerät: U 121.

Français

Préparation

Adaptation à la tension du secteur
L'appareil est adapté à une tension secteur de 220 V, excepté la version /15 qui l'est pour 240 V. Si cela ne correspond pas à la tension du secteur local, veuillez consulter votre revendeur.
Remarque: La version /29 possède un adaptateur de tension pour 127/220 V. Ne jamais tourner cet adaptateur lorsque l'appareil est relié au secteur.

Enceintes acoustiques (voir figures sur la page dépliante)
Les deux enceintes, fournies avec l'appareil doivent être raccordées aux prises (A) et (B) sur le panneau arrière. La gauche en (A) et la droite en (B). Le choix de l'emplacement des enceintes dans la pièce nécessite de grands soins, si l'on veut obtenir un effet stéréo maximum. Chaque pièce ayant ses popres propriétés acoustiques, il est impossible de dire à l'avance où doivent être placés exactement les haut-parleurs. Il faut tâtonner pour trouver le meilleur résultat.
Voici quelques suggestions pour vous aider dans cette voie.
- Placer les enceintes à environ 3 mètres l'une de l'autre;
- Par rapport au sol, elles doivent être approximativement au même niveau que l'oreille;
- La reproduction des notes graves est accentuée si les haut-parleurs sont placés dans les angles de la pièce;
- Ne placez pas de meubles lourds ou capitonnés, ainsi que des rideaux, sur le chemin du son.

Adopter pour les haut-parleurs des positions aussi symétriques que possible par rapport à la zone d'écoute. Cependant, en cas d'impossibilité, la symétrie peut être rétablie ay moyen du curseur (11).

Antennes
Les émetteurs FM puissants ou proches, peuvent être reçus avec l'antenne fil, fournie avec l'appareil, et qui doit être raccordée à la prise (E). Pour obtenir une bonne réception, il faut positionner ce fil en fonction de l'émetteur. Si les conditions locales de réception ne sont pas favorables, il faut alors utiliser une antenne dipôle FM extérieure qui sera raccordée à la prise (E) ⊓. Ceci est particulièrement important pour recevoir les émetteurs FM stéréo. Les émetteurs ondes courtes peuvent être reçus de la même façon. Les émetteurs grandes et petites ondes, puissants ou proches, peuvent être reçus par le cadre ferrocapteur incorporé. Pour les émetteurs lointains, il faut utiliser une antenne AM extérieure, raccordée à la douille "Y" de la prise (D), et un fil de terre à la douille ⏚ de la prise (D).
Remarque: La version /32 ne possède pas de cadre ferrocapteur incorporé. Les émetteurs AM peuvent être seulement reçus avec une antenne extérieure.

Magnétophone extérieur
Un magnétophone (mono ou stéréo) ou un tourne-disques extérieurs peuvent être raccordés à la prise (C).

Tourne-Disques
Avant usage, il faut préparer le plateau:
- Retirer le disque de caoutchouc du plateau.
- Tourner le ressort (26), visible à travers une ouverture du plateau, dans la direction de la flèche, et en même temps, soulever le plateau pour le retirer.
- Enlever la cale de transport (en mousse de plastique) du plateau.
- Replacer le plateau et le disque de caoutchouc.

Microphone
Sur la prise (F) on peut raccorder un microphone mono ou stéréo.

Ecouteurs (ou casque)
Utiliser la prise (G). Quand le repère sur la fiche est à gauche, les haut-parleurs et les écouteurs jouent en même temps; si le repère est à droite, l'écouteur fonctionne seul.

Manipulation

Tuner / amplificateur

Reproduction des programmes Radio
- Mettre l'appareil en marche en enfonçant la touche (1).
- Choisir la gamme d'onde en enfonçant l'une des touches (2), (3), (4) ou (5).
- Rechercher la station désirée avec le bouton (14).
- Régler le volume sonore avec le curseur (10).
- Régler la tonalité avec les curseurs (12) et (13).
- Régler la balance stéréo avec le curseur (11).
- En cas de réception FM stéréo, l'indicateur (9) s'illumine. Si la réception en stéréo n'est pas satisfaisante (trop de bruits parasites), appuyez sur la touche (6).

Reproduction par écouteur (casque)
Grâce à l'écouteur (prise (G), voir "Préparation"), on peut écouter tous les programmes, à la fois pendant un enregistrement ou une reproduction, sans déranger les personnes avoisinantes.

Reproduction d'un enregistrement à partir d'un tourne-disques, équipé d'une cellule de lecture à crystal ou céramique, ou d'un magnétophone extérieur.
L'appareil extérieur doit être raccordé à la prise (C).
- Appuyer sur la touche marche / arrêt (1).
- Appuyer sur la touche de reproduction (7).
- Régler le volume, la tonalité, la balance, au moyen des curseurs (10), (11), (12) et (13).

Magnétophone à cassettes

Mise en place de la cassette
Le couvercle support de cassette ne doit être manoeuvré (ouvert ou fermé) quand la touche (17) est enfoncée. Pour libérer cette touche, il faut appuyer sur la touche d'arrêt (19). Ensuite, pour ouvrir le couvercle, tirer vers soi la commande d'éjection (21) et introduire la cassette dans le couvercle, la partie ouverte étant vers vous, et la bobine pleine à droite. Fermer le couvercle.
La première piste de la cassette peut être alors utilisée. Pour utiliser l'autre piste, il faut retourner la cassette.

Enregistrement
Pour éviter d'enregistrer des passages non désirables, il est recommandé d'utiliser la commande de pause (20), de la manière suivante:
- Tirer vers vous la commande de pause (20).
- Appuyer sur la touche d'enregistrement (15) et tout en la maintenant dans la position enfoncée, appuyez sur la touche (17).
- Maintenant la cassette est prête pour l'enregistrement.

Pour commencer ce dernier, il suffit alors de repousser la commande de pause (20). Tout enregistrement précédent est alors automatiquement effacé.
- Afin d'utiliser aussi efficacement que possible la bande magnétique, il faut commencer l'enregistrement (repousser (20)) au moment où la pointe du tourne-disques touche le disque, ou quand on enfonce la commande de démarrage du magnétophone extérieur.
- Tout enregistrement peut être provisoirement interrompu en utilisant la commande de pause (20).

• L'arrêt définitif s'obtient en appuyant sur la touche (19).
Propriété littéraire et artistique: Sur le territoire Français, les articles 40 et 41 de la Loi du 11 mars 1957 sont applicables.

Reproduction d'une cassette
• Appuyer sur la touche marche/arrêt (1);
• Appuyer sur les touches de reproduction (7) et de démarrage (17).
• Régler le volume sonore, la tonalité, la balance, au moyen des curseurs (10), (11), (12) et (13).

Bobinage rapide avant et arrière
Pour revenir vers le début de la bande (bobinage arrière), il faut appuyer sur la touche (16) après avoir libéré le mécanisme en appuyant sur la touche (19). De la même façon on peut faire avancer la bande en appuyant sur la touche (18). Dans les deux cas, on arrête le bobinage en appuyant sur la touche (19).

Arrêt en fin de bande
Puisque les extrémités de la bande sont fixées aux bobines, le mouvement de la bande cesse automatiquement quand la bande arrive à sa fin. On doit néanmoins enfoncer la touche d'arrêt (19), pour éviter de déformer le galet presseur du magnétophone.

Protection contre un effacement accidentel
Sur le dos des cassettes à enregistrer se trouvent deux languettes qui, lorsque la cassette est en place, repoussent un ergot. Des enregistrements peuvent alors avoir lieu sur la cassette. En brisant les languettes on protège ces enregistrements contre tout effacement accidentel. Il n'y a pas de languettes sur les musicassettes, elles sont donc protégées. Cependant, si vous désirez effacer le programme et faire un nouvel enregistrement sur une telle cassette, vous pouvez le faire en recouvrant les ouvertures du dos de la cassette avec des morceaux de ruban adhésif.

Maintenance
Il est recommandé de nettoyer de temps en temps les pièces qui sont en contact avec la bande. Pour cela, il faut utiliser un chiffon non pelucheux, imprégné d'alcool pour nettoyage. Pour accéder à ces pièces, il faut ouvrir le couvercle (commande (21)) et enfoncer la touche (17); auparavant, il faut retirer la fiche secteur de la prise murale.
Remarque: Pour ce but on peut aussi utiliser notre cassette de nettoyage, type 811/CCT. Afin de protéger les cassettes de la poussière, il faut les replacer dans leur boîte immédiatement après usage. Il faut les stocker à la température ambiante (à l'abri des rayons solaires directs) et ne pas les placer à proximité de haut-parleurs et de transformateurs.

Enregistrement par un microphone
Le microphone doit être raccordé à la prise (F).
• Appuyer sur la touche marche/arrêt (1).
• Appuyer sur la touche (8).
• Voir le paragraphe "Enregistrement". Le niveau du volume sonore doit être réglé au minimum pour éviter une réaction acoustique (effet Larsen).
• Il est préférable de contrôler l'enregistrement par un écouteur en vue d'éviter la réaction acoustique.
• En cas d'utilisation d'un microphone mono, il faut en plus appuyer sur la touche (6).

Microphone avec amplificateur (babyphone)
L'appareil peut être utilisé comme amplificateur pour les sons recueillis par le microphone. Pour cela, il faut procéder comme suit:
• Mettre une cassette avec languette, dans le magnétophone.
• Mettre l'appareil en marche avec la touche (1).
• Appuyer sur la touche microphone (8).
• Appuyer sur la touche d'enregistrement (15).
• Régler le volume sonore par le curseur (10).
Remarque: En cas d'utilisation d'un microphone mono, appuyer sur la touche (6).

Tourne-disques

Manipulation
• Appuyer sur la touche marche/arrêt (1).
• Appuyer sur la touche de reproduction (7).
• Sélectionner la vitesse convenable par la commande (23).
• Repousser le protège pointe (29).
• Déverrouiller le bras de pick-up en le soulevant légèrement.
• Placer un disque sur le plateau. Pour les disques 45 t/m à grand trou, utiliser l'adaptateur.
• Placer la commande (22) en position ▽ .
• Soulever le bras de pick-up de son support et le déplacer vers la droite jusqu'à ce qu'on entende un léger déclic: le plateau commence à tourner.
• Amener la tête de pick-up (27) au dessus de la partie du disque que l'on veut entendre et mettre la commande (22) en position ▼ . Alors, la tête de pick-up s'abaisse doucement sur le disque.
• Pour obtenir une interruption provisoire de la reproduction: remettre la touche (22) en position ▽ .
• Achèvement de la reproduction: à la fin du disque le plateau s'arrête automatiquement. Remettre le bras de pick-up sur son support (si nécessaire, appuyer pour le bloquer).
• Pour arrêter complètement le tourne-disques avant la fin d'un disque, il faut d'abord remettre la commande (22) en position ▽ , puis déplacer le bras de pick-up vers le centre jusqu'à ce que l'arrêt automatique coupe le tourne-disques. Remettre ensuite le bras de pick-up sur son support et la commande (22) en position ▼ .
• Arrêter l'appareil en appuyant à nouveau sur la touche (1).

Maintenance
Le tourne-disques n'exige aucune maintenance particulière mais il est recommandé de contrôler la pointe à intervalle régulier (par exemple, une fois par an).

Remplacement de la tête de pick-up
Ceci peut être fait en dégageant la cellule de lecture (27) de son support (28) et en glissant le nouvel élément GP 214 (pointe saphir) ou GP 215 (pointe diamant). Les contacts électriques s'établissent automatiquement.

Ajustage de la force d'appui
La valeur de la force d'appui de la pointe peut être ajustée de 3 à 6 gr. force et est visible dans l'ouverture du bras de pick-up. Une force d'appui trop élevée peut causer un pleurage excessif du disque, tandis qu'une force trop faible peut entraîner une exploration insuffisante du sillon. La force d'appui est réglée en usine à 5 gr. F. En cas de nécessité on peut la modifier en tournant le bouton (25) situé à l'arrière du bras de pick-up.

Español

Preparación

Tensión de red
Esta unidad está ajustada a una tensión de red de 220 V, pero lo es a la de 240 V en el caso de la versión /15. Si este ajuste no corresponde a la tensión de red local, consulte a su distribuidor.
Nota: La versión /29 tiene un selector de tensión de 127 V/220 V. No cambien nunca el selector de tensión estando el aparato conectado a la red.

Cajas acústicas (véanse las figuras de la hoja plegada)
Las dos cajas acústicas entregadas con la unidad tienen que enchufarse a los conectores (A) y (B) de la parte posterior de ella: la caja de la izquierda en (A) y la de la derecha en (B). La colocación de las cajas en la habitación exige un cuidado especial si quiere conseguirse el máximo de efecto estereofónico. Cada habitación tiene sus propias características acústicas, lo que hace que resulte imposible dar una solución general. Las reglas siguientes les podrán ayudar en este problema:
• Separen las cajas unos 3 metros entre sí.
• De ser posible, pónganlas al nivel del oído.
• La reproducción de las notas bajas queda amplificada si se sitúan las cajas en rincones.
• Procuren que no queden cortinas ni muebles grandes en el trayecto de los altavoces.
• Hagan que la disposición de las cajas sea lo más simétrica posible. De todos modos, un poco de asimetría podrá corregirse con ayuda del mando de equilibrio (11).

Antenas
• Las emisiones de FM pueden recibirse con ayuda de la antena de hilo que también se entrega con la unidad, la cual se conectará al borne (E). Para conseguir una recepción óptima habrá de aplicarse a (E) ⊤⊤ una antena exterior de FM, lo que es de la mayor importancia en el caso de las emisiones de FM estéreo.
• Las estaciones de OC pueden recibirse también así. Para asegurar una mejor recepción se recomienda emplear una antena central o una exterior aplicada al borne (D).
• Las estaciones de OL y OM pueden recibirse con la antena ferroceptor incorporada. Para la recepción de transmisiones de AM débiles (OC, OM y OL) puede conectarse una antena de AM exterior al borne (D), lado marcado Y . Una toma de tierra unida al lado ⏚ mejorará la recepción de las emisoras de AM.
Nota: La versión /32 carece de antena ferroceptor. Con esta versión los transmisores de AM sólo pueden recibirse por medio de una antena exterior de AM.

Magnetófono exterior
Al borne (C) se puede conectar un magnetófono exterior monofónico o estereofónico, o un tocadiscos.

Tocadiscos
Antes de usar el tocadiscos hay que preparar:
• Quiten el sujetador del giradiscos.
• Hagan girar el muelle (26), visible por la abertura del tocadiscos, en el sentido de la flecha y simultáneamente tiren del plato y sáquenlo.
• Quiten el plástico de espuma del plato.

ERRATUM

ENGLISH

If a whistling noise is heard when recording a LW or MW programme, suppress it by operating mono key ⑥.

NEDERLANDS

Wanneer bij opname van een LG- of MG-zender een fluittoon optreedt kan deze onderdrukt worden door mono-toets ⑥ in te drukken.

DEUTSCH

Sollte bei der Aufnahme im LW- oder MW-Bereich ein Pfeifton zu hören sein, so ist die Mono-Taste ⑥ zu drücken.

FRANCAIS

La cassette peut être introduite dans l'appareil de la manière expliquée à la page 13; il faut cependant prendre soin que la bobine pleine soit située à gauche et non pas à droite.
Si un sifflement se fait entendre pendant l'enregistrement d'un émetteur GO ou PO, on peut le supprimer en appuyant sur la touche ⑥.

ESPANOL

Cuando durante el registro de una emisora de onda larga o media se produzca un silbido, éste puede suprimirlo apretando la tecla de "mono" ⑥.

ITALIANO

Qualora si verifichi un sibilo durante la registrazione di una stazione OL oppure OM, premete il tasto ⑥.

NORSK

Hvis det under innspilling pa lang- eller mellombølge høres en "pipetone" kan dette elimineres ved a trykke ned monoknappen ⑥.

SUOMI

PA- ja KA-ohjelmia äänitettäessä mahdollisesti kuuluvaa viheltävää ääntä voidaan vaimentaa monokytkimellä ⑥.

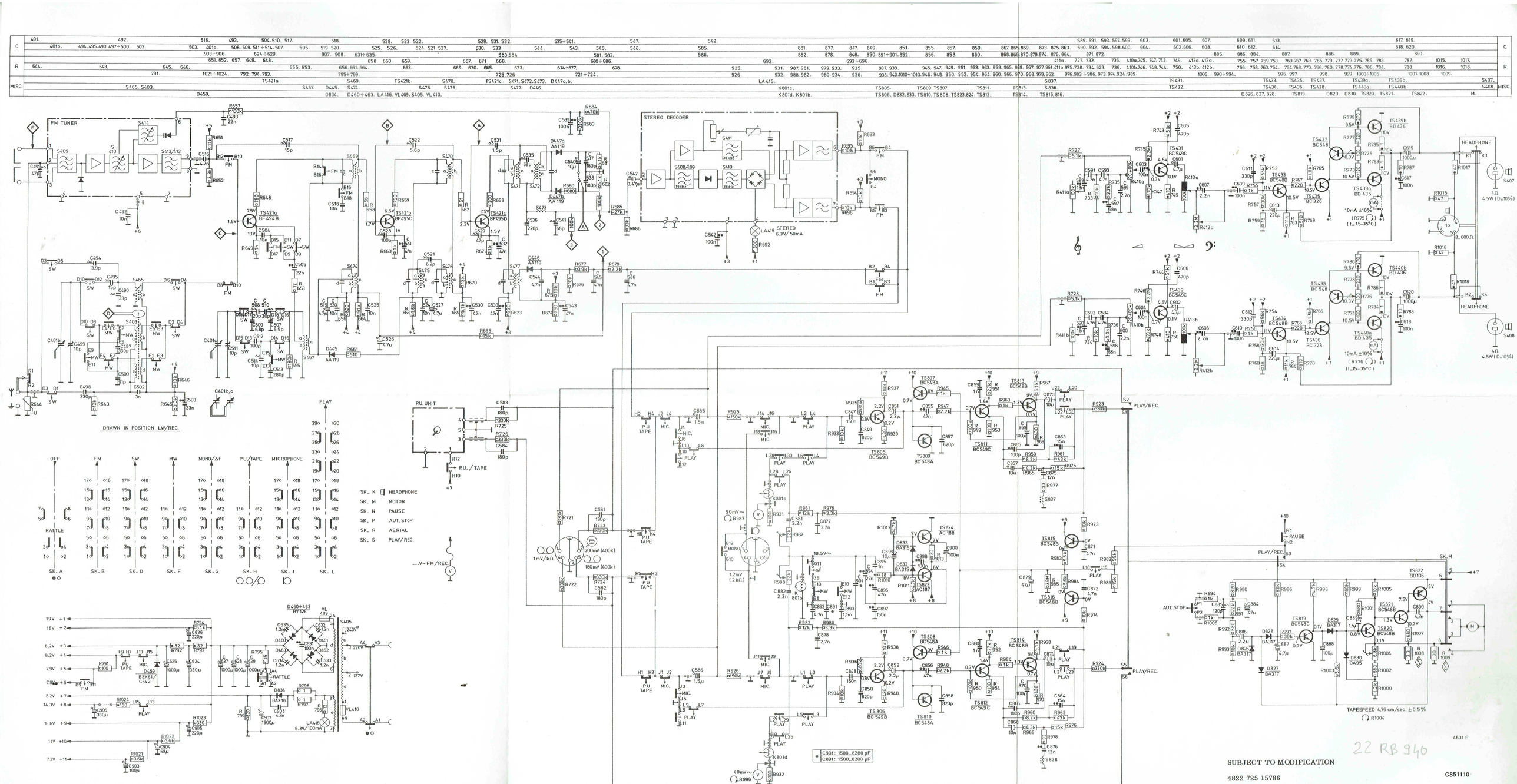
FM TUNER
STEREO DECODER
PU. UNIT
DRAWN IN POSITION LW/REC.
OFF
FM
SW
MW
MONO/Δf
PU/TAPE
MICROPHONE
RATTLE
SK. A
SK. B
SK. D
SK. E
SK. G
SK. H
SK. J
SK. L
SK. K HEADPHONE
SK. M MOTOR
SK. N PAUSE
SK. P AUT. STOP
SK. R AERIAL
SK. S PLAY/REC.
...V-FM/REC.
PLAY/REC.
PAUSE
AUT. STOP
TAPESPEED 4.76 cm/sec. ±0.5%
HEADPHONE
4631 F
22 RB 940
SUBJECT TO MODIFICATION
4822 725 15786
C851110