Service manual

RADIO 90RL412

00/01/03

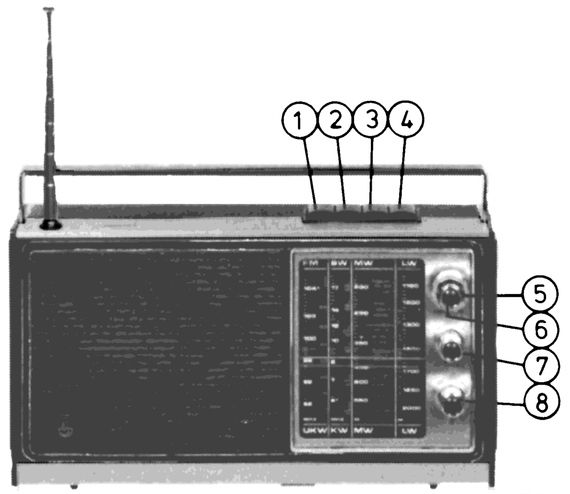

1756A

PHILIPS

1	FM-switch FM-schakelaar Commutateur FM UKW-Schalter Commutatore FM	SK-A	2	SW-switch KG-schakelaar Commutateur OC KW-Schalter Commutatore OC	SK-B	3	MW-switch MG-schakelaar Commutateur PO MW-Schalter Commutatore OM	SK-C
4	LW-switch LG-schakelaar Commutateur GO LW-Schalter Commutatore OL	SK-D	5	Tuning Afstemming Syntonisation Abstimmung Sintonio	VC1	6	Fine tuning Fijnafstemming Réglage fin Feinabstimmung Sintonia fine	C22
7	On/off + volume control Aan/uit + volume regelaar Marche/arrêt + commando de volume Ein/Aus + Lautstärkeregler Interruttore marcia/fermo + comando di volume	SK+ E + R32	8	Tone control Toonregeling Commande de tonalité Klang-Regler Controllo di tono	R31			

Supply voltage	6 V ⎓ (4x1.5 V) 220 V ~	Voedingsspanning	Tension d'allimentation	Speisespannung	6 V ⎓ (4x1.5 V) 220 V ~	Tensione d'alimentazione
Consumption AM (without signal)	16-20 mA	Verbruik AM (zonder signaal)	Consommation AM (sans signal)	Verbrauch AM (ohne Signal)	16-20 mA	Consumo AM (senza signale)
Consumption FM (without signal)	18-22 mA	Verbruik FM (zonder signaal)	Consommation FM (sans signal)	Verbrauch FM (ohne Signal)	18-22 mA	Consumo FM (senza signale)
Output power	1 W	Uitgangsvermogen	Puissance de sortie	Ausgangsleistung	1 W	Potenza di uscita
Loudspeaker	4 Ω	Luidspreker	Haut-parleur	Lautsprecher	4 Ω	Altoparlante
IF-AM /00	452 kHz	MF-AM /00	FI-AM /00	ZF-AM /00	452 kHz	FI-AM /00
/01	460 kHz	/01	/01	/01	460 kHz	/01
/03	470 kHz	/03	/03	/03	470 kHz	/03
IF-FM	10.7 MHz	MF-FM	FI-FM	ZF-UKW	10.7 MHz	FI-FM
Dimensions	270x140x55 mm	Afmetingen	Dimensions	Abmessungen	270x140x55 mm	Dimensioni

Wave ranges - Golfbereiken - Gammes d'ondes - Wellenbereiche - Gamme d'onda

LW-LG-GO-LW-OL	: 150 - 260	kHz	(2000 - 1154 m)
MW-MG-PO-MW-OM	: 520 - 1605	kHz	(577 - 187 m)
SW-KG-OC-KW-OC	: 5.95 - 18.3	MHz	(50.4 - 16.9 m)
FM-FM-FM-UKW-FM	: 87.5 - 104	MHz	

Transistor

TS1	ED1501A/ED1502E	TS8	ED1401B/ED1402C,D
TS2	ED1501B1/ED1502C	TS9	ED1601C/ED1602E
TS3	ED1501A/ED1502E	TS10	AC188 } pair
TS4	ED1501C/ED1502A,B	TS11	AC187 } pair
TS5	ED1501B2/ED1502D	TS12	AC188
TS6	ED1501B2/ED1502D	TS13	AC188
TS7	ED1401C/ED1402E		

Diodes

D1	CDG00
D2	CDG00
D3	1N60 } pair
D4	1N60 } pair
D5	CDG00
D6	CD0140
D7 + D10	MR9601

Subject to modification

SERVICE

Index: CS33987-CS33992

4822 725 10936

Printed in the Netherlands

Wave range SK	Signal to	◇	Var. Cap.	Adjust	Indication
MW (520~1605 kHz)	/00 452 kHz /01 460 kHz /03 470 kHz Via .02µF to	A B C D	MIN.	L H F E	1 MAX.
FM (87.5~104 MHz)	FM 10.7 MHz AM 10.7 MHz	F	MAX.	M K G A N	MAX. 1 MIN. 1
MW (520~1605 kHz)	512 kHz	G	MAX.	D	1 MAX.
	1635 kHz		MIN.	CT5	
	600 kHz		TUNE IN	S7a S7c	
	1400 kHz			CT4	
LW (150 ~ 260 kHz)	147 kHz		MAX.	CT7	MAX. 1
	200 kHz		TUNE IN	S7b S7d	
Δ SW (5.95~18.3 MHz)	5.8 MHz	E	MAX.	C	1 MAX.
	18.7 MHz		MIN.	CT6	
	✦ 6.2 MHz		TUNE IN	B	
	✦ 17.5 MHz			CT3	
FM (87.5~104 MHz)	86.5 MHz	F	MAX.	S4	1 MAX.
	105 MHz		MIN.	CT2	
	88 MHz		TUNE IN	S2	
	103 MHz			CT1	

Repeat - Herhalen - Répéter - Wiederholen - Ripetere

✦ Push the telescopic aerial inwards.
△ Set the fine-tuning control to mid-position.

✦ De telescoopantenne inschuiven.
△ Zet de fijnregelaar in de middenstand.

✦ Enfoncer l'antenne télescopique
△ Placer le réglage fin en position médiane.

✦ Schiebe die Teleskopantenne ein.
△ Stelle den Feinregler in Mittelstellung.

✦ Premere l'antenna telescopica.
△ La regolazione fine in posizione media.

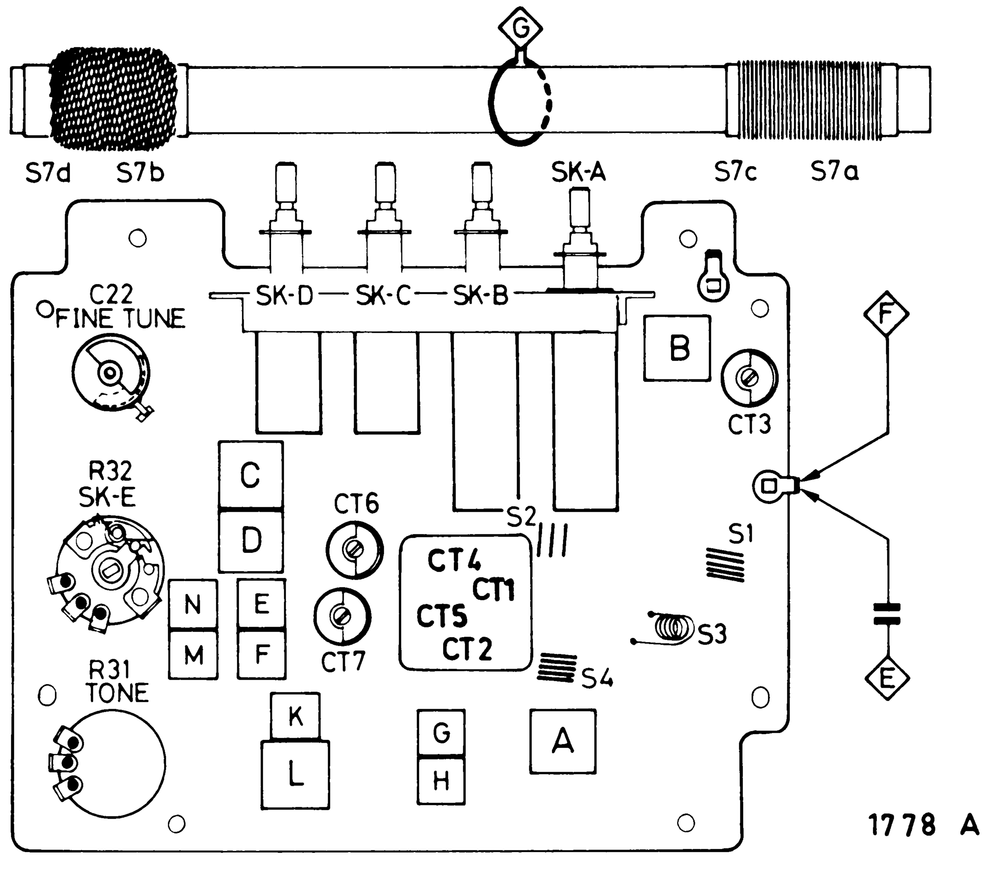

CS33987

| | | |

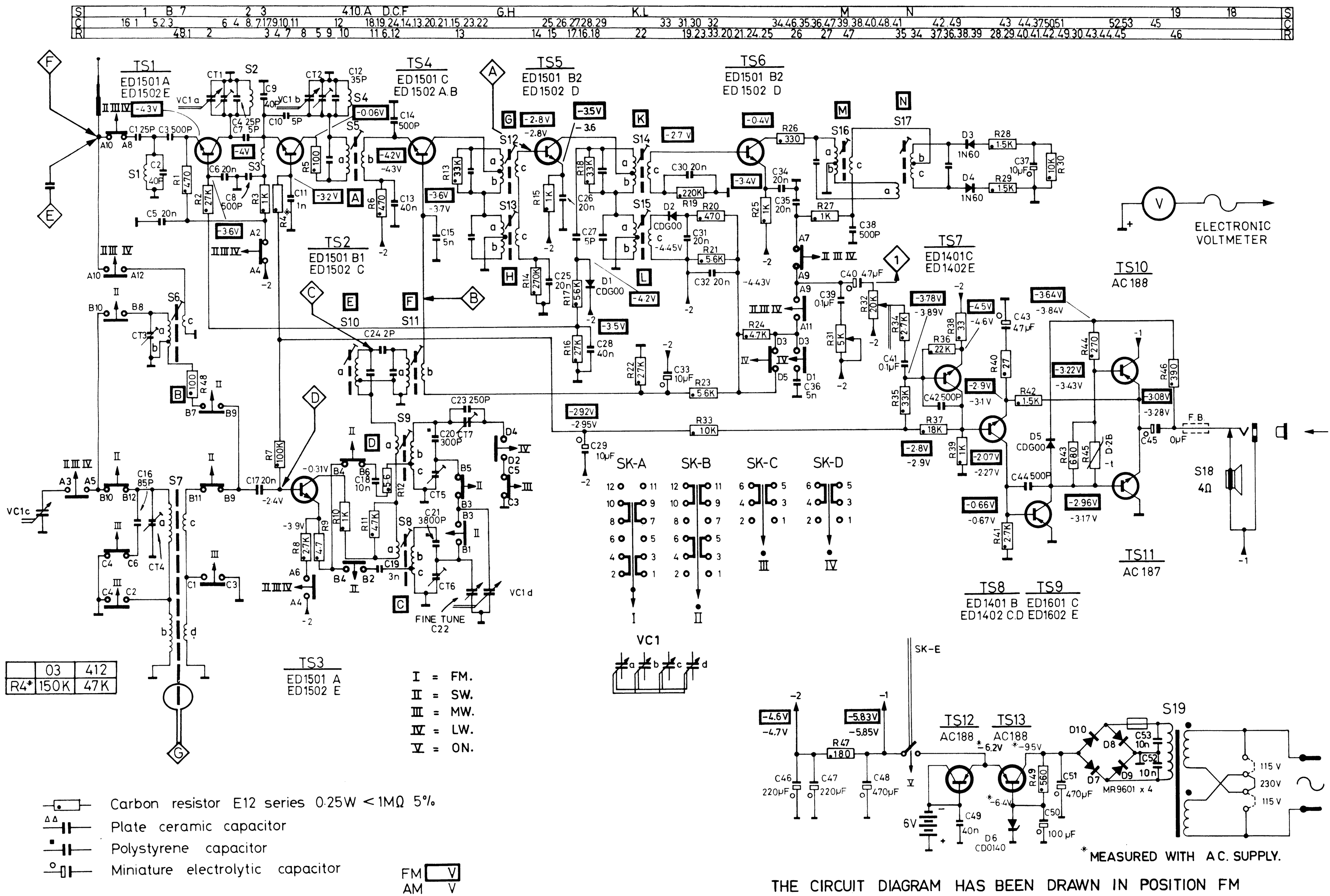

	03	412
R4*	150K	47K

| | | |

GB

ATTENTION

In apart of the production a modified print track has been applied (fig. 1).
In these receivers there is a print plate on the contacts of the switch. This print plate is not supplied by Concern Service. When the switch is replaced, it is therefore necessary to connect the interconnections in accordance with Fig. 1. Besides, it is recommended to replace the aluminium ferroceptor brackets by plastic holders (4822 256 90132) so as to fix the ferroceptor more tightly.

F

ATTENTION

Pour une part de la production la trace imprimée a été modifiée (voir fig. 1).
Ces appareils présentent une plaquette imprimée sur les contacts du commutateur. Cette plaquette n'est pas fournie par le Concern Service.
En cas de remplacement du commutateur, les interconnexions devront être effectuées selon la fig. 1.
Il est en outre recommandé de remplacer les étriers en aluminium du ferrocepteur par des étriers en plastiques (4822 256 90132) ceci, pour une fixation plus ferme.

E

ATTENCION

Per una parte della produzione la traccia stampata è stata modificata (vedi fig. 1).
Questi apparecchi hanno una piastrina stampata sui contatti del commutatore. Detta piastrina non è consegnata dal Concern Service.
In caso di sostituzione del commutatore, i intercollegamenti dovranno essere fatti come in fig. 1.
Per un fissaggio migliore è inoltre raccomendato di sostituire le squadre di aluminio de ferroceptor da squadre in plastica (4822 256 90132).

NL

ATTENTIE

In een gedeelte van de produktie is een gewijzigd print-spoor toegepast (zie fig. 1).
In deze apparaten bevindt zich een printplaatje op de contacten van de schakelaar. Dit printplaatje wordt niet door Concern Service geleverd. Bij vervanging van de schakelaar dienen daarom de onderlinge verbindingen volgens fig. 1 aangesloten te worden. Tevens is het dan aan te bevelen om i.v.m. een steviger bevestiging van de ferroceptor, de aluminium ferroceptorbeugels te vervangen door plastic houders (4822 256 90132).

D

ACHTUNG

In einem Teil der Produktion wurde eine geänderte Printspur angewandt (siehe Abb. 1).
In diesen Geräten befindet sich eine Printplatte an den Kontakten des Schalters.
Die Printplatte wird nicht vom Concern Service geliefert.
Bei Ersatz des Schalters müssen darum die gegenseitigen Verbindungen gemäss Abb. 1 angeschlossen werden.
Ausserdem raten wir Ihnen, die Aluminiumbügel der Ferrit-antenne durch Bügel aus Kunststoff (4822 256 90132) zu ersetzen, da die Antenne hierdurch besser befestigt wird.

| | | |