Rö.4 EBF 89 460.038.19

Rö.5 EF 80 460.005.19

D2/3 OA79 (gepaart) 464.082.15

Rö.6 ECC 808 460.014.19

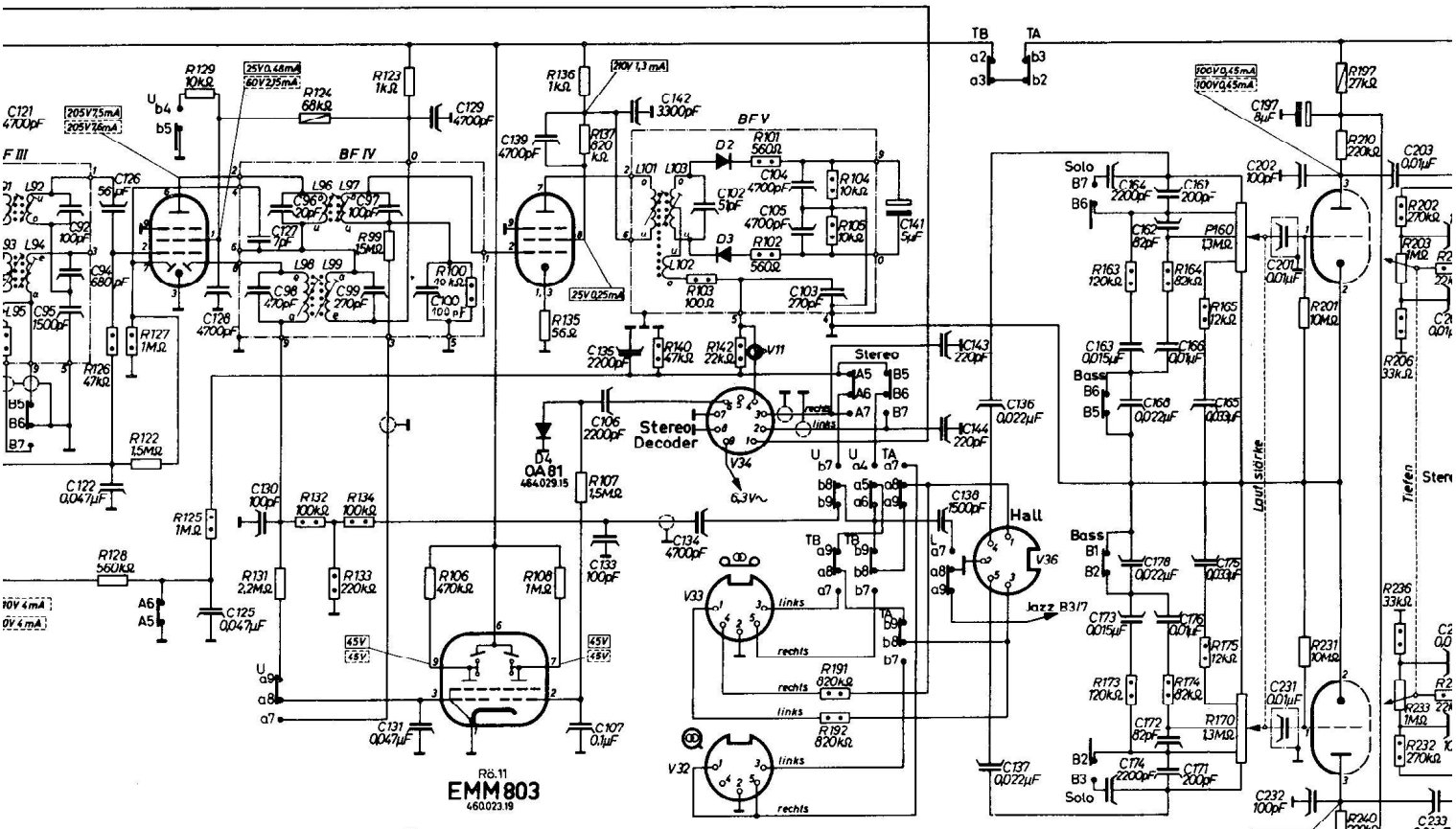


Rö.301 ECC 81 460.011.19

Rö.301 ECC 81 460.011.19

Rö.7 ECC 808 460.014.19

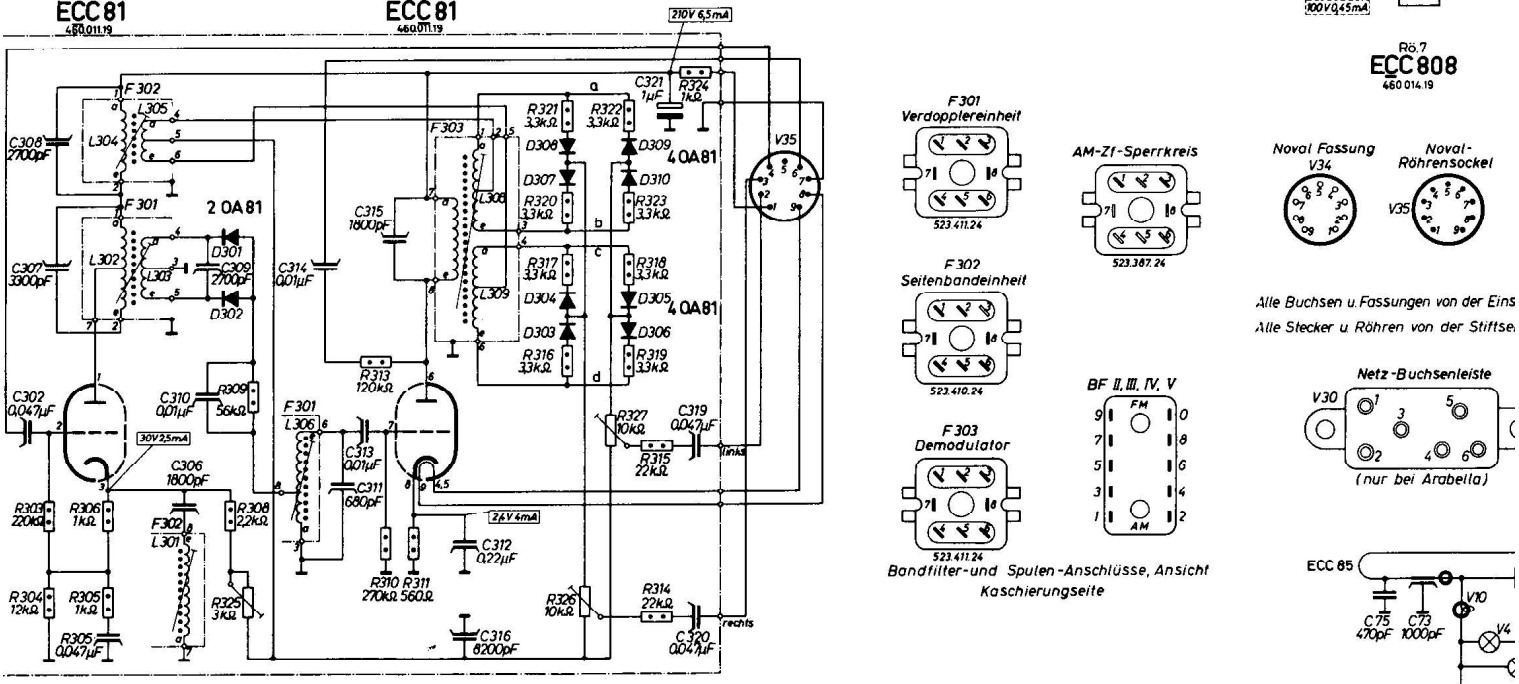


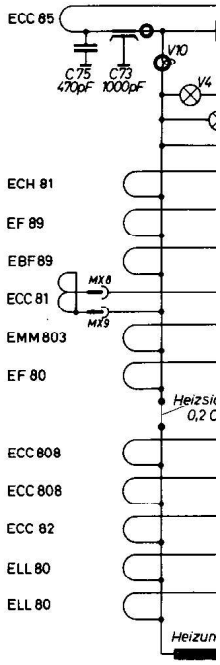


| | | | FM-Eingang | | | | | UKW-Baustein | | | | | | | | | | | | | | | | | | | | | | |
|---|---|---|---|---|---|---|---|---|---|---|---|---|---|---|---|---|---|---|---|---|---|---|---|---|---|---|---|---|---|---|
| 48 | 49 | 50 | 51 | 52 | 53 | 54 | 55 | 56 | 57 | 58 | 59 | 60 | 61 | 62 | 63 | 64 | 65 | 66 | 67 | 68 | 69 | 70 | 71 | 72 | 73 | 74 | 75 | 76 | 77 | 78 | 79 | 80 |
| | 51pF KF125- | 150pF KF500- | | | | 40pF R500- | 40pF R500- | 470pF S500- | 6pF P500- | 15pF R500- | 51pF R125- | 3...12pF 447000 | Dreiko 446 003 | 2200pF R500- | 2...11pF 447001 | 40pF R500- | 10pF R500- | 7pF R500- | 3...12pF 447000 | 10pF R500- | 7pF R500- | 52pF R500- | 300pF R500- | 1000pF D500- | 1000pF D500- | 30pF R500- | 470pF S500- | 1000pF D500- | 5pF S500- | 2200pF R500- | 5µF 443 351 | |
| | 100Ω 0,125W | 33kΩ 0,125W | | | | | | 1MΩ 0,25W | 120Ω 0,33W | 200Ω 0,33W | 2,2kΩ 0,33W | 1MΩ 0,25W | 39kΩ 1W | 560kΩ 0,33W | 82kΩ 0,125W | 2,2MΩ 0,33W | | | | | | | | | | | | | | | | |
| | | | 420.100 | | | Tonnä: Mesweg: | 420.189 | 423.118 | 423.116 | 423.121 | 423.104 | 423.105 | 423.119 | 423.107 | 423.107 | 423.109 | 423.122 | 423.122 | | | | | | | | | | 424.077 | | | | |

| | | | | | | | | | | | | | | | | | | | | | | | | | | | | | | | | |
|---|---|---|---|---|---|---|---|---|---|---|---|---|---|---|---|---|---|---|---|---|---|---|---|---|---|---|---|---|---|---|---|---|
| 113 | 114 | 115 | 116 | 117 | 118 | 119 | 120 | 121 | 122 | 123 | 124 | 125 | 126 | 127 | 128 | 129 | 130 | 131 | 132 | 133 | 134 | 135 | 136 | 137 | 138 | 139 | 140 | 141 | 142 | 143 | 144 | 145 |
| 180pF R500- | 4700pF S500- | 56pF R500- | | 4700pF S500 | 4700pF R500 | 4700pF R500 | 4700pF R500 | 4700pF R500 | 0,047µF Py 160 | | | 0,047µF Py 160- | 56pF R500- | 7pF S500- | 4700pF R500- | 4700pF R500- | 100pF KF125- | 0,047µF Py 160- | | 100pF KF125- | 4700pF Py 400- | 2200pF R500- | 0,022µF Py 400- | 0,022µF Py 400- | 1500pF KF125- | 4700pF R500- | | 5µF 443 087 | 3300pF R500- | 220pF KS63- | 220pF KS63- | |
| 1kΩ 0,33W | 1MΩ 0,125W | 47kΩ 0,125W | | 1kΩ 0,33W | 68kΩ 0,5W | | | 1,8MΩ 0,33W | 1,5MΩ 0,33W | 1kΩ 0,33W | 68kΩ 0,3W | 1MΩ 0,125W | 47kΩ 0,125W | 1MΩ 0,125W | 560kΩ 0,33W | 10kΩ 0,33W | | 2,2MΩ 0,33W | 100kΩ 0,125W | 220kΩ 0,125W | 100kΩ 0,125W | 56Ω 0,33W | 1kΩ 0,33W | 820kΩ 0,33W | | | 47kΩ 0,125W | | 22kΩ 0,125W | | | |
| 423.004 | 423.004 | | | | | | | | | | | | | | | | | | | | | | | | | | | | | | | |

| | TA-TB-Anschluß | | | | Netz-Anschluß | | | | Stereo | | | | | | | | | | | | | | | | | | | | | | | |
|---|---|---|---|---|---|---|---|---|---|---|---|---|---|---|---|---|---|---|---|---|---|---|---|---|---|---|---|---|---|---|---|---|
| 187 | 191 | 192 | 193 | 194 | 196 | 197 | 198 | 199 | 200 | 201 | 202 | 203 | 204 | 205 | 206 | 207 | 208 | 209 | 210 | 211 | 212 | 213 | 214 | 215 | 216 | 217 | 218 | 219 | 220 | 221 | 222 | 223 |
| | | | | | | 8µF 443 105 | | | 100+50+50 443 218 | 0,01µF Py 125 | 100pF Py 400- | 0,01µF Py 400 | 560pF KF 500 | 1000pF Py 1000 | 0,01µF Py 160- | 1500pF Py 630 | 680pF Py 400- | | 3300pF Py 400- | 470pF Py 400- | 0,01µF Py 400- | 0,01µF Py 400- | 0,01µF Py 400- | 100µF 443 081 | 2200pF Pp 400- | 2200pF Pp 400- | | | | | | |
| | 820kΩ 0,125W | 820kΩ 0,125W | | | | 27kΩ 0,5W | 1kΩ 5W | | 100Ω 5W | 10MΩ 0,33W | 270kΩ 0,125W | 1MΩ 402 322 | 1MΩ 402 322 | 22kΩ 0,125W | 33kΩ 0,125W | 1MΩ 402 486 | 470kΩ 0,125W | 820kΩ 0,125W | 220kΩ 0,33W | 820kΩ 0,125W | 2,7kΩ 0,33W | 220kΩ 0,33W | 47kΩ 0,33W | 820kΩ 0,125W | 2,7kΩ 0,33W | 47kΩ 0,33W | 680kΩ 0,125W | 680kΩ 0,125W | 47kΩ 0,125W | 47kΩ 0,125W | 220 Ω 1W | 22kΩ 1W |

| | | | | | | | | | | | | | | | | | | | | | | | | | | | | | | | | |
|---|---|---|---|---|---|---|---|---|---|---|---|---|---|---|---|---|---|---|---|---|---|---|---|---|---|---|---|---|---|---|---|---|
| 254 | 255 | 256 | 257 | 301 | 302 | 303 | 304 | 305 | 306 | 307 | 308 | 309 | 310 | 311 | 312 | 313 | 314 | 315 | 316 | 317 | 318 | 319 | 320 | 321 | 322 | 323 | 324 | 325 | 326 | 327 | 328 | 329 |
| | | | | | 0,047µF MKT160 | | | 0,047µF MKT160 | 1800pF KF125- | 3300pF KS63 | 2700pF KS63 | 2700pF KS63 | 0,01µF MKT160 | 680pF KS63- | 0,22µF MKT160 | 0,01µF MKT160- | 0,01µF MKT-400- | 1800pF KF125- | 8200pF Py 160- | | | 0,047µF MKT160 | 0,047µF MKT160 | 1µF 443 109 | | | | | | | | | |
| 22kΩ 1W | | | | | | 220kΩ 0,125W | 12kΩ 0,125W | 1kΩ 0,125W | 1kΩ 0,125W | | 2,2kΩ 0,125W | 56kΩ 0,125W | 270kΩ 0,125W | 560 Ω 0,125W | | 120kΩ 0,125W | 22kΩ 0,125W | 22kΩ 0,125W | 3,3kΩ 0,125W | 3,3kΩ 0,125W | 3,3kΩ 0,125W | 3,3kΩ 0,125W | 3,3kΩ 0,125W | 3,3kΩ 0,125W | 3,3kΩ 0,125W | 3,3kΩ 0,125W | 1kΩ 0,125W | 3kΩ 402 460 | 10kΩ 402 489 | 10kΩ 402 489 | | |
| | | | | 424 102 | 424 103 | 424 103 | 424 102 | 424 102 | 423 103 | 424 101 | 424 101 | 424 101 | | | | | | | | | | | | | | | | | | | | |

| 0 | 21 | 22 | 23 | 30 | 32 | 33 | 34 | 35 | 36 | 37 | 42 | 43 | 44 | 45 | 46 | 47 |
|---|---|---|---|---|---|---|---|---|---|---|---|---|---|---|---|---|
| recher | Lautsprecher | Lautsprecher 470 007.14 | Lautsprecher 470 007.14 | Buchsenleiste 174.105.14 | TA-Buchse 174.043.14 | TB-Buchse 174.043.14 | MX-Buchse 174.002.14 | MX-Stecker 175.063.15 | Hall-Buchse 174.043.15 | Zwerg-Stecker 175.056.15 | Lautsprecherbuchse 174.231.14 | Lautsprecherbuchse 174.231.14 | Lautsprecherbuchse 174.151.14 | Lautsprecherbuchse 174.151.14 | Lautsprecherstecker 175.105.14 | Lautsprecherstecker 175.105.14 |

ngen u. Ströme MW u. UKW gemessen mit Instrument 50000Ω/V. Bei Spannungen Meßbereich 300V. Katodenspannung der ELL80: Meßbereich 10V