AMPLIFICATEUR STEREOPHONIQUE A TRANSISTORS AU SILICIUM

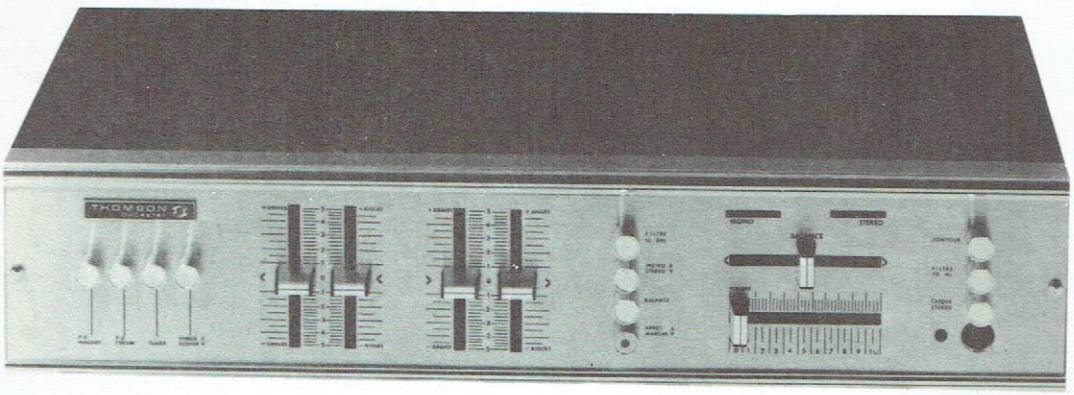

PA 216 XD

THOMSON

PRINCIPALES CARACTERISTIQUES

AMPLIFICATEUR	Type PA 216 X. Stéréophonique - 2 voies à transistors. équipé de 21 transistors, 3 diodes et 1 pont redresseur.
TONALITE	Commande par potentiomètres rectilignes graves et aiguës séparés pour chaque voie. Action ±17 dB. à 70 Hz. ±15 dB. à 15 000 Hz.
VOLUME	Commande simultanée sur les 2 voies.
BALANCE	Equilibrage breveté. Contrôle efficacité 100 %.
FILTRES COMMUTABLES	Passe haut - 10 dB. à 70 Hz. Passe bas - 10 dB. à 10 kHz.
FILTRE PHYSIOLOGIQUE "CONTOUR"	
CORRECTION PU - RIAA	
ENTRÉES COMMUTABLES	– PU magnétique 2,5 mV - 47 kΩ – PU céramique 155 mV - 1,5 MΩ – Tuner 270 mV - 47 kΩ = Magnétophone 280 mV - 150 kΩ Prises normes DIN.
IMPEDANCE DE CHARGE	4 - 5 Ω
PRISE CASQUE	– Pour écoute sur casque stéréophonique.
ALIMENTATION	110/220 V - 50 Hz consommation 50 V.A.
SORTIE 110 V	Commandée par l'interrupteur M/A - Puissance 15 V.A.
BANDE PASSANTE	40 à 50 000 Hz à ± 3 dB.
DISTORSION	< 1 % à la puissance nominale.
RAPPORT SIGNAL/BRUIT	> 60 dB.
DIAPHONIE à 1 kHz	< 45 dB.
PUISSANCE DE SORTIE	2 × 18 W efficace.
PRESENTATION	Coffret ébénisterie bois satiné noyer ou blanc.

NOTA : Il existe une version d'amplificateur ou le correcteur de tonalité ne possède qu'un transistor . L'étage adaptateur d'impédance étant supprimé, les caractéristiques d'entrée de la prise "Magnétophone" sont alors les suivantes : 300 mV/3000 Ω .

DEMONTAGE DE L'APPAREIL

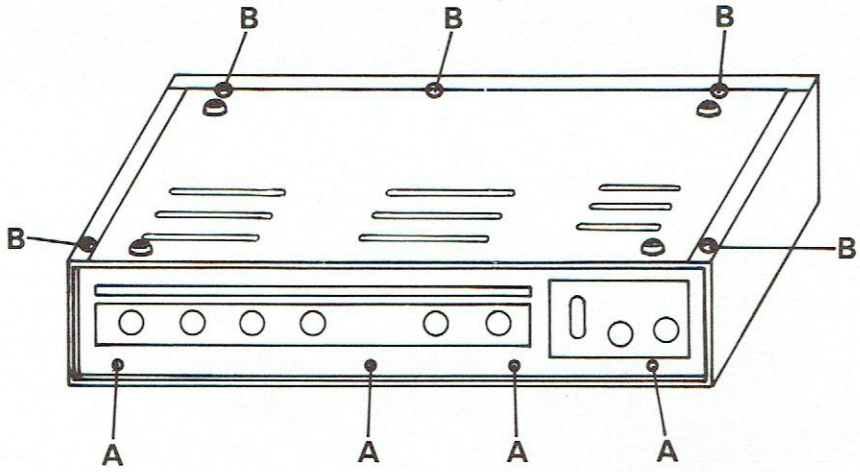

- Enlever les 6 manettes de potentiomètres en les tirant perpendiculairement.
- Retourner l'appareil.
- Retirer les 4 vis A fixant le tableau arrière.
- Retirer les 5 vis B qui maintiennent le fond.
- Tirer le chassis vers l'arrière pour le dégager de son coffret.

FONCTIONNEMENT DE L'AMPLIFICATEUR

BRANCHEMENT DE L'AMPLIFICATEUR

- Adapter l'amplificateur à la tension du réseau au moyen du commutateur. Un fusible de 1 A protège l'appareil.

- **Ne jamais mettre l'amplificateur sous tension** sans avoir au préalable branché les 2 enceintes.
  Ne pas brancher ou débrancher celles-ci durant le fonctionnement.

ECOUTE D'UN DISQUE

- Relier une table de lecture à l'amplificateur en choisissant l'entrée suivant la cellule équipant la table de lecture. Sélectionner ensuite l'entrée correspondante à l'aide des touches PU magnétique - PU céramique.

- Mettre sous tension (Possibilité d'alimenter la table de lecture sur la sortie 110 V de l'amplificateur).

- Pour un disque stéréophonique appuyer sur la touche " stéréo ".

ECOUTE D'UN TUNER

- Relier le tuner à l'amplificateur à l'aide du cordon prévu avec le tuner.

- Appuyer sur la touche " tuner ". Si l'émission n'est pas en stéréophonie, relacher la touche " stéréo ".

ENREGISTREMENT SUR UN MAGNETOPHONE

- Pour enregistrer un disque ou une émission radio. Brancher le cordon liaison dans la prise " magnétophone " de l'amplificateur. Laisser la touche " écoute-enregistrement " relevée (position enregistrement).

ECOUTE D'UN ENREGISTREMENT

- Raccorder le magnétophone à l'amplificateur.

- Enfoncer la touche " enregistrement-écoute ".

REGLAGE DE LA BALANCE

- Appuyer sur la touche " balance " pendant une audition. Régler le potentiomètre " balance " jusqu'à l'atténuation maximum du son.

- Relâcher la touche " balance ".

EMPLOI DES FILTRES

- Filtre " passe-haut " élimine les fréquences élevées " bruit d'aiguille "

- Filtre " passe bas " élimine les fréquences basses " bruit de moteur "

- Filtre " contour " sert à renforcer les fréquences élevées lorsque le volume est vers le minimum.

SCHEMA SYNOPTIQUE DE L'AMPLIFICATEUR

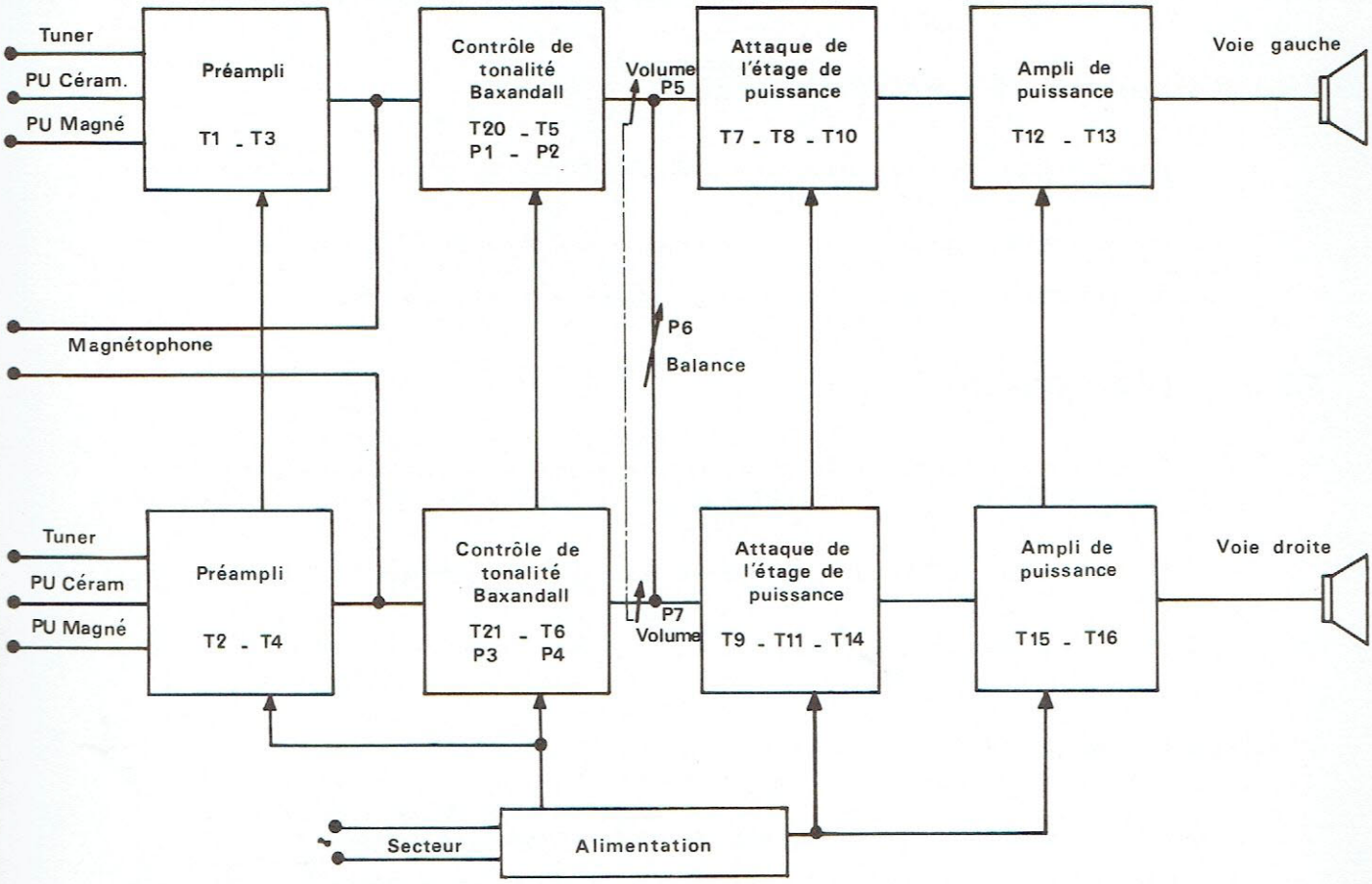

COURBE DE REPONSE DE L'AMPLIFICATEUR

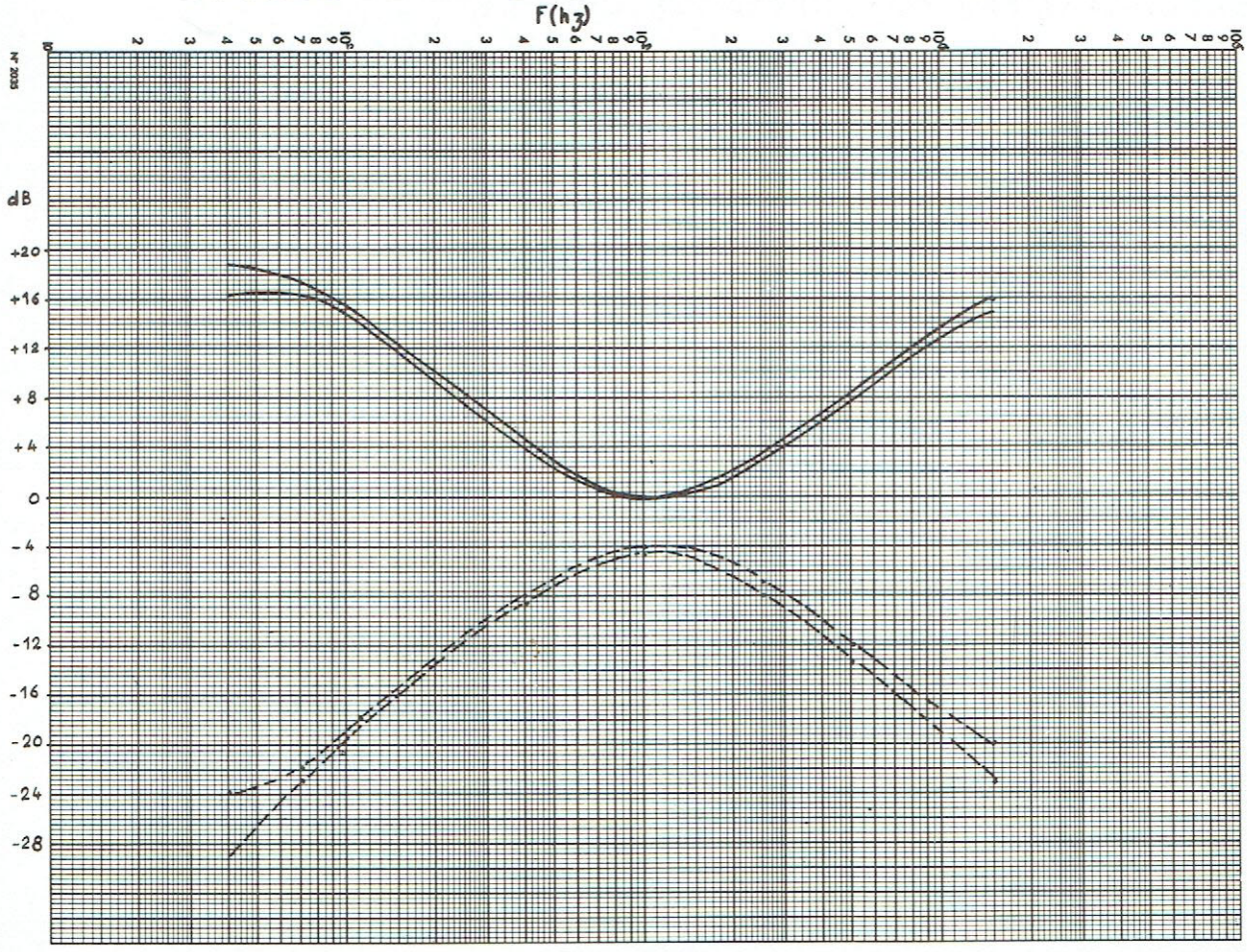

ALIMENTATION

(vue côté éléments)

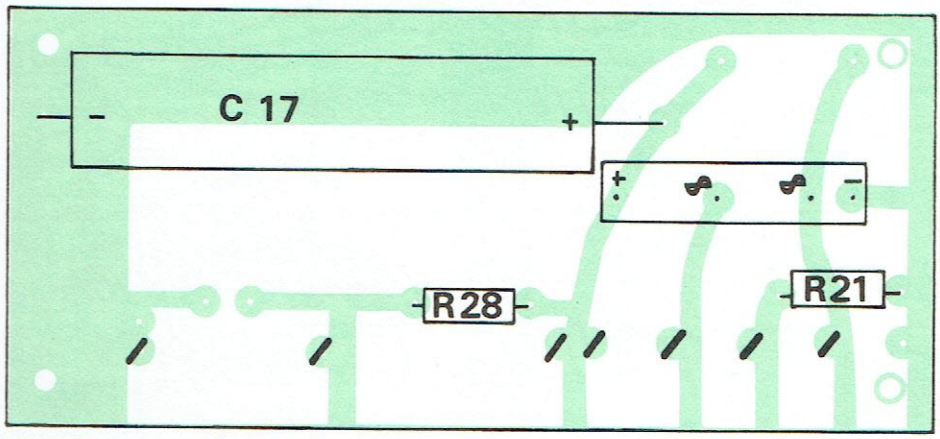

ALIMENTATION

(vue côté cuivre)

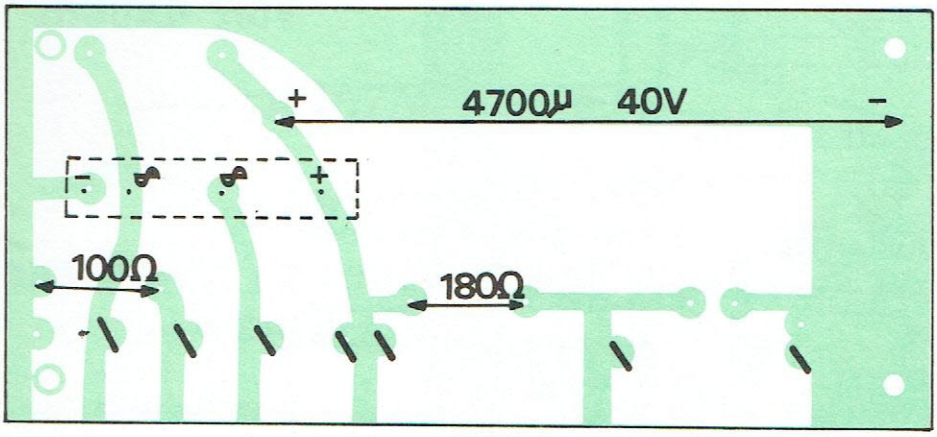

REGULATION

(vue côté éléments)

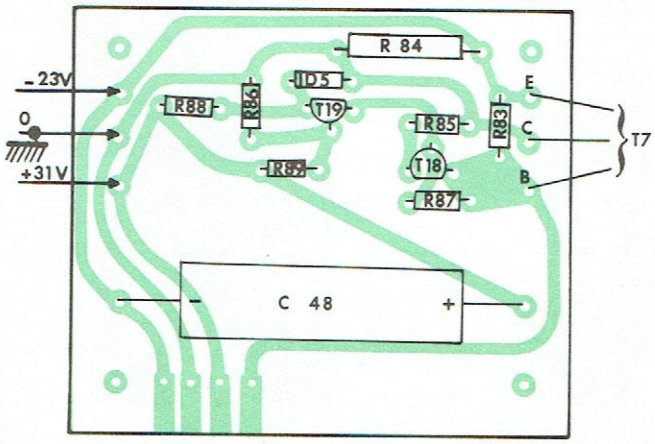

(vue côté cuivre)

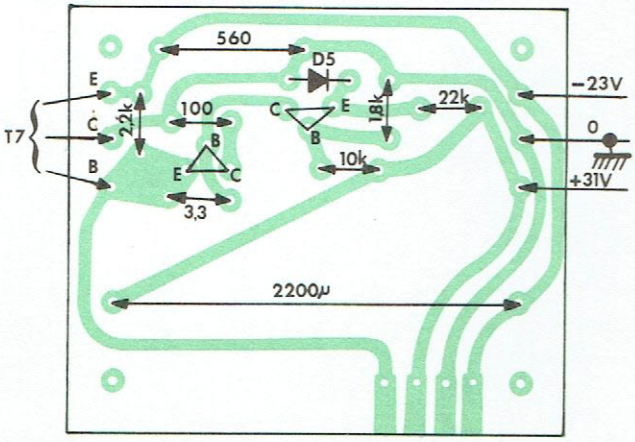

PREAMPLIFICATEUR VOIE DROITE

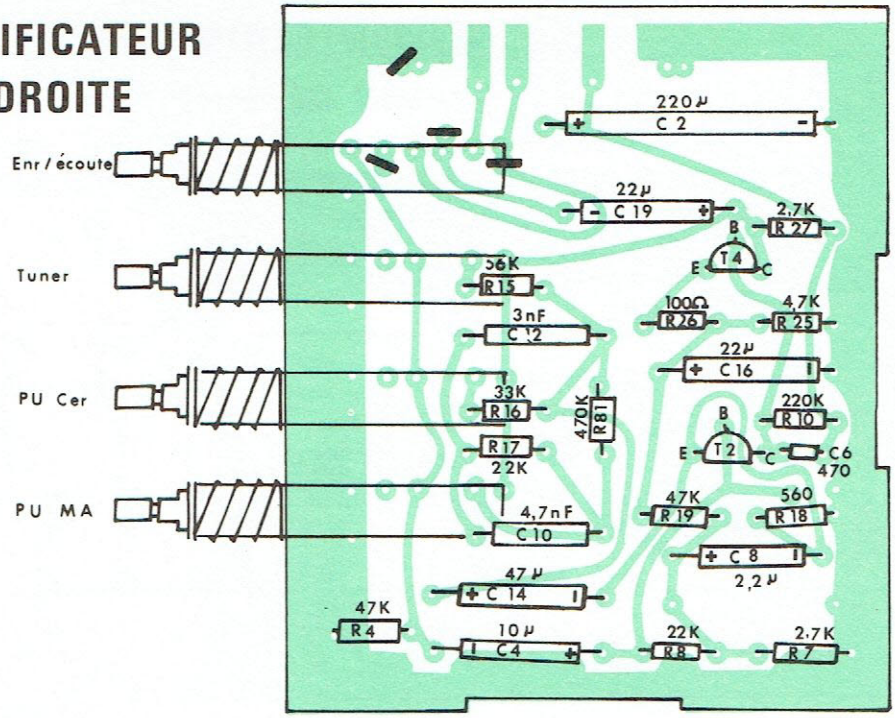

PREAMPLIFICATEUR VOIE GAUCHE

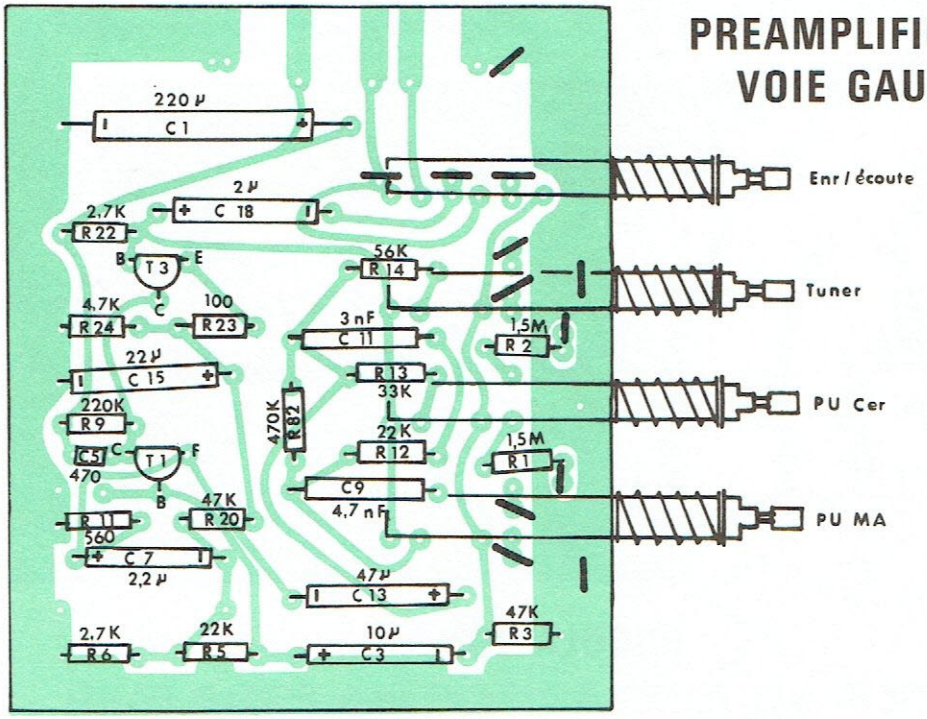

ADAPTATION DES CIRCUITS D'ENTREE

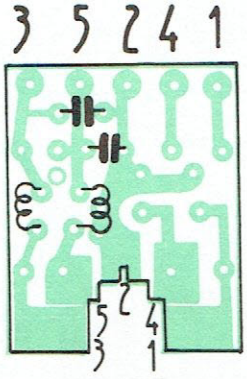

PU MAGNETIQUE

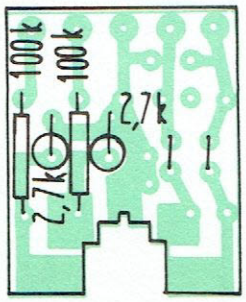

MAGNÉTOPHONE

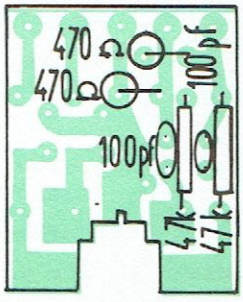

TUNER

CORRECTEUR DE TONALITE avec adaptateur d'impédance

(vue côté éléments

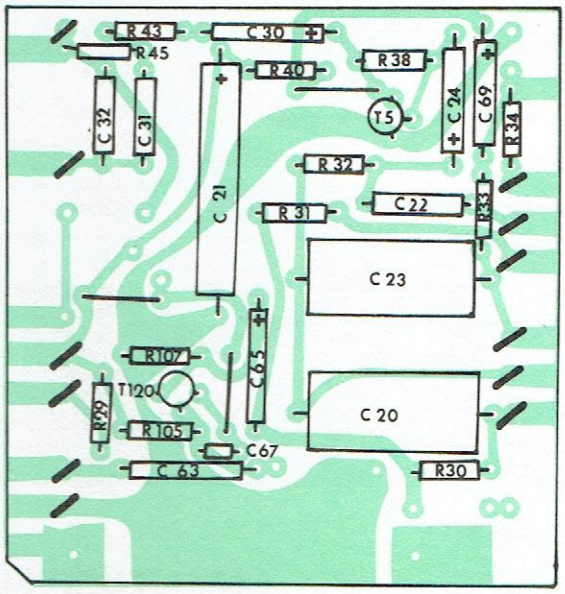

(vue côté cuivre)

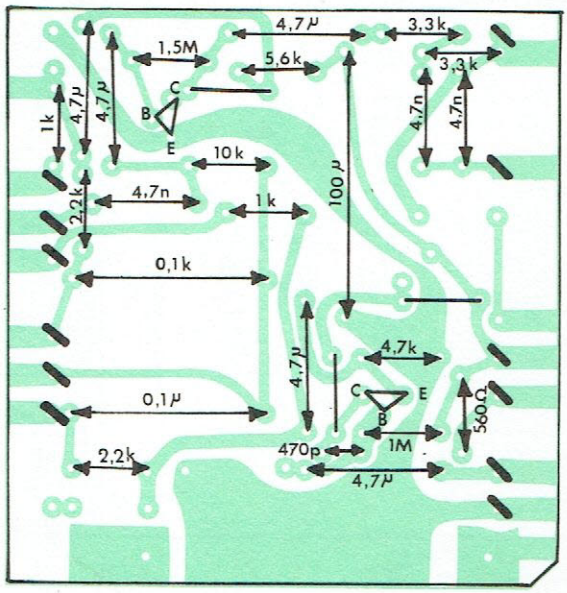

CORRECTEUR DE TONALITE sans adaptateur d'impédance

(vue côté éléments)

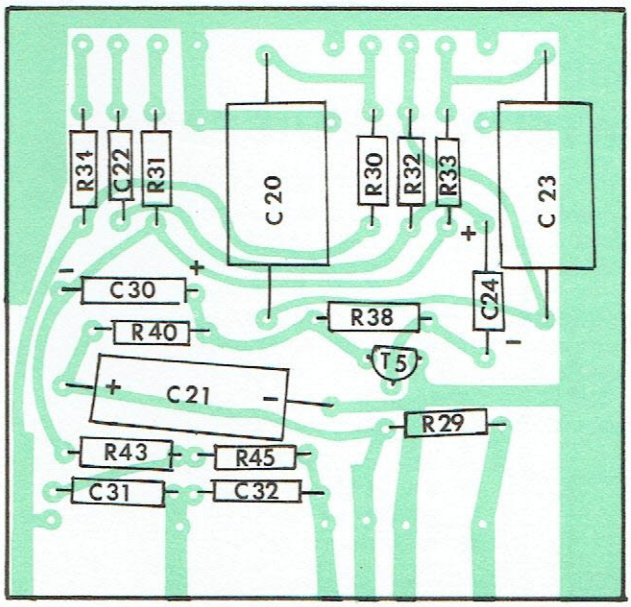

(vue côté cuivre)

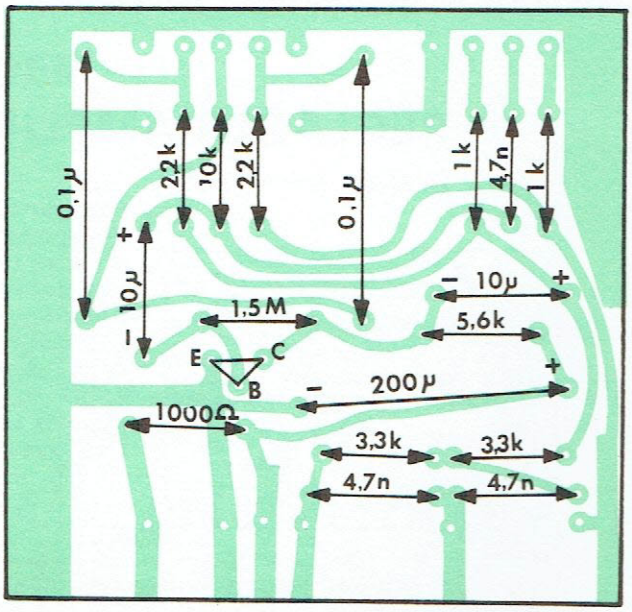

AMPLIFICATEUR

(vue côté éléments)

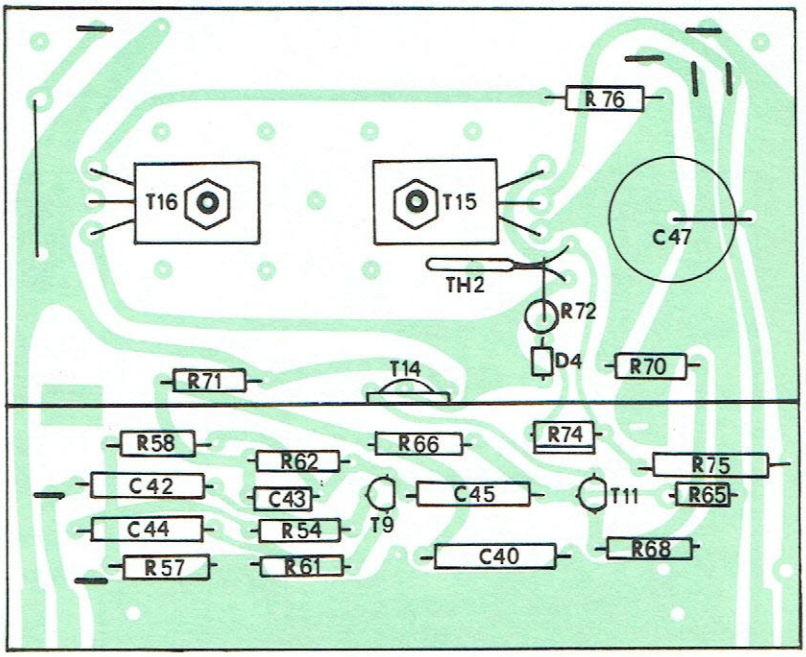

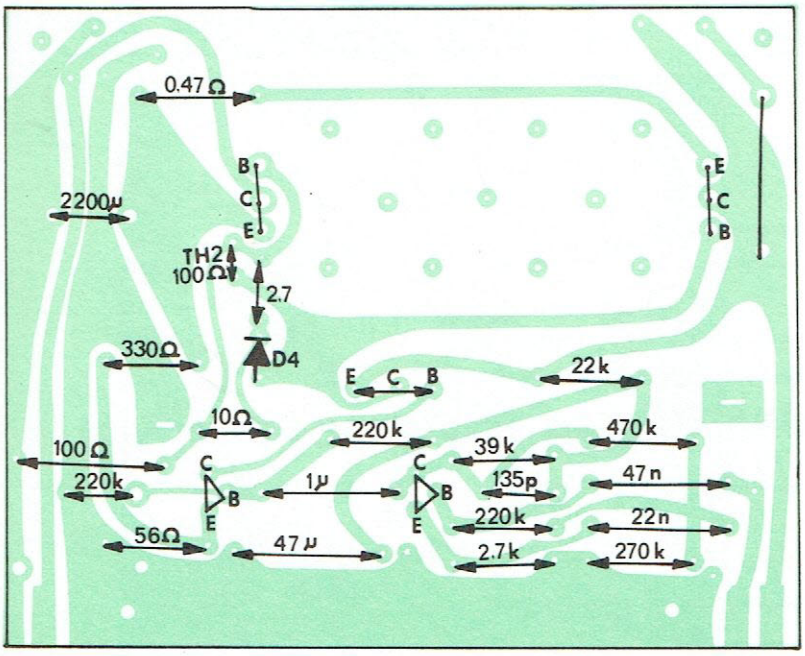

AMPLIFICATEUR

(vue côté cuivre)

REGLAGES AMPLIFICATEUR DE PUISSANCE

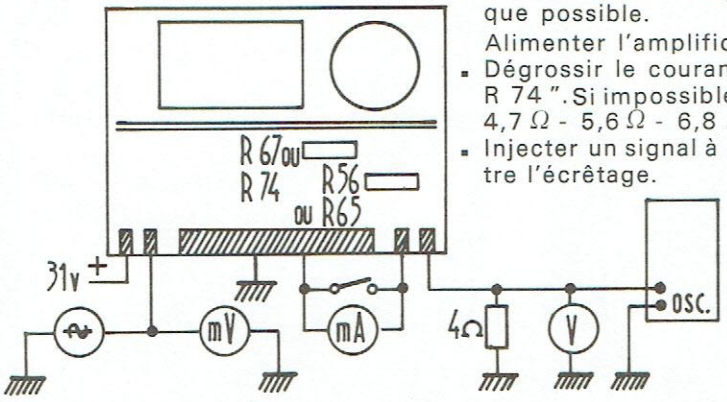

- Charger l'amplificateur par une résistance de 4 Ω/20 W.
- Dessouder le pont k accessible côté éléments.
- Inserrer un milliampèremètre de résistance interne aussi faible que possible.

  Alimenter l'amplificateur.
- Dégrossir le courant de repos autour de 5 mA avec " R 67 ou R 74 ". Si impossible jouer sur la valeur de "R 64 ou R 72" 3,3 Ω - 4,7 Ω - 5,6 Ω - 6,8 Ω.
- Injecter un signal à 1000 Hz à l'entrée, de manière à faire apparaître l'écrêtage.
- Rendre cet écrêtage symétrique à l'aide de "R 56 ou R 65".
- La puissance mesurée doit être égale ou supérieure à 10 W.
- Court-circuiter l'entrée de l'amplificateur.
- Ajuster le courant de repos de l'étage de puissance à 5 mA.

MESURES

1 - VERIFICATION DES TENSIONS

Ajuster la tension secteur à l'entrée : 120 ou 220 V.

Vérifier la tension ampli : 31 Volts.

2 - VERIFICATION DE L'ECRÊTAGE DES AMPLIFICATEURS

Injecter un signal 1000 Hz sur l'entrée tuner – 10 k Ω série.

Tonalités droites.

Volume au minimum d'atténuation.

Position mono. Balance en équilibre.

Ajuster l'écrêtage des 2 amplificateurs.

Mesurer la puissance maximale des 2 amplificateurs.

P ≥ 18 Watts soit 8,48 V/4 Ω.

3 - VERIFICATION DES AMPLIFICATEURS DE PUISSANCE

Mêmes raccordements que précédemment.

Position stéréo. Balance sur le canal à mesurer.

Injecter pour obtenir 18 W/4 Ω soit 8,48 V/4 Ω.

Mesurer la distorsion à 18 Watts.

à 1000 Hz < 1 %
110 Hz < 1 %
15000 Hz < 1,5 %.

4 - MESURE DES SENSIBILITES

Tonalités droites

Volume atténuation minimale.

Balance sur le canal à mesurer.

Position stéréo. Filtres hors service.

Vérifier les sensibilités d'entrée à 1000 Hz pour Ps = 18 W. (8,48 V/4 Ω) 10 k Ω série dans l'entrée.

PU magnétique	2,5 mV ± 0,5 mV
PU piézo	165 mV ± 10 mV
Tuner	280 mV ± 30 mV
Lecture magnétophone	300 mV ± 10 mV

5 - MESURE DE LA BANDE PASSANTE GLOBALE

Tonalités droites.

Volume atténuation minimale.

Balance sur le canal à mesurer.

Position stéréo. Filtres hors service.

Injecter dans l'entrée tuner un signal à 1000 Hz pour obtenir 18 Watts en sortie, soit 8,48 V/4 Ω – 10 k Ω série

A l'aide des potentiomètres de tonalité, rechercher autour de la position médiane, par rapport à 1000 Hz, 0 dB à 100 et 10 000 Hz.

Bande passante à - 3 dB, (soit 5,99 V/4 Ω) 40 Hz ± 5 Hz, 40 kHz ± 2 kHz.

6 - ACTION DES TONALITÉS

Entrée tuner, 10 k Ω série.

Tonalités ; conserver le réglage du paragraphe n° 5.

Filtres hors service.

Volume affaiblissement minimal

Tension à 1000 Hz suffisante pour obtenir 0,15 W/4 Ω soit 0,775 V/4 Ω.

Mesurer les relevés et affaiblissements pour les positions extrêmes des tonalités.

70 Hz $^{+17}_{-18}$ dB. soit 5,42 V/4 Ω / soit 0,09 V/4 Ω 15 000 Hz $^{+16}_{-17}$ dB. soit 4,88 V/4 Ω / soit 0,11 V/4 Ω

7 - ACTION FILTRE PASSE-BAS

Mêmes positions que 6, corrections droites.

Mesurer l'affaiblissement apporté par le filtre à 10.000 Hz par rapport à 1000 Hz.

Affaiblissement = – 10 dB. ± 1 dB. soit 0,245 V/4 Ω.

8 - ACTION FILTRE PASSE-HAUT

Mêmes positions que 6, corrections droites.

Mesurer l'affaiblissement apporté par le filtre à 100 Hz par rapport à 1000 Hz.

Affaiblissement = – 10 dB. ± 1 dB. soit 0,245 V/4 Ω.

9 - ACTION DE LA TOUCHE "CONTOUR"

Mêmes positions que 6, corrections droites.

Mesurer le relèvement de 110 Hz et 10000 Hz par rapport à 1000 Hz.

1000 Hz = 0 dB. soit 0,775 V/4 Ω
100 Hz ⩾ 6 dB. soit 1,55 V/4 Ω
10000 Hz ⩾ 6 dB. soit 1,55 V/4 Ω

10 - CORRECTIONS DE GRAVURE

- Entrée PU magnétique. Alimentée par cellule Shure M 75-6-S.
  Filtres hors service. Tonalités droites.
  Puissance à − 10 dB. de la puissance nominale. 18 W → 8,48 V/4 Ω − 10 dB soit 2,66 V/4Ω.

  Disque ET 151. 1000 Hz = 0 dB.
  110 Hz = 0 dB. ± 2
  10000 Hz = 0 dB ± 2
- Entrée piézo.
  Mêmes conditions que précédemment. Cellule STC 7.
  1000 Hz = 0 dB.
  110 Hz = 0 dB ± 1,5
  10000 Hz = 0 dB. ± 1,5

11 - RAPPORT SIGNAL/BRUIT

Entrée PU magnétique. Tonalités droites.

Filtres hors service.

Stéréo. Balance en équilibre.

Volume à l'affaiblissement minimum.

Injecter 1000 Hz à l'entrée pour obtenir 18 Watts sortie. (8,48 V/4 Ω).

Débrancher le générateur à l'entrée et charger par 47kΩ la voie en mesure.

Noter l'écart en dB., par rapport à 18 Watts.

S/B > 40 dB. → B < 0,084 V/4 Ω.

12 - DIAPHONIE

Entrée tuner. Tonalités droites.

Filtres hors service. Stéréo.

Balance en équilibre.

Volume à l'affaiblissement minimal.

Injecter dans la voie gauche un signal à 1000 Hz pour 18 Watts dans la charge, soit 8,48 V/4 Ω.

Mesurer aux bornes de droite, la tension déterminée.

Exprimer le rapport en dB. D > 30 dB. → D < 0,27 V/4Ω.

Répéter l'opération en sens inverse pour déterminer la diaphonie de l'autre canal.

13 - TRANSFORMATEUR D'ALIMENTATION

Alimentation primaire 120/220 V.

Courant à vide 120 V - 75 mA ± 5 mA
220 V - 40 mA ± 5 mA

Tensions secondaires

- 38 Volts ± 0,5 Volt
- 12,5 Volts ± 0,5 Volt .

14 - REGULATION

- Connecter la résistance R 1
- Alimenter le montage
- Ajuster la valeur de R 89 pour obtenir une tension régulée de 31 Volts.
- Brancher R 2 en parallèle sur R 1, la tension ne doit pas variér de plus de 0,5 Volts.

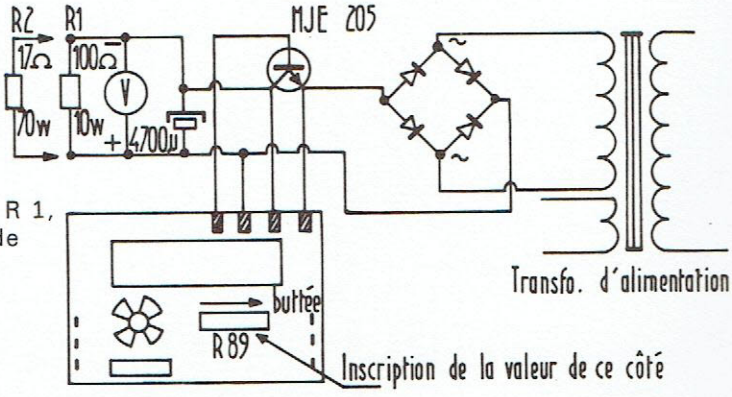

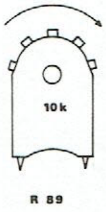

Résistance vue côté inscription de la valeur

- Mettre R 89 en butée vers la droite suivant figure.

RESISTANCES

REPÈRE	TYPE	VALEUR EN Ω	TOLE-RANCE	PUISSANCE EN WATT	REFERENCE
R 1	RAC	1,5 M	5 %	0,25	1 540 206/2
R 2	RAC	1,5 M	5 %	0,25	1 540 206/2
R 3	RAC	47 k	5 %	0,25	1 533 492/1
R 4	RAC	47 k	5 %	0,25	1 533 492/1
R 5	RAC	22 k	5 %	0,25	1 533 038/2
R 6	RAC	2,7 k	5 %	0,25	1 533 048/2
R 7	RAC	2,7 k	5 %	0,25	1 533 048/2
R 8	RAC	22 k	5 %	0,25	1 533 038/2
R 9	RAC	220 k	5 %	0,25	1 533 562/2
R 10	RAC	220 k	5 %	0,25	1 533 562/2
R 11	RAC	560	5 %	0,25	1 540 076/2
R 12	RAC	22 k	5 %	0,25	1 533 038/2
R 13	RAC	33 k	5 %	0,25	1 540 016/2
R 14	RAC	56 k	5 %	0,25	1 540 126
R 15	RAC	56 k	5 %	0,25	1 540 126
R 16	RAC	33 k	5 %	0,25	1 540 016/2
R 17	RAC	22 k	5 %	0,25	1 533 038/2
R 18	RAC	560	5 %	0,25	1 540 076/2
R 19	RAC	47 k	5 %	0,25	1 533 492/1
R 20	RAC	47 k	5 %	0,25	1 533 492/1
R 21	RAGGLO	100	10 %	0,5	1 501 921/2
R 22	RAC	2,7 k	5 %	0,25	1 533 048/2
R 23	RAC	100	5 %	0,25	1 540 166/2
R 24	RAC	4,7 k	5 %	0,25	1 533 032/2
R 25	RAC	4,7 k	5 %	0,25	1 533 032/2
R 26	RAC	100	5 %	0,25	1 540 166/2
R 27	RAC	2,7 k	5 %	0,25	1 533 048/2
R 28	RAC	180	5 %	0,5	1 540 400/1
R 29	RAC	560	5 %	0,25	1 540 076/2
R 30	RAC	2,2 k	5 %	0,25	1 533 022/2
R 31	RAC	1000	5 %	0,25	1 533 082/2
R 32	RAC	10 k	5 %	0,25	1 540 116/2
R 33	RAC	2,2 k	5 %	0,25	1 533 022/2
R 34	RAC	1000	5 %	0,25	1 533 082/2
R 35	RAC	1000	5 %	0,25	1 533 082/2
R 36	RAC	2,2 k	5 %	0,25	1 533 022/2
R 37	RAC	560	5 %	0,25	1 540 076/2
R 38	RAC	1,5 M	10 %	0,25	1 540 117/2
R 39	RAC	10 k	5 %	0,25	1 540 116/2
R 40	RAC	5,6 k	5 %	0,25	1 540 146/2
R 41	RAC	1000	5 %	0,25	1 533 082/2
R 42	RAC	2,2 k	5 %	0,25	1 533 022/2
R 43	RAC	3,3 k	5 %	0,25	1 533 052/2
R 44	RAC	1,5 M	10 %	0,25	1 540 117/2
R 45	RAC	3,3 k	5 %	0,25	1 533 052/2
R 46	RAC	5,6 k	5 %	0,25	1 540 146/2
R 47	RAC	3,3 k	5 %	0,25	1 533 052/2
R 48	RAC	3,3 k	5 %	0,25	1 533 052/2
R 49	RAC	220 k	5 %	0,25	1 533 562/2
R 50	RAC	470 k	5 %	0,25	1 533 602/2
R 51	RAC	270 k	5 %	0,25	1 533 572/2
R 52	RAC	39 k	5 %	0,25	1 533 482/2
R 53	RAC	2,7 k	5 %	0,25	1 533 048/2
R 54	RAC	220 k	5 %	0,25	1 533 562/2
R 55	RAC	220 k	5 %	0,25	1 533 562/2
R 56	R. ajust.	220 k			1 520 017/1*
R 57	RAC	270 k	5 %	0,25	1 533 572/2
R 58	RAC	470 k	5 %	0,25	1 533 602/2
R 59	RAC	56	5 %	0,25	1 533 232/2
R 60	RAC	22 k	5 %	0,25	1 533 038/2
R 61	RAC	2,7 k	5 %	0,25	1 533 048/2
R 62	RAC	39 k	5 %	0,25	1 533 482/2
R 63	RMI	330	5 %	0,5	1 502 021/1
R 64	RAC	2,7	5 %	0,25	1 540 216/2
R 65	R. ajust.	220 k			1 520 017/1*
R 66	RAC	220 k	5 %	0,25	1 533 562/2
R 67	R. ajust.	10			1 524 003/1*
R 68	RAC	56	5 %	0,25	1 533 232/2
R 69	RCM	100	5 %	2	1 546 016/2*
R 70	RAC	330	5 %	0,5	1 502 021/1
R 71	RAC	22 k	5 %	0,25	1 533 038/2
R 72	RAC	2,7	5 %	0,25	1 540 216/2
R 73	R. bob.	0,47	5 %	2	1 553 471/2*
R 74	R. ajust.	10			1 524 003/2*
R 75	RCM	100	5 %	2	1 546 016/2*
R 76	R. bob.	0,47	5 %	2	1 553 471/2*

NOTA : Seules les références marquées * sont approvisionnées par le Service Après Vente
les autres ne sont données que pour mémoire.

RESISTANCES (suite)

REPÈRE	TYPE	VALEUR EN Ω	TOLE RANCE	PUISSANCE EN WATT	REFERENCE
R 77	RMI	100	10 %	0,5	1 501 850/2
R 78	RMI	100	10 %	0,5	1 501 850/2
R 79	Mini Iso.	180	10 %	1	1 542 471/2
R 80	Mini. Iso.	180	10 %	1	1 542 471/2
R 81	RAC	470 k	±5 %	0,25	1 533 602/2
R 82	RAC	470 k	±5 %	0,25	1 533 602/2
R 83	RAC	2,2 k	5 %	0,25	1 533 022/2
R 84	RCM	560	±5 %	2	1 546 026/2
R 85	RAC	100	5 %	0,25	1 540 166/2
R 86	RAC	1,8 k	5 %	0,25	1 533 392/2
R 87	RAC	3,3 k	5 %	0,25	1 533 052/2
R 88	RAC	22 k	5 %	0,25	1 533 038/2
R 89	R. Ajust.	10 k			1 520 014/1*
R 90	RAC	10 k	5 %	0,25	1 540 116/2
R 91	RAC	2,7 k	5 %	0,25	1 533 048/2
R 92	RAC	3,9 k	5 %	0,25	1 533 402/2
R 93	RAC	3,9 k	5 %	0,25	1 533 402/2
R 94	RAC	10 k	5 %	0,25	1 540 116/2
R 95	RAC	2,7 k	5 %	0,25	1 533 048/2
R 96	RAC	330 k	10 %	0,5	1 540 141/1
R 97	RAC	330 k	10 %	0,5	1 540 141/1
R 98	RAC	2,7 k	5 %	0,25	1 533 048/2
R 99	RAC	2,7 k	5 %	0,25	1 533 048/2
R 100	RAC	10 k	5 %	0,25	1 540 116/2
R 101	RAC	47 k	±5 %	0,25	1 533 492/1
R 102	RAC	47 k	±5 %	0,25	1 533 492/1
R 103	RAC	470	±5 %	0,25	1 540 006/2
R 104	RAC	470	±5 %	0,25	1 540 006/2
R 105	RAC	1 M	±5 %	0,25	1 533 012/2
R 106	RAC	1 M	±5 %	0,25	1 533 012/2
R 107	RAC	4,7 k	±5 %	0,25	1 533 032/2
R 108	RAC	4,7 k	±5 %	0,25	1 533 032/2

PA 216 X

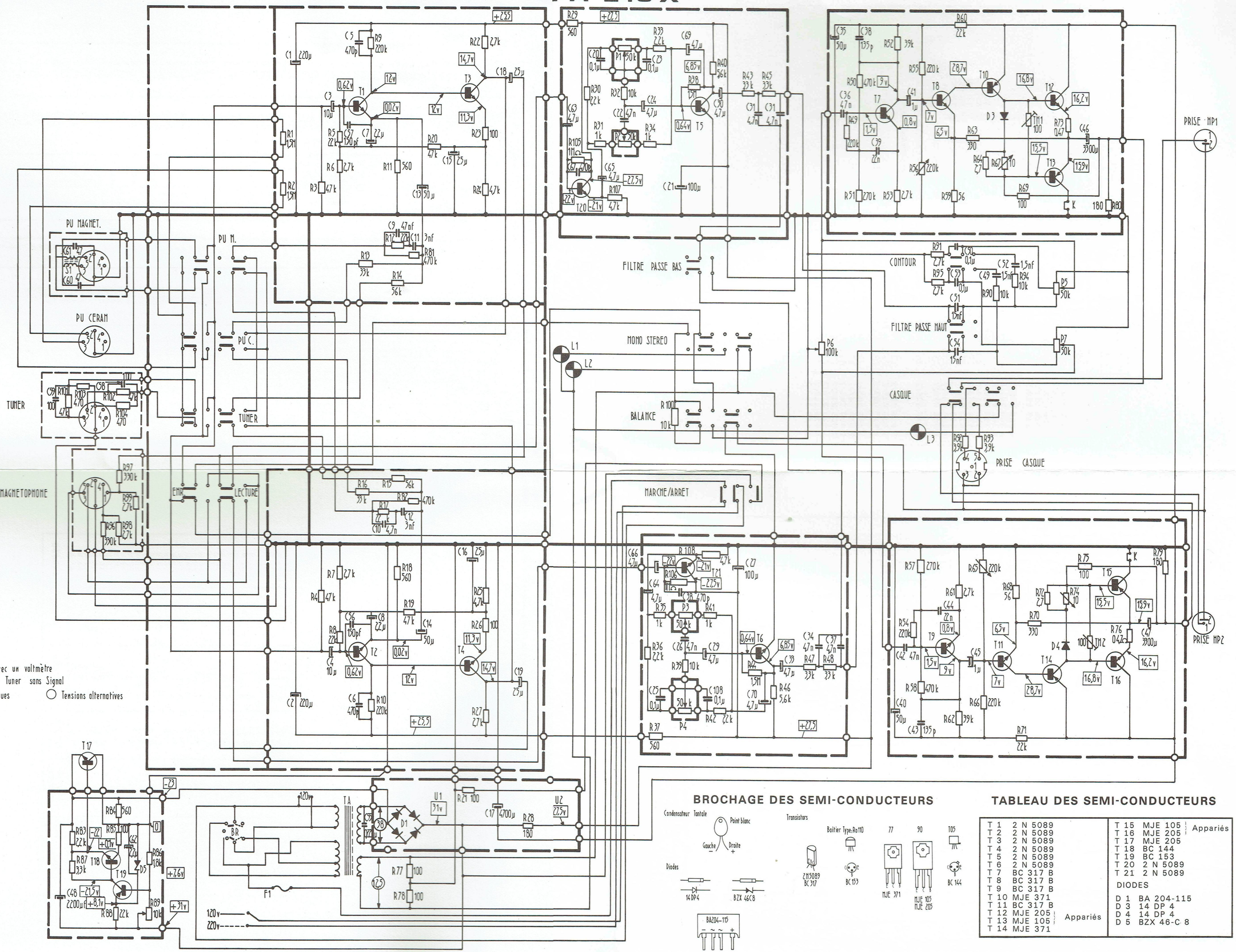

NOTA

Tensions relevées avec un voltmètre electronique, position Tuner sans Signal

☐ Tensions continues ○ Tensions alternatives

BROCHAGE DES SEMI-CONDUCTEURS

TABLEAU DES SEMI-CONDUCTEURS

T 1	2 N 5089	T 15	MJE 105 } Appariés
T 2	2 N 5089	T 16	MJE 205 } Appariés
T 3	2 N 5089	T 17	MJE 205
T 4	2 N 5089	T 18	BC 144
T 5	2 N 5089	T 19	BC 153
T 6	2 N 5089	T 20	2 N 5089
T 7	BC 317 B	T 21	2 N 5089
T 8	BC 317 B		
T 9	BC 317 B		
T 10	MJE 371		
T 11	BC 317 B		
T 12	MJE 205 } Appariés		
T 13	MJE 105 } Appariés		
T 14	MJE 371		

DIODES

D 1	BA 204-115
D 3	14 DP 4
D 4	14 DP 4
D 5	BZX 46-C 8

CONDENSATEURS

REPERE	TYPE	VALEUR EN F	TOLERANCE	TENSION EN VOLT	REFERENCE
C 1	CHIM.	220 µ	− 10 + 50	40	1 369 035/1*
C 2	CHIM.	220 µ	− 10 + 50	40	1 369 035/1*
C 3	CHIM.	10 µ	− 10 + 50	12 − 15	1 369 024/2*
C 4	CHIM.	10 µ	− 10 + 50	12 − 15	1 369 024/2*
C 5	CERAM.	470 p	10 %	500	1 311 170/1
C 6	CERAM.	470 p	10 %	500	1 311 170/1
C 7	CHIM.	2,2 µ	− 10 + 50	25/30	1 369 022/2*
C 8	CHIM.	2,2 µ	− 10 + 50	25/30	1 369 022/2*
C 9	STYRO	4,7 n	5 %	63	1 328 514/2
C 10	STYRO	4,7 n	5 %	63	1 328 514/2
C 11	STYRO	3 n	5 %	63	1 320 527/2
C 12	STYRO	3 n	5 %	63	1 320 527/2
C 13	CHIM.	47 µ	− 10 + 50	25	1 369 503/2*
C 14	CHIM.	47 µ	− 10 + 50	25	1 369 503/2*
C 15	CHIM.	22 µ	− 10 + 50	10 − 12	1 369 012/2*
C 16	CHIM.	22 µ	− 10 + 50	10 − 12	1 369 012/2*
C 17	CHIM.	4700 µ	− 10 + 50	40 − 48	1 362 513/2*
C 18	CHIM.	22 µ	− 10 + 50	16 − 18	1 369 549/2*
C 19	CHIM.	22 µ	− 10 + 50	16 − 18	1 369 549/2
C 20	STYRO	0,1 µ	5 %	63	1 328 506/2
C 21	CHIM.	100 µ	− 10 + 50	40	1 369 027/1
C 22	STYRO	4,7 n	5 %	63	1 328 514/2
C 23	STYRO	0,1 µ	5 %	63	1 328 506/2
C 24	CHIM.	4,7 µ	− 10 + 50	25/30	1 369 524/2*
C 25	STYRO	0,1 µ	5 %	63	1 328 506/2
C 26	STYRO	4,7 n	5 %	63	1 328 514/2
C 27	CHIM.	100 µ	− 10 + 50	40	1 369 027/1*
C 28	STYRO	0,1 µ	5 %	63	1 328 506/2
C 29	CHIM.	4,7 µ	− 10 + 50	25/30	1 369 524/2*
C 30	CHIM.	4,7 µ	− 10 + 50	25/30	1 369 524/2*
C 31	STYRO	4,7 n	5 %	63	1 328 514/2
C 32	STYRO	4,7 n	5 %	63	1 328 514/2
C 33	CHIM.	4,7 µ	− 10 + 50	25/30	1 369 524/2*
C 34	STYRO	4,7 n	5 %	63	1 328 514/2
C 35	CHIM.	47 µ	− 10 + 50	25	1 369 503/2*
C 36	POLYES.	47 n	10 %	100	1 390 001/2
C 37	STYRO	4,7 n	5 %	63	1 328 514/2
C 38	STYRO	135 p	5 %	63	1 328 527/2
C 39	POLYES.	22 n	10 %	100	1 390 000/2
C 40	CHIM.	47 µ	− 10 + 50	25	1 369 503/2*
C 41	CHIM.	1 µ	− 10 + 100 %	16/18	1 369 505/2*
C 42	POLYES.	47 n	10 %	100	1 390 001/2
C 43	STYRO	135 p	5 %	63	1 328 527/2
C 44	POLYES.	22 n	10 %	100	1 390 000/1
C 45	CHIM.	1 µ	− 10 + 100 %	16/18	1 369 505/2*
C 46	CHIM.	3300 µ	− 20 + 50	40 − 48	1 362 525/2*
C 47	CHIM.	3300 µ	− 20 + 50	40 − 48	1 362 525/2*
C 48	CHIM.	2200 µ	− 10 + 50	63 − 78	1 363 501/2*
C 49	STYRO	1500 p	5 %	63	1 328 542/2
C 50	POLYES.	0,1 µ	10 %	125	1 390 501/2
C 51	POLYES.	15 n	10 %	400	1 391 000/2
C 52	STYRO	1500 p	5 %	63	1 328 542/2
C 53	POLYES.	0,1 µ	10 %	125	1 390 501/2
C 54	POLYES.	15 n	10 %	400	1 391 000/2
C 55	POLYES.	0,22 µ	10 %	125	1 394 500/2
C 56	CERAM.	150 p	±3 %	70	1 310 523/2
C 57	CERAM.	150 p	±3 %	70	1 310 523/2
C 58	CERAM.	100 p	±20 %	500	1 310 519/2
C 59	CERAM	100 p	±20 %	500	1 310 519/2
C 60	CERAM.	47 p	± 2 %	63	1 311 536/2
C 61	CERAM.	47 p	± 2 %	63	1 311 536/2
C 62	CHIM.	2,2 µ	− 10 + 150 %	25/30	1 369 022/2*
C 63	CHIM.	4,7 µ	− 10 + 50	25 − 30	1 369 524/2*
C 64	CHIM.	4,7 µ	− 10 + 50	25 − 30	1 369 524/2*
C 65	CHIM.	4,7 µ	− 10 + 50	25 − 30	1 369 524/2*
C 66	CHIM.	4,7 µ	− 10 + 50	25 − 30	1 369 524/2*
C 67	CERAM.	470 p	10 %	500	1 311 170/1
C 68	CERAM.	470 p	10 %	500	1 311 170/1
C 69	CHIM.	4,7 µ	− 10 + 50	25 − 30	1 369 524/2*
C 70	CHIM.	4,7 µ	− 10 + 50	25 − 30	1 369 524/2*

NOTA : Seules les références marquées * sont approvisionnées par le Service Après Vente les autres ne sont données que pour mémoire.

PIECES DE CHASSIS

CODE T.B.	CODE G.G.P.	DÉSIGNATION		
1 369 505/2	240 00 0040	COND. CHIM. 1 µF − 16 V	(C 41-45)	(2)
1 369 024/2	240 00 0025	COND. CHIM. 10 µF − 12 V	(C 3-4)	(2)
1 369 012/2	240 00 0034	COND. CHIM. 22 µF − 10 V	(C 15-16)	(2)
1 369 549/2	240 00 0035	COND. CHIM. 22 µF − 16 V	(C 18-19)	(2)
1 369 503/2	240 00 0036	COND. CHIM. 47 µF − 25 V	(C 13-14-35-40)	(4)
1 369 022/2	240 00 0018	COND. CHIM. 2,2 µF − 25 V	(C 7-8-62)	(3)
1 369 027/1		COND. CHIM. 100 µF − 40 V	(C 21-27)	(2)
1 369 524/2		COND. CHIM. 4,7 µF − 25 V	(C 24-29-30-33-63-64-65-66-69-70)	(10)
1 369 035/1		COND. CHIM. 220 µF − 40 V	(C 1-2)	(2)
1 363 501/2	240 00 0069	COND. CHIM. 2200 µF − 63 V	(C 48)	
1 362 513/2	240 00 0039	COND. CHIM. 4700 µF − 40 V	(C 17)	
1 362 525/2		COND. CHIM. 3300 µF − 40 V	(C 46-47)	(2)
1 520 014/1	239 00 0002	RES. AJ. 10 kΩ − 25 % − 0,1 W	(R 89)	
1 524 003/2	239 00 0013	RES. AJ. 10 Ω	(R 67-74)	(2)
1 520 017/2	239 00 0014	RES. AJ. 220 kΩ	(R 56-65)	(2)
1 553 471/2	220 00 0024	RES. BOB. 0,47 Ω − 2 W − 5 %	(R 73-76)	(2)
1 550 050/2	224 00 0003	RES. C.T.N. 100 Ω	(TH 1-2)	(2)
1 546 016/2	210 00 2101	RES. RCM (à couche métallique) 100 Ω 5 % − 2 W	(R 69-75)	(2)
1 546 026/2	210 00 2561	RES. RCM (à couche métallique) 560 Ω − 5 % − 2 W	(R 84)	
		SEMI-CONDUCTEURS		
1 635 063/2	273 00 0092	DIODE BA 204-115 (PONT)	(D 1)	
1 635 017/2	273 00 0022	DIODE SI − 14 DP 4	(D 3-4)	(2)
1 635 061/2	273 00 0093	DIODE BZ 46 − C 8 − V 2	(D 5)	
1 636 266/2	270 00 0071	TRANS. 2 N 5089	(T 1 à T 6 − T 20-21)	(8)
1 636 265/2	270 00 0072	TRANS. BC 317 B	(T 7-8-9-11)	(4)
1 636 263/2	270 00 0073	TRANS. MJE 371	(T 10-14)	(2)
1 636 314/2	270 00 0046	TRANS. BC 153	(T 19)	
1 636 315/2	270 00 0056	TRANS. BC 144	(T 18)	
1 636 316/2	270 00 0123	TRANS. MJE 205	(T 12-16-17)	(3)
1 636 317/2	270 00 0124	TRANS. MJE 105	(T 13-15)	(2)

PIECES DE COFFRET

CODE T. B.	CODE G.G.P.	DESIGNATION	
1 656 002/2	282 00 0004	AMPOULE "LUCIOL" – 12 V – 0,06 A (L 1/2/3)	(3)
1 119 510/2	114 00 0003	BOUCHON REPARTITEUR TENSIONS	
3 236 515/2	514 00 0001	CLAVIER DROIT – 4 TOUCHES – (Fonct. A.I.)	
9 921 103/2	514 00 0002	CLAVIER GAUCHE 4/3 TOUCHES – (brancht. S.I.)	
3 230 540/2	193 00 0003	CLAVIER 3 TOUCHES – (CASQUE)	
1 456 002/2	821 00 0002	CORDON D'ALIMENTATION – NOIR	
6 118 066/2	713 00 0018	EBENISTERIE AMPLI – SAPELLI –	
6 118 067/2	713 00 0019	EBENISTERIE AMPLI – BLANC –	
6 119 005/2	740 00 0005	EBENISTERIE SOCLE BRUN –	
6 247 063/2	611 00 0017	DECOR ENJOLIVEUR SUPERIEUR – OR	
6 247 058/2	611 00 0016	DECOR ENJOLIVEUR INTERMEDIAIRE – OR	
6 247 068/2	611 00 0015	DECOR ENJOLIVEUR INFERIEUR – OR	
1 152 504/1	290 00 0016	FUSIBLE 1,6 A (F 1/2)	(2)
4 434 086/2	165 00 0023	MANETTE POTENTIOMETRE	(6)
6 275 176/2	160 00 0024	MARQUE D	
6 297 008/2	129 00 2007	PIED POUR SOCLE	(4)
9 065 089/2	550 00 0033	PLATINE AMPLI – (PA 216 X – 9 065 143/2)	(2)
9 065 098/2	550 00 0035	PLATINE ALIMENTATION EQ. – (PA 216 X - 9 065 142/2)	
9 036 050/2	550 00 0034	PLATINE ALIMENTATION REGULÉE	
9 036 043/2	550 00 0012	PLATINE PRE-AMPLI DROIT –	
9 036 044/2	550 00 0013	PLATINE PRE-AMPLI GAUCHE –	
9 912 241/2	550 00 0014	PLATINE TONALITE – (PA 216 X- 9 912 306/2)	(2)
9 036 055/2	550 00 0017	PLATINE PRISE TUNER	
9 036 056/2	550 00 0015	PLATINE PRISE MAGNETOPHONE	
9 036 057/2	550 00 0016	PLATINE PRISE PICK-UP	
1 605 008/2	231 00 0018	POTENTIOMETRE A GLISSIERE – 50 kΩ – lin A.S.I. (P 1 à P 4) TONALITE	(4)
1 605 009/2	231 00 0019	POTENTIOMETRE A GLISSIERE – 100 kΩ S – (P 6) "BALANCE"	
1 605 003/2	231 00 0020	POTENTIOMETRE A GLISSIERE –2 × 50 kΩ -S – "VOLUME" (P 5/7) (STER. PRISE 1/3)	
1 119 507/2	114 00 3003	PRISE POUR HAUT-PARLEUR 2 br.	(2)
1 135 011/2	114 00 3008	PRISE TUNER/ENREGISTREMENT 5 br.	(4)
1 135 014/2	114 00 3022	PRISE CASQUE S.I.	
6 298 081/2	120 00 0031	PROTECTEUR DE MANETTE DE POTENTIOMETRE	(6)
9 980 158/2	310 00 0019	SELF (S 1)	
1 157 004/2	116 00 0004	SUPPORT FUSIBLE	
9 912 282/2	121 00 0062	SUPPORT DE COMMANDES	
9 912 283/2	121 00 0065	SUPPORT DE CASQUE	
9 912 258/2	121 00 0066	SUPPORT DE PRISES	
4 378 507/2	100 00 4008	SUPPORT VOYANT	
6 246 014/2	610 00 0020	TABLEAU DE COMMANDES OR	
4 434 286/2	169 00 0024	TOUCHE DE CLAVIER CHROME/ALU	(10)
4 434 285/2	169 00 0025	TOUCHE DE CLAVIER ROUGE/CHROME – (MARCHE/ARRÊT)	
1 207 536/2	432 00 0009	TRANSFO D'ALIMENTATION	
5 239 001/2	140 00 0001	VIS B – CB 2,5 × 8 (TABLEAU)	(2)
6 558 010/2	282 00 0005	VOYANT MONO VERT	
6 558 011/2	282 00 0006	VOYANT STEREO- ROUGE	
6 556 005/2	282 00 0019	VOYANT CASQUE-BLEU	

ATTENTION ! : Ne pas utiliser les codes G.G.P. le service après vente communiquera en temps utile la date de mise en application de cette Nouvelle Codification.

Les descriptions et caractéristiques de cette documentation sont données à titre d'indication et non d'engagement, le constructeur, soucieux de l'amélioration des produits, se réservant le droit d'effectuer, sans préavis, tout changement sur ce matériel.

Imp. Sté IMPRIMOFFSET 58240 Tresnay - RC Nevers 67 b 24

PA 216 XD 71/59 2/3 M - Février 1973 - RC PARIS 59 B 669.