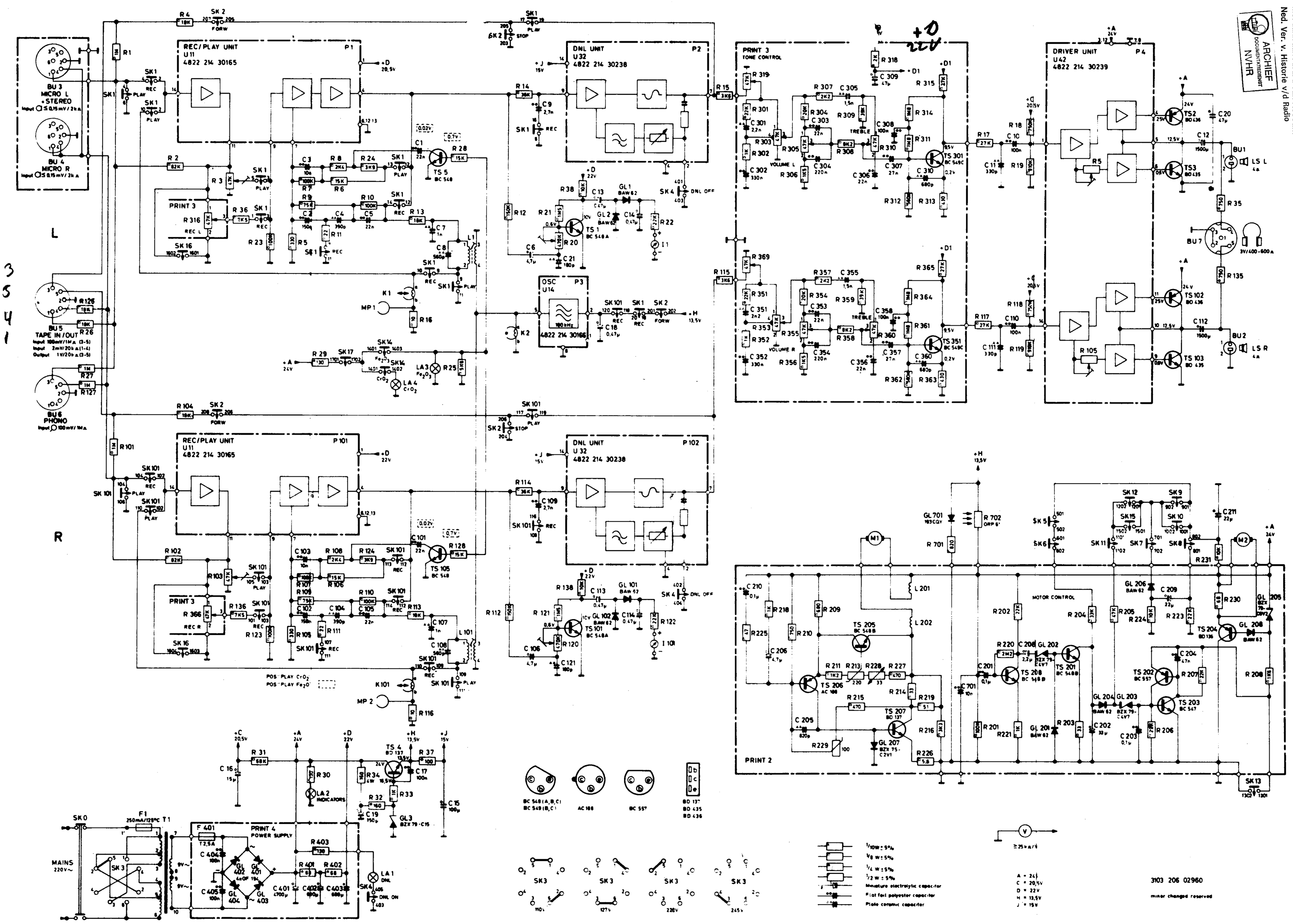Met dank aan A.R.A. van Rossum
Ned. Ver. v. Historie v/d Radio
ARCHIEF DOCUMENTATIEDIENST NVHR