ELDORADIO

64, Rue d'HAUTEVILLE Paris X Tél: TAI - 57-82

POSTE REFLEX 2 TRANSISTORS " MIRACLE "

Fig. 1

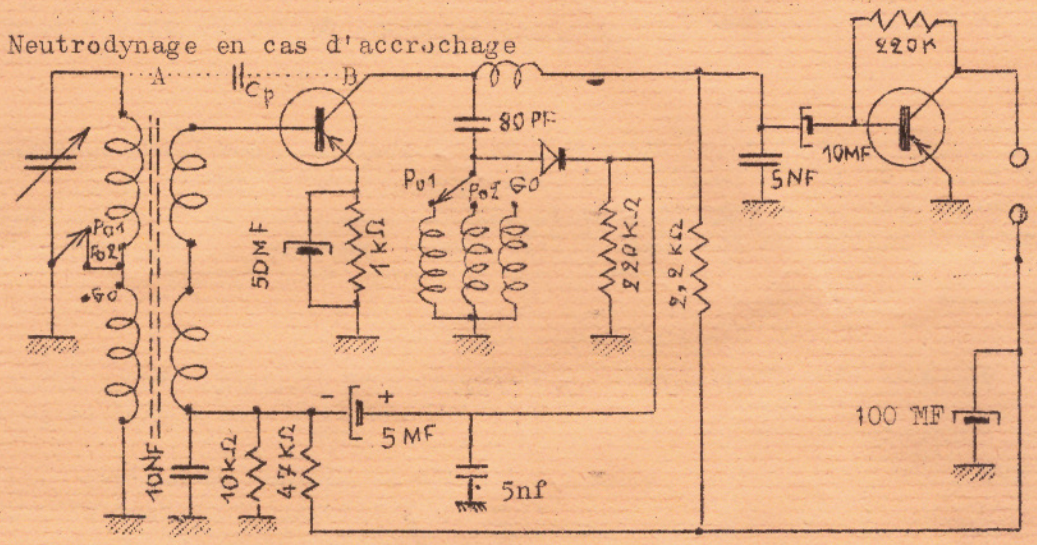

Schéma de principe

Fig. 2

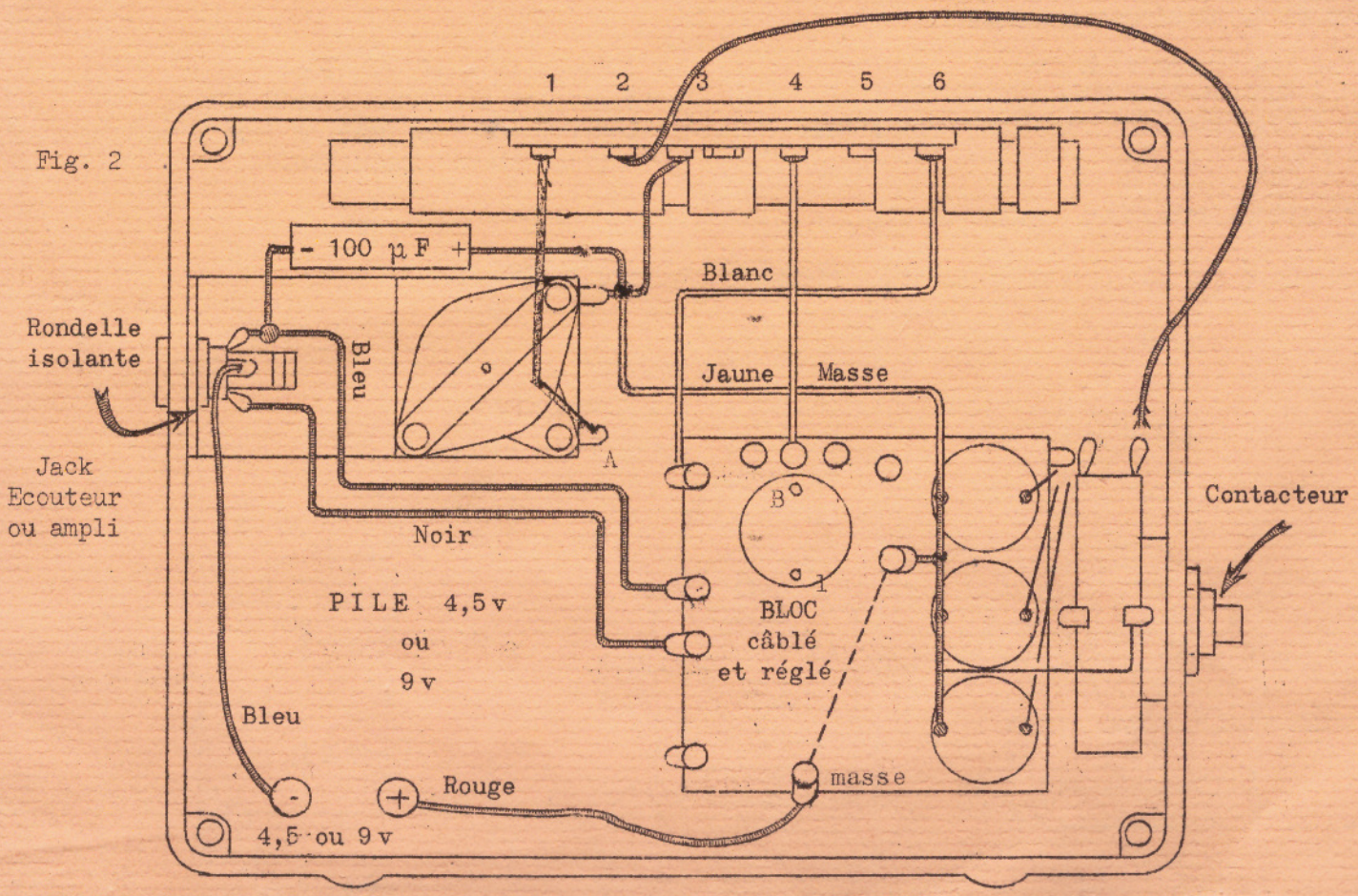

Les fils qui se croisent ne sont pas connectés entre eux s'ils ne sont pas marqués par un point.

VOIR AU VERSO nos instructions de montage