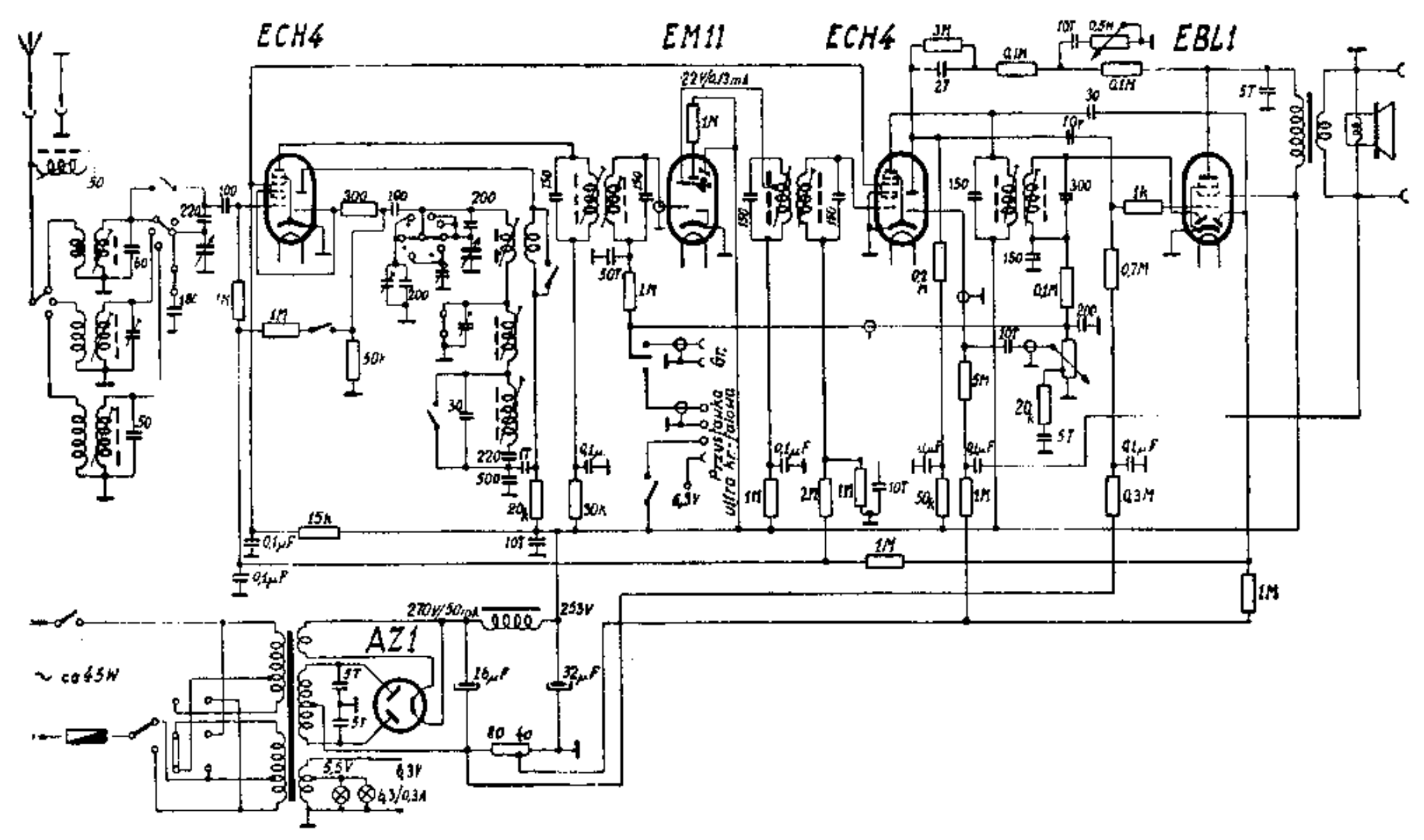
ECH4
EM11
ECH4
EBL1
AZ1
22V/0,13mA
270V/50mA
253V
~ co 45W
6,3V
5,5V
6,3/0,3A
Przystawka ultra kr.-falowa