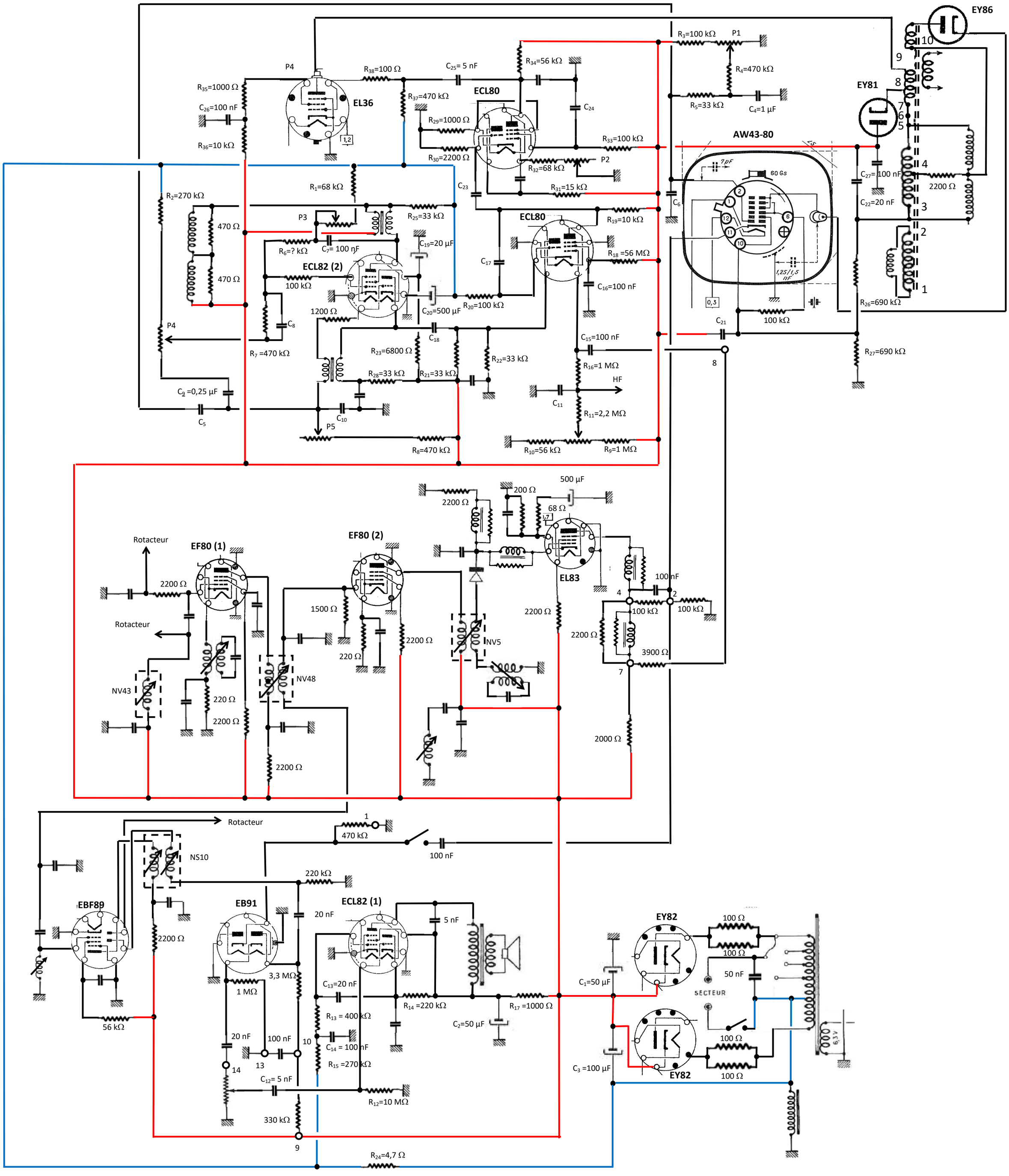
EY86
EY81
EL36
ECL80
ECL82 (2)
AW43-80
EF80 (1)
EF80 (2)
EL83
EBF89
EB91
ECL82 (1)
EY82
NV43
NV48
NV5
NS10
Rotacteur
SECTEUR
HF
P1
P2
P3
P4
P5
R3=100 kΩ
R4=470 kΩ
R5=33 kΩ
C4=1 µF
R38=100 Ω
C25= 5 nF
R34=56 kΩ
C24
R35=1000 Ω
C26=100 nF
R36=10 kΩ
R37=470 kΩ
R29=1000 Ω
R30=2200 Ω
R33=100 kΩ
R32=68 kΩ
R31=15 kΩ
C23
R1=68 kΩ
R2=270 kΩ
470 Ω
R25=33 kΩ
R19=10 kΩ
R6=? kΩ
C7= 100 nF
C19=20 µF
R18 =56 MΩ
C17
100 kΩ
1200 Ω
C20=500 µF
R20=100 kΩ
C16=100 nF
C8
C18
R7 =470 kΩ
R23=6800 Ω
R22=33 kΩ
C15=100 nF
R28=33 kΩ
R21=33 kΩ
R16=1 MΩ
C9 =0,25 µF
C5
C10
C11
R11=2,2 MΩ
R8=470 kΩ
R10=56 kΩ
R9=1 MΩ
C6
C27= 100 nF
C22=20 nF
2200 Ω
R26=690 kΩ
C21
R27=690 kΩ
7pF
60 Gs
1,25/1,5 nF
0,3
500 µF
200 Ω
68 Ω
1500 Ω
220 Ω
NV43
NV48
NV5
100 nF
3900 Ω
2000 Ω
470 kΩ
100 nF
220 kΩ
56 kΩ
3,3 MΩ
1 MΩ
20 nF
100 nF
C12= 5 nF
330 kΩ
C13=20 nF
R13 = 400 kΩ
C14 = 100 nF
R15 =270 kΩ
R14 =220 kΩ
5 nF
R17 =1000 Ω
C2=50 µF
R12=10 MΩ
R24=4,7 Ω
C1=50 µF
C3 =100 µF
50 nF
6,3 V