1015	I 3
1016	F 3
1017	C 2
1224	G 2
1601	H10
1642	E 9
1651	E14
1704	C 9
1707	D10
1711	C 8
1921	F 6
1925	A 2
2020	I 4
2021	I 3
2022	G 3
2023	I 2
2024	G 4
2027	E 3
2028	H 4
2030	C 4
2200	E 2
2201	D 1
2202	E 1
2203	D 2
2204	G 1
2205	C 2
2210	H 2
2211	G 1
2212	H 1
2213	I 2
2215	G 2
2220	B 3
2221	B 4
2222	H 2
2280	G 7
2281	G 7
2283	H 6
2284	I 6
2285	H 6
2289	G 4
2290	H 4
2291	H 5
2293	F 5
2295	G 5
2297	G 5
2300	H 5
2477	G 4
2496	J11
2515	I 4
2520	J 6
2523	J 4
2535	H 9
2536	F 8
2537	I 6
2538	G 7
2544	G 8
2545	G 9
2551	F 8
2552	F 9
2552	F 7
2553	I 9
2554	I 9
2560	I 7
2562	J 9
2564	H 7
2569	I 9
2570	J 8
2571	I 8
2572	H 9
2575	G 9
2582	G 9
2590	H 9
2591	I 9
2593	I10
2596	I10
2597	I10
2599	J10
2602	J12
2608	F10
2609	G14
2610	G13
2611	G14
2612	I14
2617	H13
2619	I14
2632	F11
2633	F10
2638	I11
2644	G10
2646	I10
2651	C14
2653	A14
2654	B12
2655	A12
2656	B11
2657	A11
2658	B12
2659	F13
2664	D13
2670	B12
2675	B10
2681	B10
2683	A10
2690	C13
2691	C10
2694	C10
2696	D 9
2697	D 8
2697	F 8
2698	B 9
2701	G11
2704	C 9
2705	B 8
2707	D 9
2708	C 8
2711	D 9
2712	B 7
2713	B 7
2714	B 7
2718	A 9
2726	A 9
2733	A 4
2734	A 4
2735	B 5
2736	C 4
2909	F 6
2918	E 5
2921	F 5
2922	F 5
2925	A 3
2929	E 4
2931	E 5
2935	F 6
2936	D 4
3023	I 4
3030	C 4
3031	B 6
3200	E 2
3201	D 1
3203	C 2
3204	D 2
3205	D 2
3206	I 1
3207	J 1
3210	I 2
3211	H 1
3213	I 2
3214	G 2
3215	G 2
3216	I 1
3217	J 1
3220	A 6
3221	A 9
3222	H 2
3223	H 2
3224	G 2
3225	A 9
3226	A 9
3290	G 6
3292	G 6
3293	G 6
3294	G 6
3295	G 6
3296	G 6
3297	G 5
3429	D 5
3469	I 4
3477	H 5
3485	E 7
3486	E 7
3488	H 4
3493	I 4
3496	H10
3506	I 6
3507	I 6
3508	I 6
3509	I 5
3510	I 5
3513	J 5
3514	I 6
3515	I 5
3516	I 5
3518	J 6
3520	I 7
3521	J 6
3522	I 7
3523	H 7
3535	E 8
3535	E 8
3541	I 8
3542	J 8
3543	J 8
3544	H 8
3547	H10
3554	I 8
3557	G 8
3558	J 7
3559	J 7
3560	J 7
3561	J 7
3562	I 8
3564	H 7
3565	I 8
3566	H 8
3567	E 9
3571	J 8
3572	H 9
3573	F 9
3575	G 9
3576	G 9
3578	J 9
3579	J 9
3581	J10
3582	F 9
3583	F 9
3590	H 9
3591	I10
3592	I10
3593	I10
3594	J11
3595	J11
3596	I10
3597	J10
3599	J10
3602	I10
3605	J13
3606	J13
3607	J13
3618	H14
3619	I13
3620	I13
3627	F 9
3628	F10
3629	E10
3630	F 9
3632	F12
3633	F10
3638	H11
3639	H11
3642	E 8
3643	H10
3644	G10
3645	G 9
3646	I 9
3647	I 9
3648	H10
3651	A13
3652	B13
3653	A11
3654	A12
3656	A13
3657	A12
3659	A11
3664	E13
3666	B11
3667	A10
3668	A10
3670	B11
3671	B12
3675	B11
3678	B10
3679	B10
3681	B10
3683	A10
3684	B11
3685	C13
3686	B13
3687	C13
3688	B11
3689	B12
3690	B13
3691	E14
3692	F12
3697	B 9
3698	B 9
3699	A10
3705	A 8
3712	B 7
3713	B 7
3714	A 7
3715	A 7
3716	A 8
3717	B 7
3718	A 8
3719	A 9
3727	B 8
3729	B 6
3730	C 7
3731	A 5
3732	A 4
3733	B 4
3734	A 5
3735	B 5
3736	A 5
3737	B 3
3738	B 4
3739	B 5
3740	A 3
3741	B 5
3742	B 4
3905	F 4
3906	G 5
3907	F 4
3908	F 5
3909	F 5
3911	B 5
3912	B 6
3915	F 6
3916	F 6
3917	F 6
3918	F 4
3919	E 5
3922	F 5
3923	E 7
3925	A 2
3926	B 2
3927	B 2
3930	E 5
3931	E 5
3932	E 5
3935	F 7
3936	D 4
3938	E 5
3939	E 5
3940	D 5
3944	D 5
3946	D 7
3947	D 7
3948	D 6
3949	D 6
5027	D 4
5555	H 8
5567	C 8
5601	G 9
5611	E11
5612	J13
5619	I13
5620	H12
5632	F11
5634	G12
5637	J12
5642	D 8
5644	G10
5646	H10
5651	A13
5652	B13
5663	D11
5687	C14
5697	E 9
5698	A 9
6486	E 7
6488	H 5
6490	E 7
6535	J 7
6564	I 7
6570	I 8
6602	H11
6603	E 9
6604	D 8
6609	H13
6610	G13
6638	H11
6642	B 7
6644	H10
6646	I10
6654	B12
6655	A12
6656	B11
6657	A11
6664	D13
6666	B11
6667	A10
6668	A10
6670	B11
6671	C11
6672	C11
6675	B10
6686	C13
6689	C11
6690	B14
6696	D 9
6698	B 9
6699	C 7
6700	C 8
6701	D 8
6704	C 9
6705	B 8
6707	D 9
6708	D 1
6709	D 1
6711	C 9
6715	B 7
6724	C 8
6727	B 8
6729	B 6
6730	B 8
6731	A 5
6733	A 5
6734	B 5
6739	B 5
6741	B 5
6742	A 4
6922	F 5
6925	A 3
6932	C 5
6935	D 4
6936	E 4
6944	D 5
7210	G 2
7220	D 1
7223	I 2
7224	G 2
7225	A 9
7300	H 5
7488	H 4
7520	I 7
7550	H 8
7570	J 8
7598	J11
7599	J10
7618	H13
7629	E10
7630	F10
7668	A10
7685	B13
7686	C13
7687	D14
7717	B 7
7719	A 9
7731	A 6
7735	B 5
7736	B 4
7738	B 4
7742	A 4
7900	E 6
7906	G 4
7925	B 2
7926	A 2
7938	D 6
SK 2	J 7
SK 4	J10

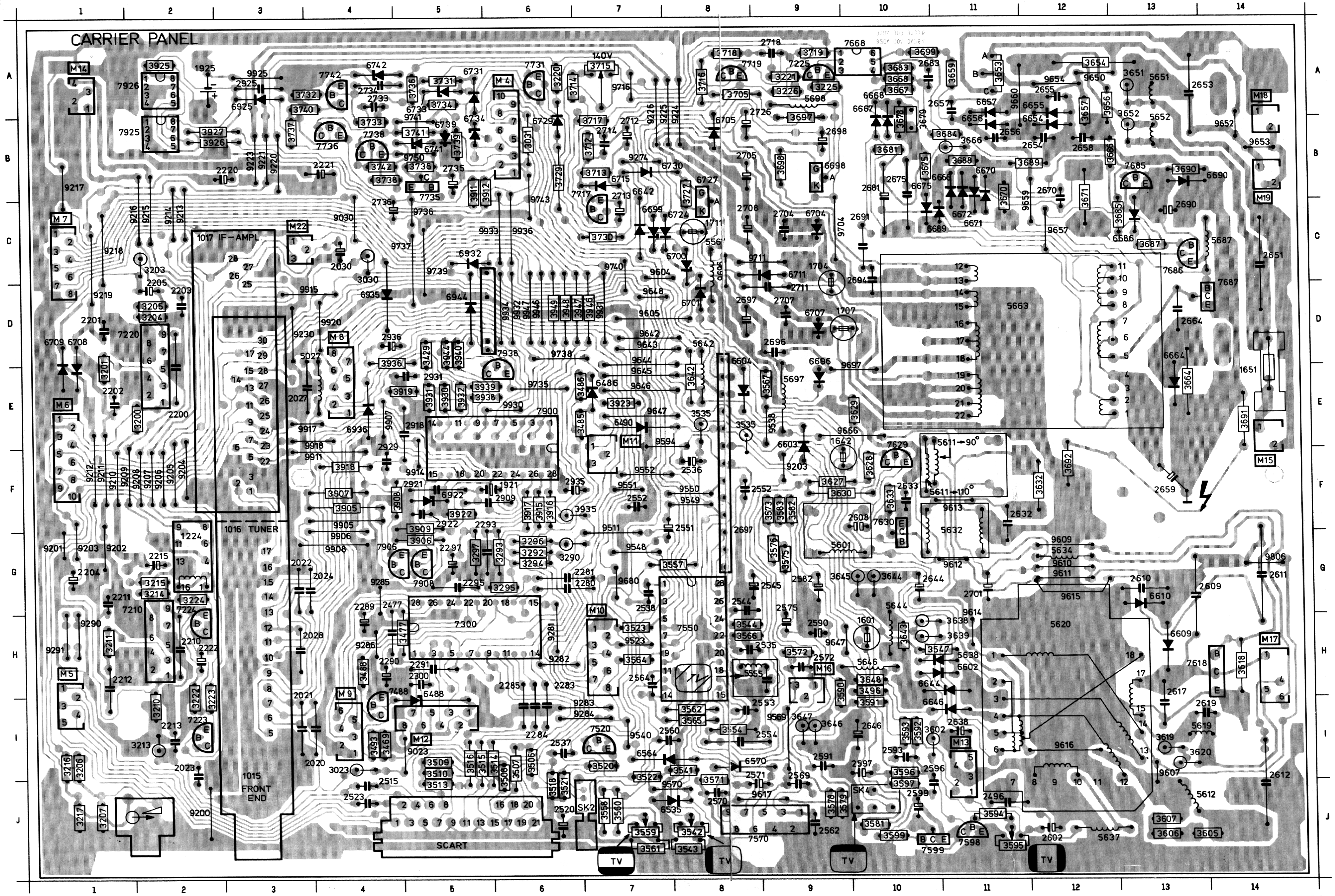

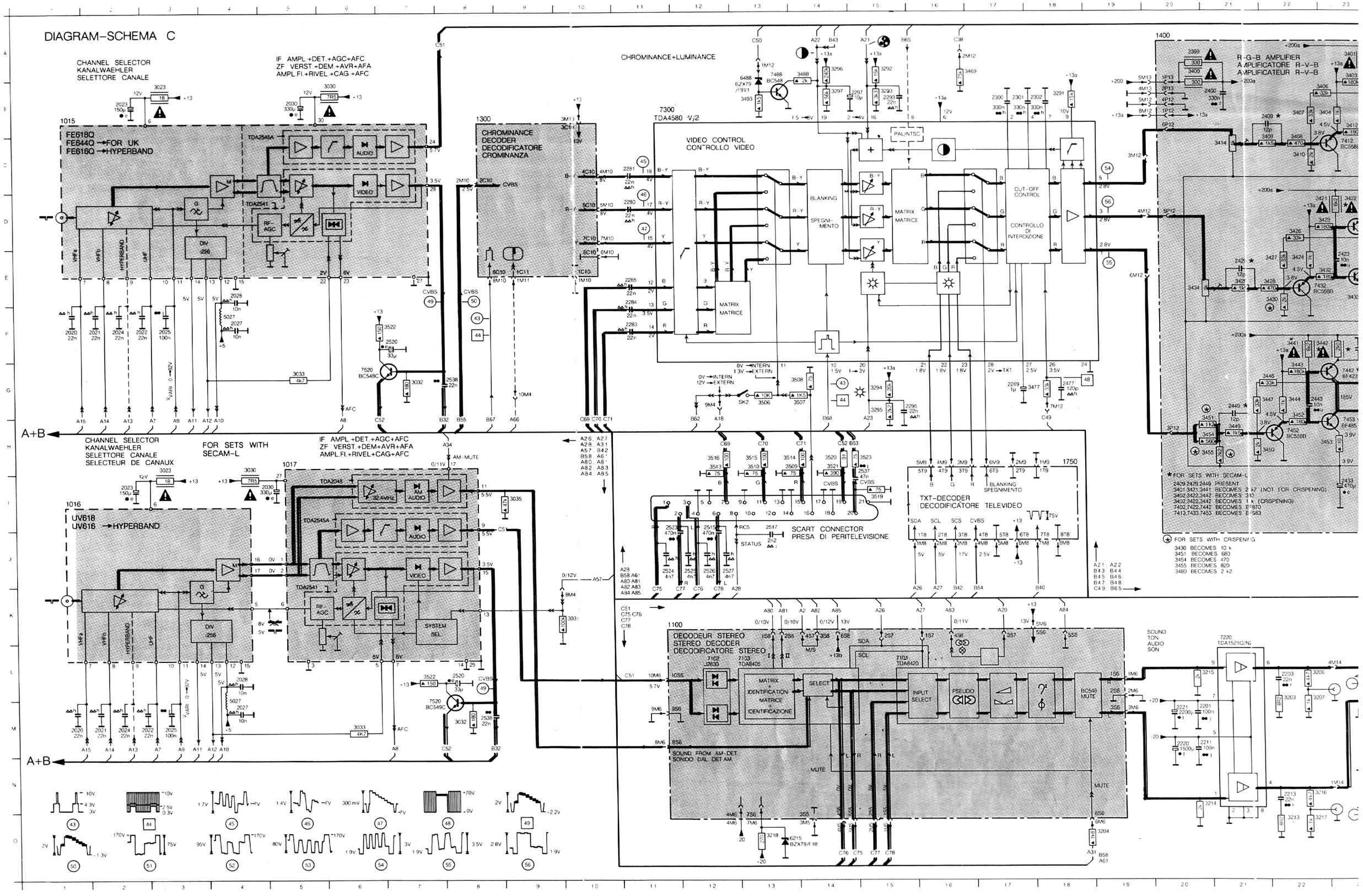
DIAGRAM–SCHEMA C
CHANNEL SELECTOR
KANALWAEHLER
SELETTORE CANALE
IF AMPL.+DET.+AGC+AFC
ZF VERST.+DEM.+AVR+AFA
AMPL.FI.+RIVEL.+CAG.+AFC
1015
FE618Q
FE644Q →FOR UK
FE616Q →HYPERBAND
TDA2545A
TDA2541
AUDIO
VIDEO
RF-AGC
DIV :256
VHFa
VHFb
HYPERBAND
UHF
1300
CHROMINANCE
DECODER
DECODIFICATORE
CROMINANZA
CVBS
CHROMINANCE+LUMINANCE
7300
TDA4580 V/2
VIDEO CONTROL
CONTROLLO VIDEO
BLANKING
SPEGNI-
MENTO
MATRIX
MATRICE
CUT-OFF
CONTROL
CONTROLLO
DI
INTERDIZIONE
PAL/NTSC
1400
R-G-B AMPLIFIER
AMPLIFICATORE R-V-B
AMPLIFICATEUR R-V-B
A+B
CHANNEL SELECTOR
KANALWAEHLER
SELETTORE CANALE
SELECTEUR DE CANAUX
FOR SETS WITH
SECAM-L
IF AMPL.+DET.+AGC+AFC
ZF VERST.+DEM+AVR+AFA
AMPL.FI.+RIVEL+CAG+AFC
1016
UV618
UV616 →HYPERBAND
1017
TDA2048
32.4MHz
AM
AUDIO
SYSTEM
SEL
AM-MUTE
SCART CONNECTOR
PRESA DI PERITELEVISIONE
TXT-DECODER
DECODIFICATORE TELEVIDEO
BLANKING
SPEGNIMENTO
1750
1100
DECODEUR STEREO
STEREO DECODER
DECODIFICATORE STEREO
7102
U2830
7103
TDA8405
MATRIX
IDENTIFICATION
MATRICE
IDENTIFICAZIONE
SELECT
7104
TDA8420
INPUT
SELECT
PSEUDO
BC548
MUTE
SOUND FROM AM-DET
SONIDO DAL DET.AM
SOUND
TON
AUDIO
SON
7220
TDA1521Q/N6
FOR SETS WITH SECAM-L
2409,2426,2449 PRESENT
3401,3421,3441 BECOMES 2 k7 (NOT FOR CRISPENING)
3402,3422,3442 BECOMES 3 k3
3403,3423,3443 BECOMES 1 k (CRISPENING)
7402,7422,7442 BECOMES E-970
7413,7433,7453 BECOMES E-583
FOR SETS WITH CRISPENING
3430 BECOMES 10 k
3451 BECOMES 680
3454 BECOMES 470
3455 BECOMES 820
3480 BECOMES 2 k2

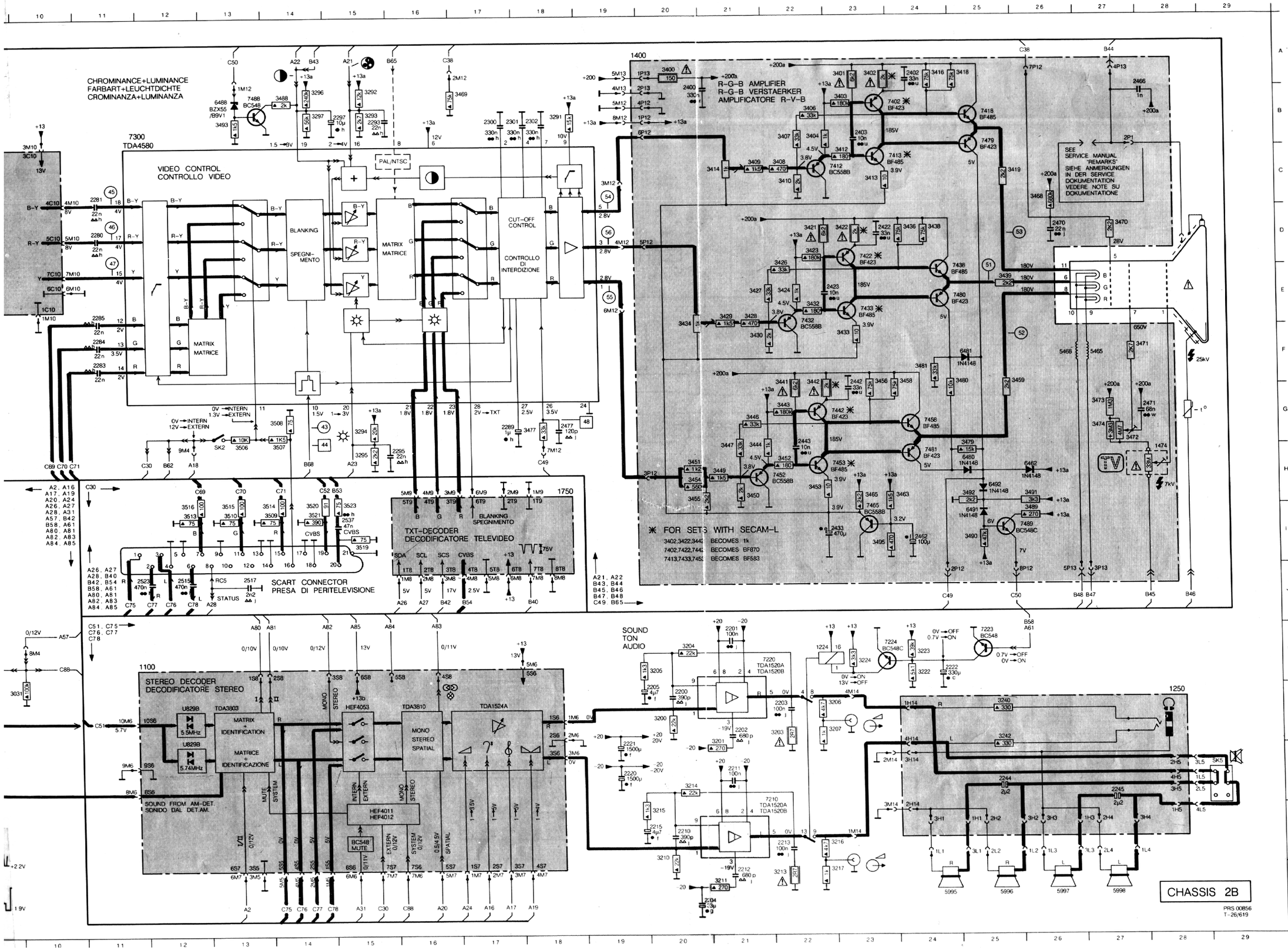

	1224	K22	3459	F26
	1250	L28	3463	H24
	1300	B 8	3465	H23
	2020	F 1	3468	C26
	2020	M 1	3469	B17
A	2021	F 2	3470	D27
	2021	M 2	3471	F28
	2022	F 3	3472	G27
	2022	M 3	3473	G27
	2024	F 2	3474	G27
	2024	M 2	3477	G18
	2027	F 4	3479	G25
	2027	M 4	3480	F25
	2028	F 4	3481	F24
	2028	L 4	3488	B14
B	2030	B 5	3489	I 26
	2030	I 5	3490	I 25
	2033	B 2	3491	H26
	2033	I 2	3492	H25
	2200	L20	3493	B13
	2201	K21	3495	I 23
	2202	L21	3506	G13
	2203	L22	3507	G14
	2204	O20	3508	G14
	2205	L20	3509	I 14
C	2210	N20	3510	I 13
	2211	M21	3513	I 12
	2212	O21	3514	H14
	2213	N22	3515	H13
	2215	N20	3516	H12
	2220	M19	3519	I 15
	2221	L19	3520	H14
	2222	K24	3521	I 14
	2244	M25	3522	F 7
	2245	M27	3522	L 7
	2280	D11	3523	H15
	2281	C11	5027	F 4
	2283	F11	5027	M 4
	2284	F11	5465	F27
	2285	E11	5466	F26
	2289	G17	5995	O24
	2293	B15	5996	O25
	2295	H16	5997	O26
	2297	B15	5998	O27
	2300	B17	6462	H26
	2301	B18	6480	H25
	2302	B18	6481	F25
	2400	B20	6488	B13
	2402	A24	6491	I 25
	2403	B23	6492	H25
	2422	D23	7210	N22
	2423	E23	7220	K22
	2433	I 23	7223	K25
	2442	F23	7224	K23
	2443	G22	7300	B12
	2462	I 24	7402	B24
	2466	A28	7412	C23
	2470	D26	7413	C24
	2471	G28	7418	B25
	2477	G18	7422	D23
	2515	J12	7432	E22
	2517	J13	7433	E23
	2520	F 7	7438	E25
	2520	I 8	7442	G23
	2523	J12	7452	H22
	2537	I 15	7453	H23
	2538	G 8	7458	G24
	2538	M 8	7465	I 23
	3023	B 3	7479	B25
	3023	I 3	7480	E25
	3030	B 6	7481	H24
	3030	I 4	7488	B13
	3031	L 9	7489	I 26
H	3032	G 7	7520	G 6
	3032	M 8	7520	M 7
	3200	L20	SK2	G13
	3201	L21		
	3203	L22		
	3204	K20		
	3205	K20		
	3206	L23		
	3207	L23		
	3210	N20		
I	3211	O21		
	3213	O22		
	3214	M20		
	3215	N20		
	3216	N23		
	3217	O23		
	3222	K24		
	3223	K24		
	3224	K23		
J	3240	L25		
	3242	L25		
	3291	B18		
	3292	B15		
	3293	B15		
	3294	G15		
	3295	H15		
	3296	B14		
	3297	B14		
	3400	A20		
K	3401	A23		
	3402	A23		
	3403	B23		
	3404	B22		
	3406	B22		
	3407	B22		
	3408	C22		
	3409	C21		
	3410	C22		
	3412	C23		
	3413	C23		
	3414	C21		
	3416	A24		
	3418	A25		
	3419	C26		
	1421	D22		
	3422	D23		
	3423	D22		
	3424	E22		
	3426	D22		
	3427	E21		
	3428	E21		
	3429	E21		
	3430	F21		
	3432	E22		
	3433	F23		
	3434	E20		
	3436	D24		
	3438	D24		
	3439	E25		
	3441	F22		
	3442	F22		
	3443	G22		
	3444	H21		
	3446	G21		
	3447	H21		
	3449	H21		
	3450	H21		
	3451	H20		
	3452	H22		
	3453	H22		
	3454	H20		
	3455	H20		
	3456	F23		
	3458	F24		

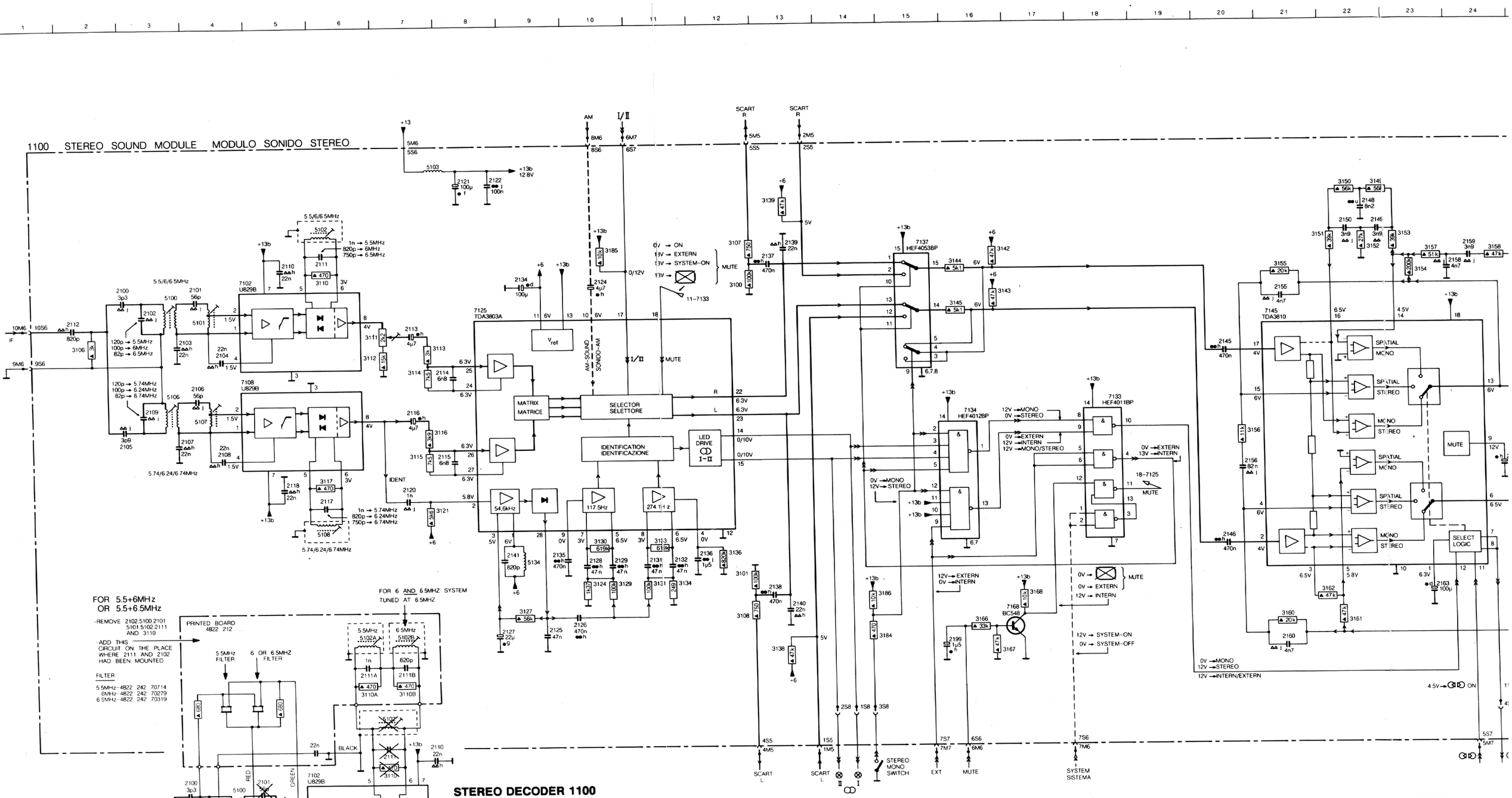

STEREO DECODER 1100

HEF4011BP	4822 209 10247
HEF4012BP	4822 209 10294
HEF4053BP	5322 209 10576
TDA1524A	4822 209 83916
TDA3803A	4822 209 83296
TDA3810	4822 209 83295
U829B	4822 209 70022

BZX79/C5V1	4822 130 34233
BC548	4822 130 40938

5100	4822 157 52508
5101	4822 157 52509
5102	4822 157 52511
5103	4822 157 50964
5106	4822 157 52508
5107	4822 157 52509
5108	4822 157 52511
5134	4822 157 52512

3111	4822 100 20149	2.2	kΩ potm.
3114	4822 116 53161	7.5	kΩ 0,4 W
3115	4822 116 53161	7.5	kΩ 0,4 W
3124	4822 116 53361	1.37	kΩ 0,4 W
3129	4822 116 52838	100	kΩ 1,6 W
3130	4822 116 53359	619	kΩ 0,4 W
3131	4822 116 52838	100	kΩ 1,6 W
3133	4822 116 53359	619	kΩ 0,4 W
3134	4822 116 52781	249	Ω 0,4 W
3170	4822 116 53364	38.3	kΩ
3171	4822 116 53363	3.57	kΩ
3172	4822 116 53202	53.6	kΩ 0,6 W

2111	482
2111	53
2111	482
2114	482
2115	482
2117	482
2117	53
2117	48
2125	48
2141	53

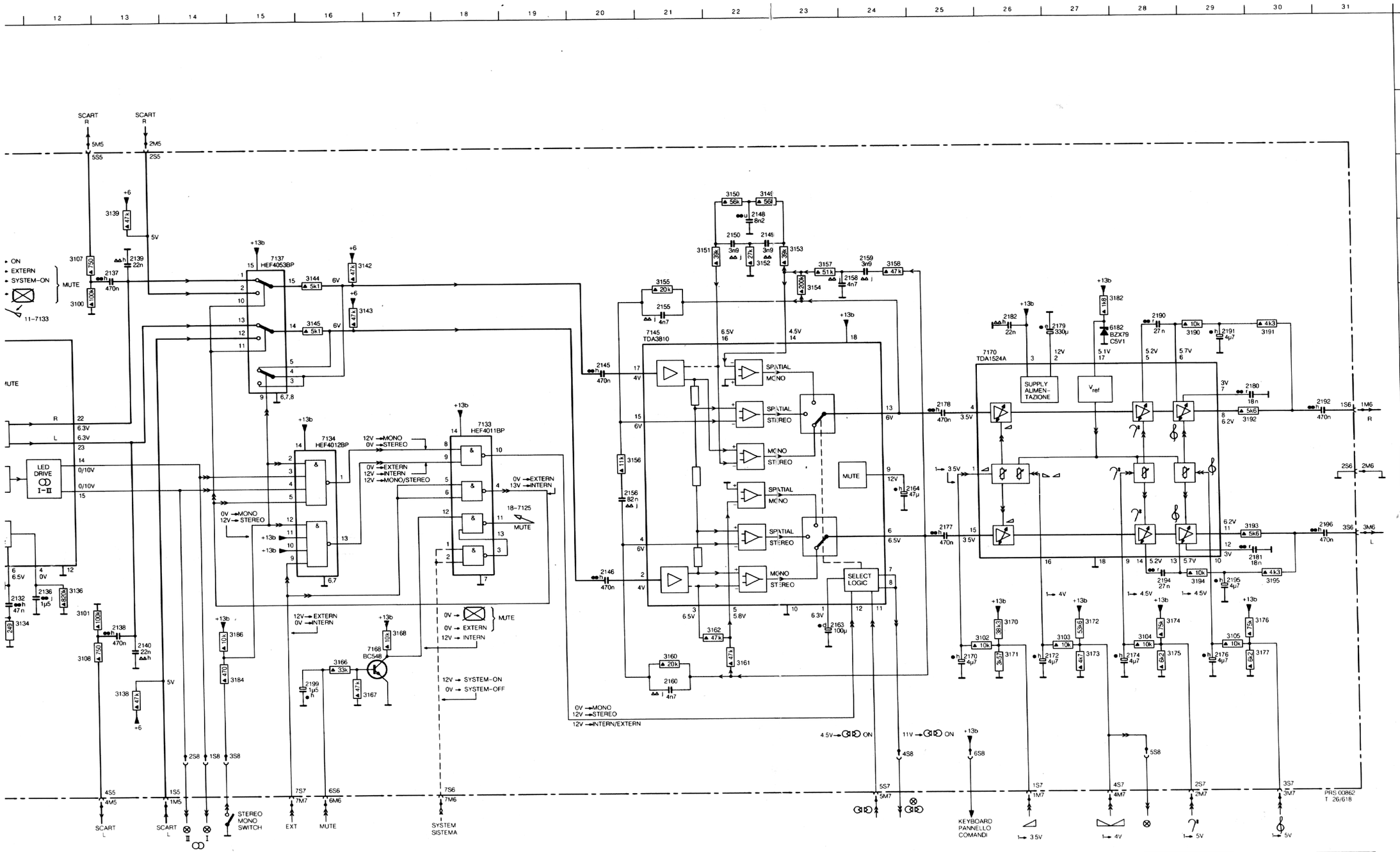

2100	E 3	3177	J30								
2100	M 3	3182	E28								
2101	E 4	3184	K14								
2101	M 5	3185	D10								
2102	E 3	3186	J14								
2102	M 4	3190	E29								
2103	F 4	3191	E30								
2103	N 4	3192	G29								
2104	F 4	3193	H29								
2104	N 5	3194	I 29								
2105	G 3	3195	I 30								
2106	F 4	5100	E 3								
2107	G 4	5100	M 4								
2108	G 4	5101	E 4								
2109	G 3	5101	M 5								
2110	D 5	5102	D 6								
2110	L 7	5102	L 7								
2111	D 6	5102A	J 6								
2111	L 7	5102B	J 7								
2111A	K 6	5103	C 8								
2111B	K 7	5106	F 3								
2112	E 2	5107	G 4								
2112	M 3	5108	I 6								
2113	E 7	6182	E28								
2114	F 8	7102	E 4								
2115	G 8	7102	M 5								
2116	G 7	7108	F 4								
2117	H 6	7125	E 8								
2118	H 5	7133	G18								
2120	H 7	7134	G16								
2121	C 8	7137	D15								
2122	C 8	7145	E21								
2124	E10	7168	J16								
2125	J 9	7170	F26								
2126	J10										
2127	J 9										
2128	I 10										
2129	I 10										
2131	I 11										
2132	I 11										
2134	E 9										
2135	I 9										
2136	I 12										
2137	D13										
2138	J 13										
2139	D13										
2140	J 13										
2141	I 9										
2145	F20										
2146	I 20										
2148	C22										
2149	D22										
2150	D22										
2155	E21										
2156	H20										
2158	D24										
2159	D24										
2160	K21										
2163	J 23										
2164	H25										
2170	J 25										
2172	J 27										
2174	J 28										
2176	J 29										
2177	H25										
2178	F25										
2179	E27										
2180	F30										
2181	I 30										
2182	E26										
2190	E28										
2191	E29										
2192	F31										
2194	I 28										
2195	I 29										
2196	H31										
2199	K16										
3100	E12										
3101	I 12										
3102	J25										
3103	J27										
3104	J28										
3105	J29										
3106	F 2										
3106	N 3										
3107	D12										
3108	J12										
3110	E 6										
3110	M 7										
3110A	K 6										
3110B	K 7										
3111	E 6										
3112	F 6										
3113	F 8										
3114	F 7										
3115	G 7										
3116	G 8										
3117	H 6										
3121	H 8										
3124	J10										
3127	J 9										
3129	J10										
3130	I 10										
3131	J11										
3133	I 11										
3134	J11										
3136	I 12										
3138	K13										
3139	C13										
3142	D17										
3143	E17										
3144	D16										
3145	E16										
3149	C22										
3150	C22										
3151	D21										
3152	D22										
3153	D23										
3154	E23										
3155	D21										
3156	G21										
3157	D23										
3158	D24										
3160	J2[illegible]										
3161	J2[illegible]										
3162	J2[illegible]										
3166	J1[illegible]										
3167	K1[illegible]										
3168	J1										
3170	J2[illegible]										
3171	J2[illegible]										
3172	J2[illegible]										
3173	J2[illegible]										
3174	J2[illegible]										
3175	J2[illegible]										
3176	J3[illegible]										

BZX79/C5V1	4822 130 34233
BC548	4822 130 40938

5100	4822 157 52508
5101	4822 157 52509
5102	4822 157 52511
5103	4822 157 50964
5106	4822 157 52508
5107	4822 157 52509
5108	4822 157 52511
5134	4822 157 52512

3111	4822 100 20149	2.2 kΩ	potm.
3114	4822 116 53161	7.5 kΩ	0,4 W
3115	4822 116 53161	7.5 kΩ	0,4 W
3124	4822 116 53361	1.37 kΩ	0,4 W
3129	4822 116 52838	100 kΩ	1,6 W
3130	4822 116 53359	619 kΩ	0,4 W
3131	4822 116 52838	100 kΩ	1,6 W
3133	4822 116 53359	619 kΩ	0,4 W
3134	4822 116 52781	249 Ω	0,4 W
3170	4822 116 53364	38.3 kΩ	
3171	4822 116 53363	3.57 kΩ	
3172	4822 116 53202	53.6 kΩ	0,6 W

2111	4822 121 50566	1 nF	250 V
2111	5322 121 54072	820 pF	250 V
2111	4822 121 50427	750 pF	250 V
2114	4822 121 50538	6.8 nF	63 V
2115	4822 121 50538	6.8 nF	63 V
2117	4822 121 50566	1 nF	250 V
2117	5322 121 54072	820 pF	250 V
2117	4822 121 50427	750 pF	250 V
2125	4822 121 42477	47 nF	50 V
2141	5322 121 54072	820 pF	250 V

S5	4822 265 40503	5p
S6	4822 265 40472	10p
S7	4822 265 40471	8p

1750 TXT-DECODER DECODIFICATORE TELEVIDEO

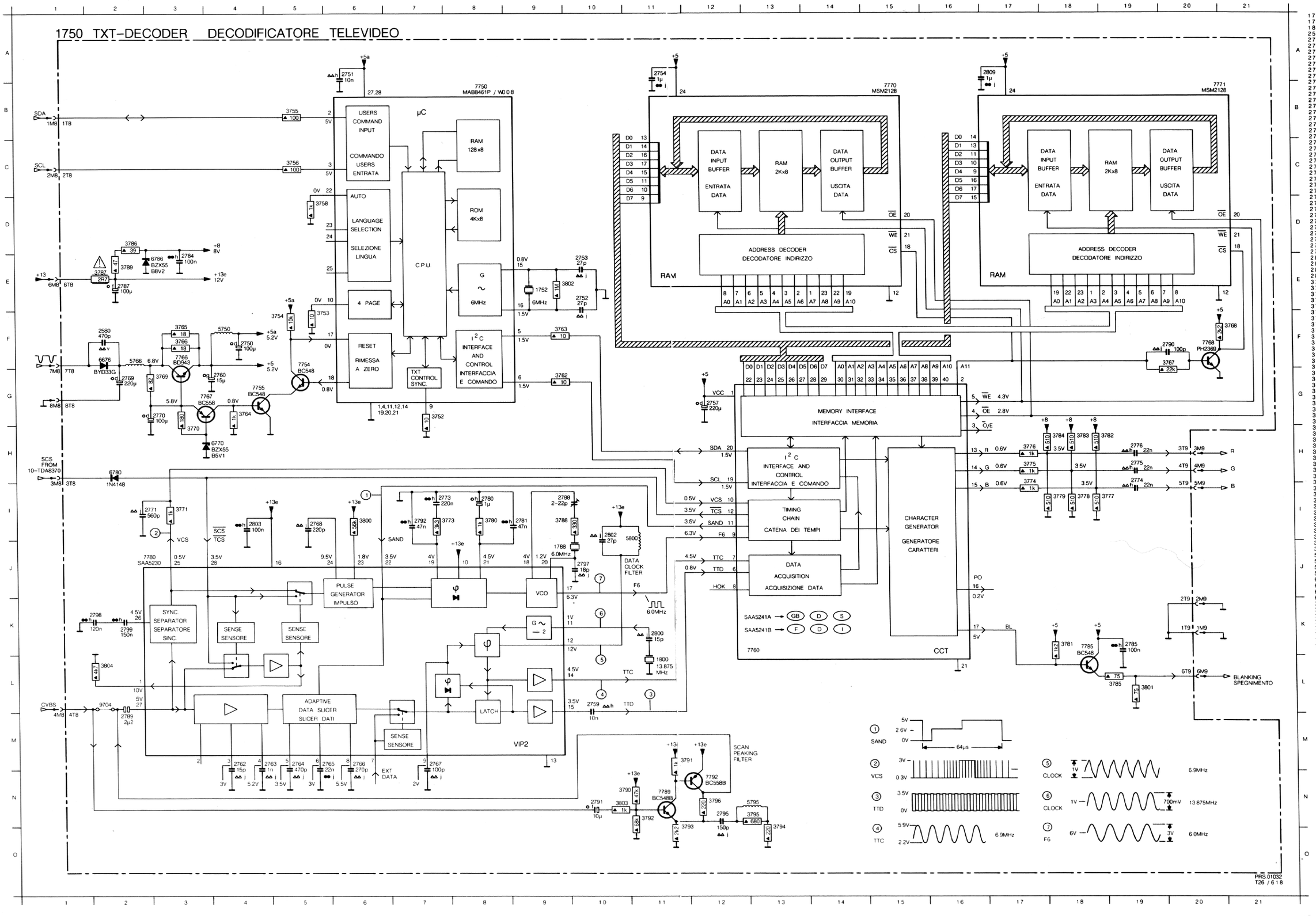

1752	E	9
1788	J	9
1800	L	11
2580	F	2
2750	F	4
2751	A	6
2752	E	10
2753	E	10
2754	A	11
2757	G	12
2759	L	10
2760	G	4
2762	M	4
2763	M	5
2764	M	5
2765	M	5
2766	M	6
2767	M	7
2768	I	5
2769	G	2
2770	G	3
2771	I	3
2773	I	7
2774	H	19
2775	H	19
2776	H	19
2780	I	8
2781	I	9
2784	E	3
2785	K	19
2787	E	2
2788	I	9
2789	M	2
2790	F	20
2791	N	10
2792	I	7
2795	N	12
2797	J	10
2798	K	2
2799	K	2
2800	K	11
2802	I	10
2803	I	4
2809	A	17
3752	G	7
3753	F	5
3754	F	5
3755	B	5
3756	C	5
3758	D	5
3762	G	9
3763	F	9
3764	G	4
3765	F	3
3766	F	3
3767	F	20
3768	F	21
3769	G	3
3770	H	3
3771	I	3
3773	I	8
3774	H	17
3775	H	17
3776	H	17
3777	I	19
3778	I	18
3779	I	18
3780	I	8
3781	K	18
3782	H	19
3783	H	18
3784	H	18
3785	L	19
3786	D	2
3787	E	2
3788	I	9
3789	E	2
3790	N	10
3791	M	11
3792	N	11
3793	N	11
3794	N	13
3795	N	13
3796	N	12
3800	I	6
3801	L	19
3802	E	10
3803	N	10
3804	L	2
5750	F	4
5766	F	2
5795	N	13
5800	I	11
6676	F	2
6770	H	4
6780	H	2
6786	E	3
7754	F	5
7755	G	4
7766	F	3
7767	G	3
7768	F	20
7785	K	18
7789	N	11
7792	N	12

1300 CHROMINANCE DECODER DECODIFICATORE CROMINANZA DECODIFICADOR CROMINANCIA PAL-SECAM-CTI

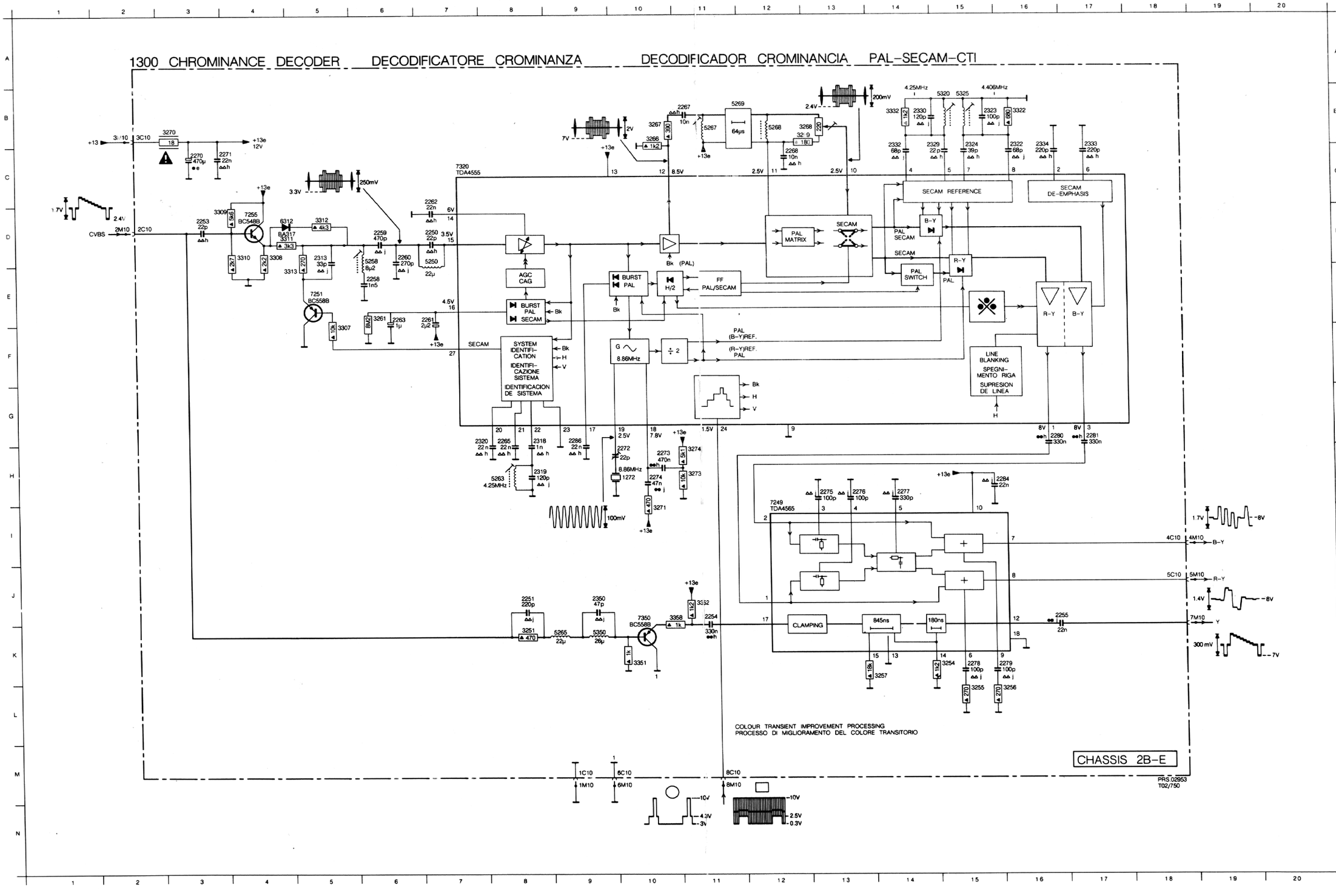

1272	H10
2250	D 7
2251	J 8
2253	D 3
2254	J11
2255	J16
2258	E 6
2259	D 6
2260	D 6
2261	E 7
2262	C 7
2263	E 6
2265	G 8
2267	B11
2268	C12
2270	C 3
2271	C 4
2272	H10
2273	H10
2274	H10
2275	H13
2276	H13
2277	H14
2278	K15
2279	K16
2280	G16
2281	G17
2284	H16
2286	G 9
2313	D 5
2318	G 8
2319	H 8
2320	G 8
2322	B16
2323	B15
2324	B15
2329	B15
2330	B14
2332	B14
2333	B17
2334	B16
2350	J 9
3251	K 8
3254	K15
3255	L16
3257	K14
3261	E 6
3266	B10
3267	B10
3268	B13
3269	B13
3270	B 3
3271	I 10
3273	H11
3274	H11
3307	F 5
3308	D 4
3309	D 4
3310	D 4
3311	D 5
3312	D 5
3313	E 5
3322	B16
3332	B14
3351	K10
3352	J11
3358	J10
5250	D 7
5258	D 6
5263	H 8
5265	K 9
5267	B11
5268	B12
5269	B12
5320	B15
5325	B15
5350	K 9
6312	D 5
7249	H12
7251	E 5
7255	D 4
7320	C 7
7350	J10

TXT-DECODER – DECODIFICATORE TELEVIDEO CCT/FLOF

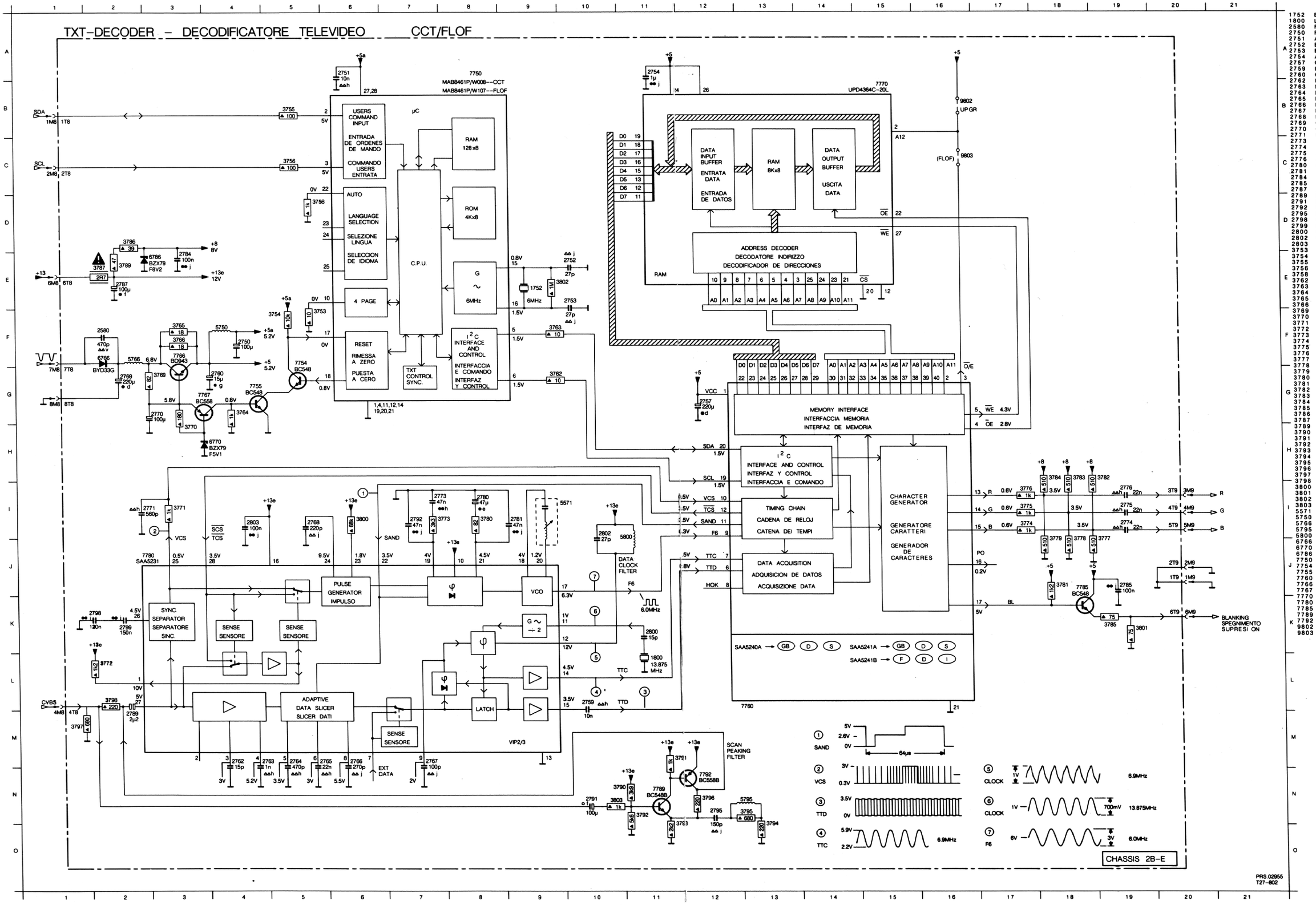

	1752	E 9
	1800	L 11
	2580	F 2
	2750	F 4
	2751	A 6
	2752	E 10
A	2753	E 10
	2754	A 11
	2757	G 12
	2759	L 10
	2760	G 4
	2762	M 4
	2763	M 5
	2764	M 5
	2765	M 5
B	2766	M 6
	2767	M 7
	2768	I 5
	2769	G 2
	2770	G 3
	2771	I 3
	2773	I 7
	2774	I 19
	2775	I 19
	2776	I 19
C	2780	I 8
	2781	I 9
	2784	E 3
	2785	J 19
	2787	E 2
	2789	M 2
	2791	N 10
	2792	I 7
	2795	N 12
D	2798	K 2
	2799	K 2
	2800	K 11
	2802	I 10
	2803	I 4
	3753	F 5
	3754	F 5
	3755	B 5
	3756	C 5
	3758	D 5
E	3762	G 9
	3763	F 9
	3764	G 4
	3765	F 3
	3766	F 3
	3769	G 3
	3770	H 3
	3771	I 3
	3772	L 2
F	3773	I 8
	3774	I 17
	3775	I 17
	3776	I 17
	3777	I 19
	3778	I 18
	3779	I 18
	3780	I 8
	3781	J 18
G	3782	H 19
	3783	H 18
	3784	H 18
	3785	K 19
	3786	D 2
	3787	E 2
	3789	E 2
	3790	N 10
	3791	M 11
	3792	N 11
H	3793	N 11
	3794	N 13
	3795	N 13
	3796	N 12
	3797	M 1
	3798	L 2
	3800	I 6
	3801	K 19
	3802	E 10
	3803	N 10
	5571	I 10
	5750	F 4
	5766	F 2
	5795	N 13
	5800	I 11
	6766	F 2
	6770	H 4
	6786	E 3
	7750	A 6
J	7754	F 5
	7755	G 4
	7760	L 13
	7766	F 3
	7767	G 3
	7770	B 15
	7780	J 3
	7785	J 18
	7789	N 11
K	7792	N 12
	9802	B 16
	9803	C 16

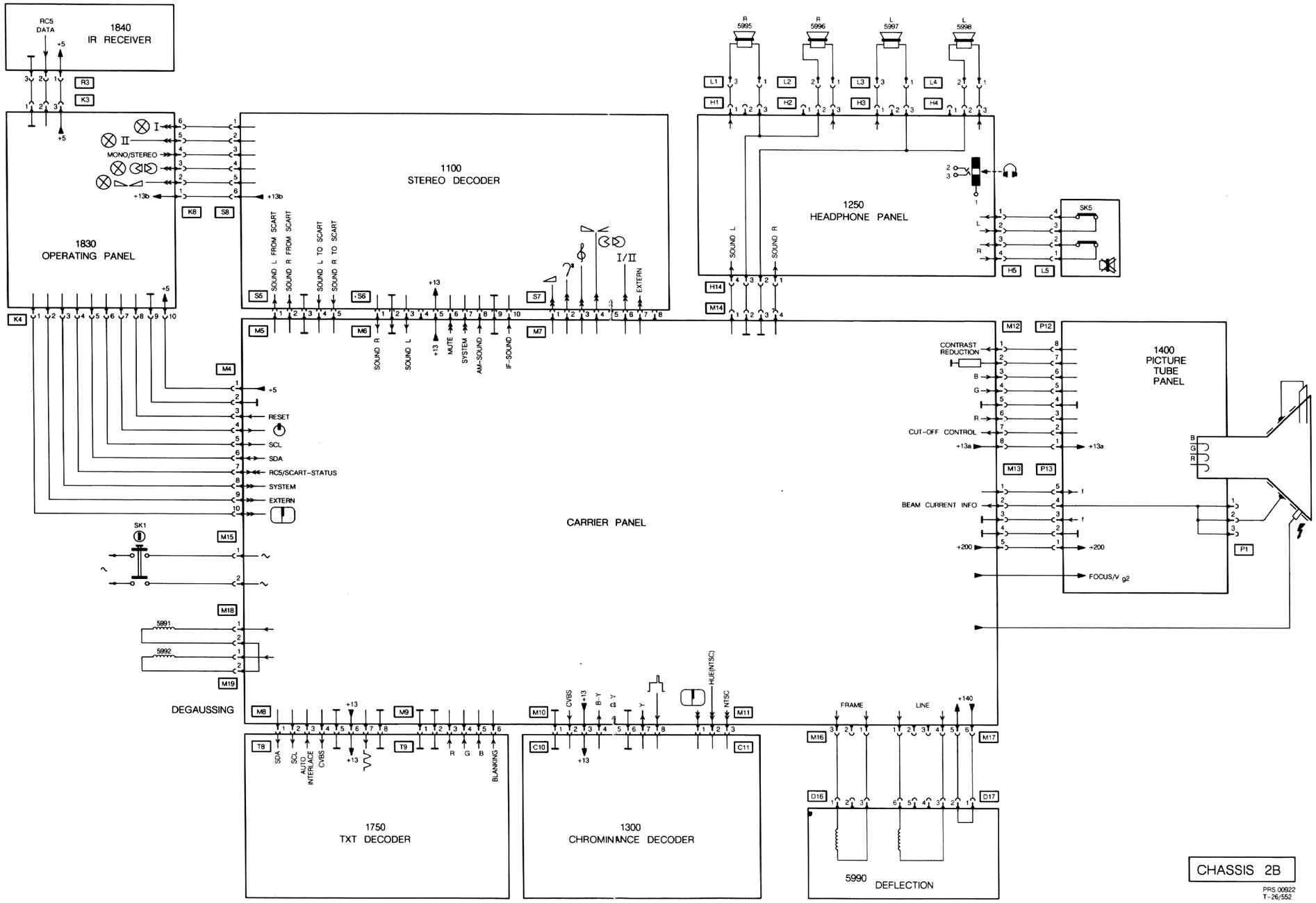
1840
IR RECEIVER
RC5
DATA
1830
OPERATING PANEL
MONO/STEREO
1100
STEREO DECODER
SOUND L FROM SCART
SOUND R FROM SCART
SOUND L TO SCART
SOUND R TO SCART
EXTERN
MUTE
SYSTEM
AM-SOUND
IF-SOUND
1250
HEADPHONE PANEL
SOUND L
SOUND R
SK5
1400
PICTURE
TUBE
PANEL
CONTRAST
REDUCTION
CUT-OFF CONTROL
BEAM CURRENT INFO
FOCUS/V g2
RESET
SCL
SDA
RC5/SCART-STATUS
SYSTEM
EXTERN
SK1
CARRIER PANEL
DEGAUSSING
1750
TXT DECODER
AUTO
INTERLACE
CVBS
BLANKING
1300
CHROMINANCE DECODER
HUE(NTSC)
NTSC
FRAME
LINE
5990
DEFLECTION
CHASSIS 2B
PRS 00922
T-26/552

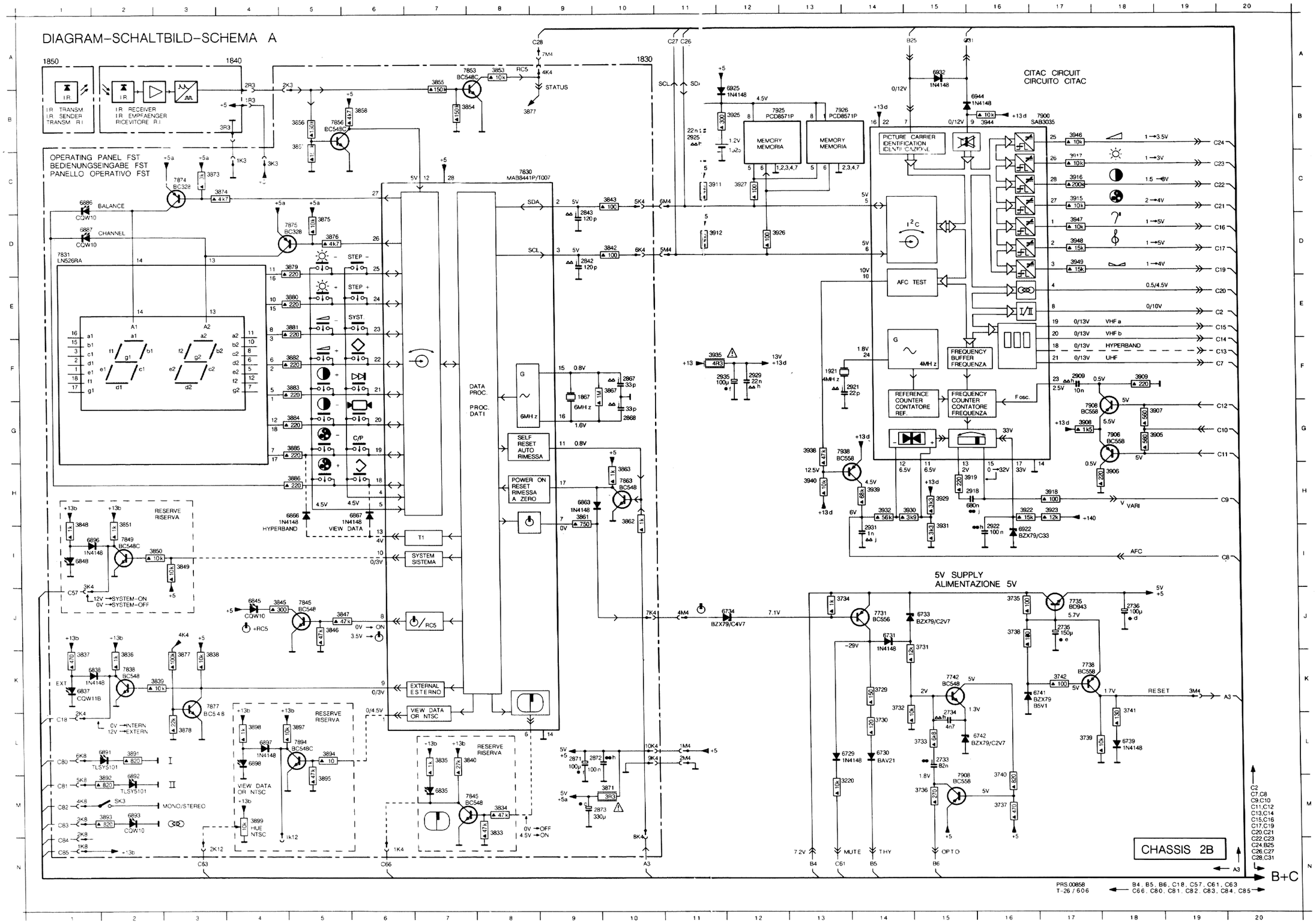

1840	A 4	6897	L 4		
1850	A 1	6898	L 4		
1867	F 9	6922	I 16		
1921	F 13	6925	B12		
1925	B12	6932	A15		
2733	L15	6944	B16		
2734	L15	7731	J14		
2735	J17	7735	J17		
2736	J18	7736	M15		
2842	D 9	7738	K17		
2843	C 9	7742	K15		
2867	F10	7830	C 8		
2868	G10	7831	D 1		
2871	L 9	7838	K 2		
2872	L 9	7845	J 5		
2873	M10	7845	M 7		
2909	F17	7849	I 2		
2918	H16	7853	A 8		
2921	F14	7856	B 5		
2922	I 16	7863	H10		
2925	B11	7874	C 3		
2929	F12	7875	D 5		
2931	I 14	7877	K 3		
2935	F12	7894	L 5		
3220	M13	7900	B17		
3729	L14	7906	G18		
3730	K14	7908	G17		
3731	J15	7925	B13		
3732	K14	7926	B14		
3733	L15	7938	G13		
3734	J13				
3735	J16				
3736	M15				
3737	M16				
3738	J16				
3739	L17				
3740	M16				
3741	K18				
3742	K17				
3833	M 8				
3834	M 8				
3835	L 7				
3836	K 2				
3837	K 1				
3838	K 3				
3839	K 2				
3840	L 7				
3842	D10				
3843	C10				
3845	J 4				
3846	J 5				
3847	J 5				
3848	H 1				
3849	I 3				
3850	I 2				
3851	H 2				
3853	A 8				
3854	B 8				
3855	A 7				
3856	B 5				
3857	B 5				
3858	B 6				
3861	H 9				
3862	H10				
3863	H10				
3867	F10				
3871	M10				
3873	C 3				
3874	C 4				
3875	D 5				
3876	D 5				
3877	K 2				
3878	L 3				
3879	D 5				
3880	E 5				
3881	E 5				
3882	F 5				
3883	F 5				
3884	G 5				
3885	G 5				
3886	H 5				
3891	L 2				
3892	M 2				
3893	M 2				
3894	L 5				
3895	M 5				
3897	L 5				
3898	L 4				
3899	M 4				
3905	G19				
3906	H18				
3907	G19				
3908	G17				
3909	F18				
3911	C11				
3912	D11				
3915	C17				
3916	C17				
3917	C17				
3918	H17				
3919	H16				
3922	H16				
3923	H17				
3925	B12				
3926	D12				
3927	C12				
3929	H15				
3930	H15				
3931	I 15				
3932	H14				
3935	F11				
3938	G13				
3939	H14				
3940	H13				
3944	B16				
3946	B17				
3947	D17				
3948	D17				
3949	D17				
6729	L14				
6730	L14				
6731	J14				
6733	J15				
6734	J12				
6739	L18				
6741	K17				
6742	L16				
6835	M 7				
6837	K 1				
6838	K 1				
6845	J 4				
6848	I 1				
6863	H 9				
6866	H 5				
6867	H 6				
6886	C 1				
6887	D 1				
6891	L 2				
6892	M 2				
6893	M 2				
6896	I 1				

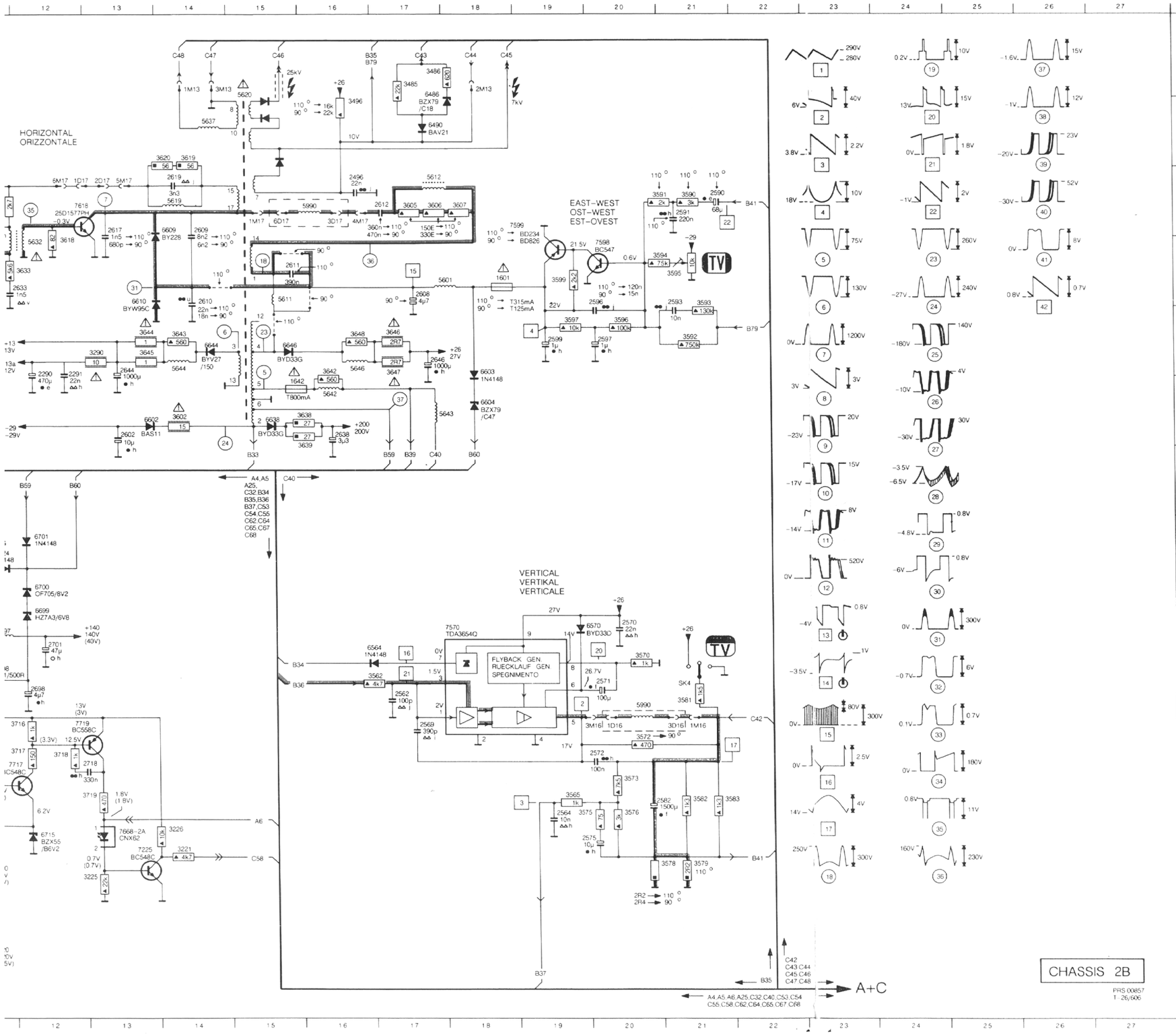

	1601	D18	3643	E14	7570	I 18	
	1642	F15	3644	E13	7598	D20	
	1651	I 3	3645	E13	7599	C19	
	1704	M 9	3646	E17	7618	C12	
	1707	N 9	3647	E17	7629	C10	
	1711	J10	3648	E16	7630	D11	
A	2290	E12	3650	J 2	7668-A	K 5	
	2291	E12	3651	H 3	7668-B	L13	
	2496	C16	3652	I 3	7685	L 7	
	2535	F 2	3653	I 5	7686	J 7	
	2536	F 3	3653	I 4	7687	J 8	
	2562	J17	3654	H 5	7717	K11	
	2564	L19	3656	H 6	7719	J12	
	2569	J17	3657	I 6	7951	A 2	
	2570	I 20	3659	J 5	7952	B 3	
	2571	J20	3664	K 8	7953	B 9	
B	2572	K20	3666	J 4	7954	B 7	
	2575	L20	3667	K 5	7955	D 3	
	2582	L21	3668	K 5	7956	C 3	
	2590	C21	3670	L 8	7957	E 8	
	2591	C21	3671	K 7	7958	E 9	
	2593	D21	3675	L 4	9550	I 5	
	2596	D20	3678	K 4	9652	I 5	
	2597	E20	3679	K 5	9653	H 5	
	2599	E19	3681	K 6	9654	J 5	
C	2602	F13	3683	L 5			
	2608	D17	3684	L 5			
	2609	C14	3685	L 6			
	2610	D14	3686	J 6			
	2611	D15	3687	J 7			
	2612	C17	3688	M 4			
	2617	C13	3689	M 4			
	2619	C14	3690	M 7			
	2632	C11	3691	N 8			
	2633	D12	3692	N 8			
D	2638	F16	3697	J10			
	2644	E13	3699	J 5			
	2646	E17	3705	K10			
	2651	I 3	3712	K10			
	2653	H 4	3713	L10			
	2654	H 6	3714	K10			
	2655	I 6	3715	L10			
	2656	H 7	3716	J12			
	2657	I 7	3717	K12			
	2658	I 5	3718	K12			
E	2659	I 8	3719	K13			
	2664	J 9	3727	G 9			
	2670	L 8	3951	B 2			
	2675	L 5	3952	C 3			
	2681	K 6	3953	C 2			
	2683	L 5	3954	F 7			
	2690	M 6	3955	D 3			
	2691	N 8	3956	D 3			
	2692	M 6	3957	B 6			
	2693	M 7	3958	B 6			
F	2694	N 8	3959	B 4			
	2696	I 9	3960	B 4			
	2697	I 10	3961	B 5			
	2698	J12	3962	E 3			
	2701	I 12	3963	F 4			
	2704	L10	3964	E 4			
	2705	M10	3965	E 8			
	2707	M10	3966	E 8			
	2708	N10	3967	E 8			
	2711	K 9	3968	E 9			
G	2712	K11	3969	A 9			
	2713	L11	3970	B 8			
	2714	L11	3971	A 8			
	2718	K13	3972	E 5			
	2726	H11	3973	D 2			
	2951	A 3	3974	E 5			
	2952	A 3	5567	A11			
	2953	D 4	5601	D18			
	2954	B 4	5611	D15			
H	2955	A 8	5612	C17			
	2956	E 6	5619	C14			
	2957	B 6	5620	A15			
	2958	B 4	5632	D12			
	2959	B 4	5637	B14			
	2960	B 5	5642	F16			
	2961	B 5	5643	F18			
	2962	C 9	5644	E14			
	2963	C 8	5646	E16			
	2964	F 4	5651	H 3			
I	2965	E 4	5652	I 3			
	2966	A 7	5663	H 9			
	2968	E 4	5687	J 7			
	3221	L14	5697	I 11			
	3225	M13	5698	I 11			
	3226	L14	5951	A 4			
	3290	E13	5990	C16			
	3485	A17	5990	J20			
	3486	A17	5991	G 4			
	3496	B16	5992	G 5			
J	3535	F 3	6486	A17			
	3541	F 7	6490	B17			
	3542	F 7	6537	B11			
	3543	F 8	6564	I 17			
	3547	F 5	6570	I 20			
	3557	F 6	6662	F13			
	3562	J17	6603	E18			
	3564	E 9	6604	F18			
	3565	K19	6609	C14			
	3566	F 5	6610	D13			
K	3567	B11	6638	F15			
	3570	I 20	6642	H11			
	3572	K20	6644	E14			
	3573	K20	6646	E15			
	3575	L19	6654	I 6			
	3576	L20	6655	I 6			
	3578	L21	6656	I 7			
	3579	L21	6657	I 7			
	3581	J21	6664	K 9			
	3582	L21	6666	J 4			
L	3583	L21	6667	K 4			
	3590	C21	6668	K 5			
	3591	C21	6670	L 8			
	3592	E21	6671	K 8			
	3593	D21	6672	L 7			
	3594	D21	6675	L 4			
	3595	D21	6686	K 7			
	3596	E20	6689	L 4			
	3597	E19	6690	M 5			
	3599	D19	6696	I 10			
M	3602	F14	6698	J 11			
	3605	C17	6699	I 12			
	3606	C17	6700	I 12			
	3607	C18	6701	H12			
	3618	D12	6704	M10			
	3619	B14	6705	L10			
	3620	B14	6707	N10			
	3627	B10	6708	N11			
	3628	C10	6709	M11			
N	3629	D10	6711	J 9			
	3630	C10	6715	L12			
	3632	C11	6724	H11			
	3633	D12	6727	H10			
	3638	F16	6951	A 7			
	3639	F16	6952	A 8			
	3642	E16	7225	L13			
			7550	A 9			

DIAGRAM–SCHALTBILD–SCHEMA B

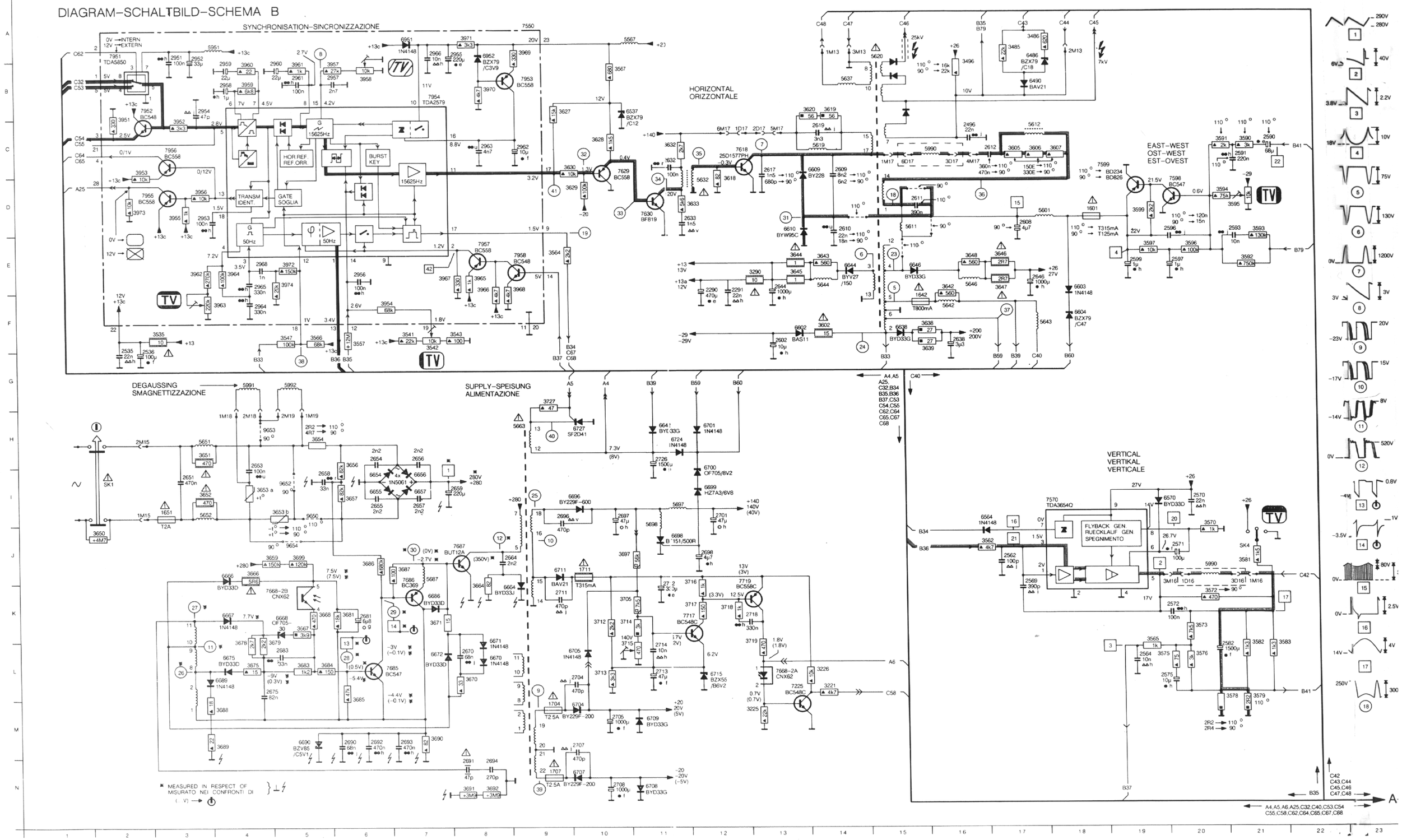

CS 1 300

CARRIER PANEL

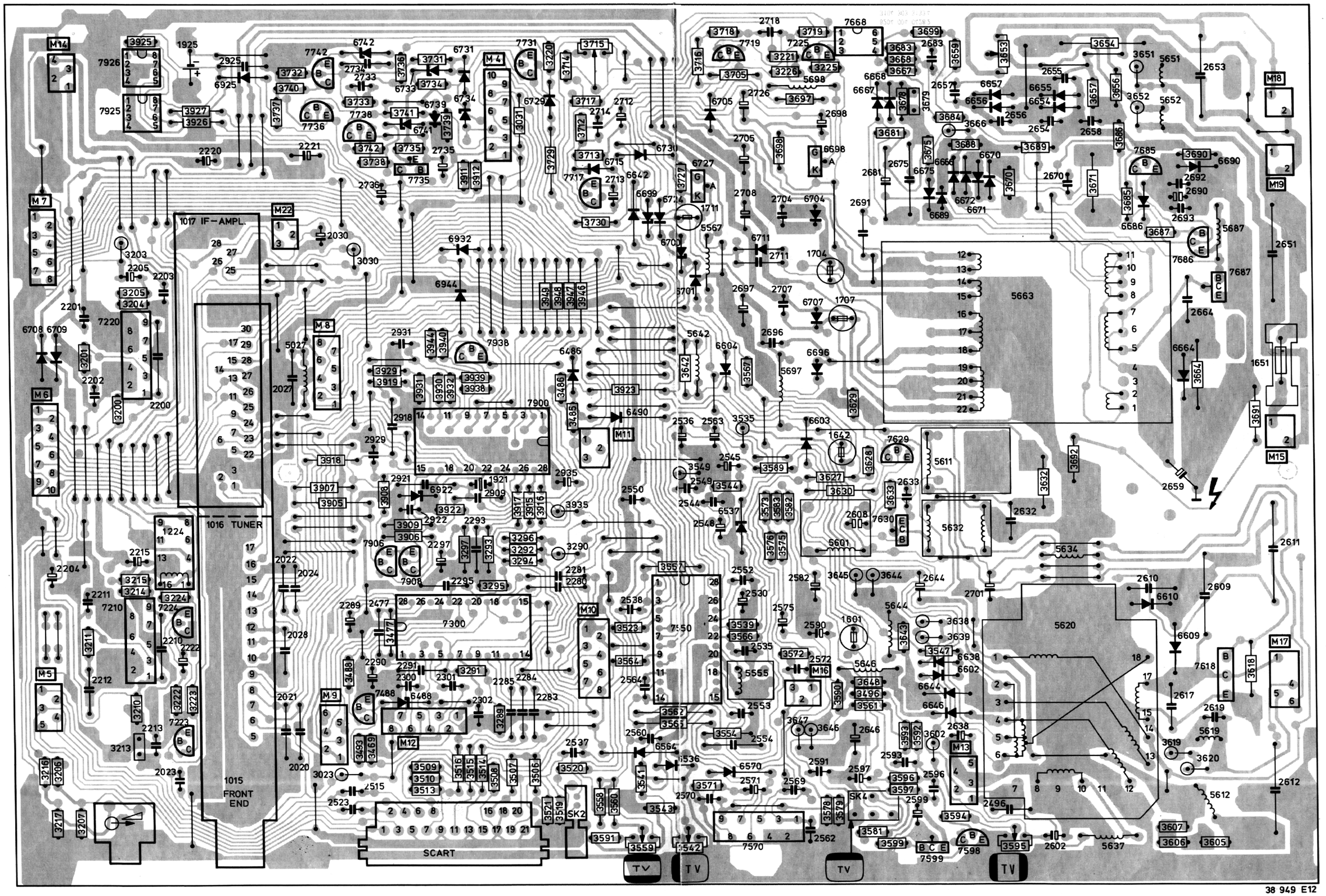

CARRIER PANEL

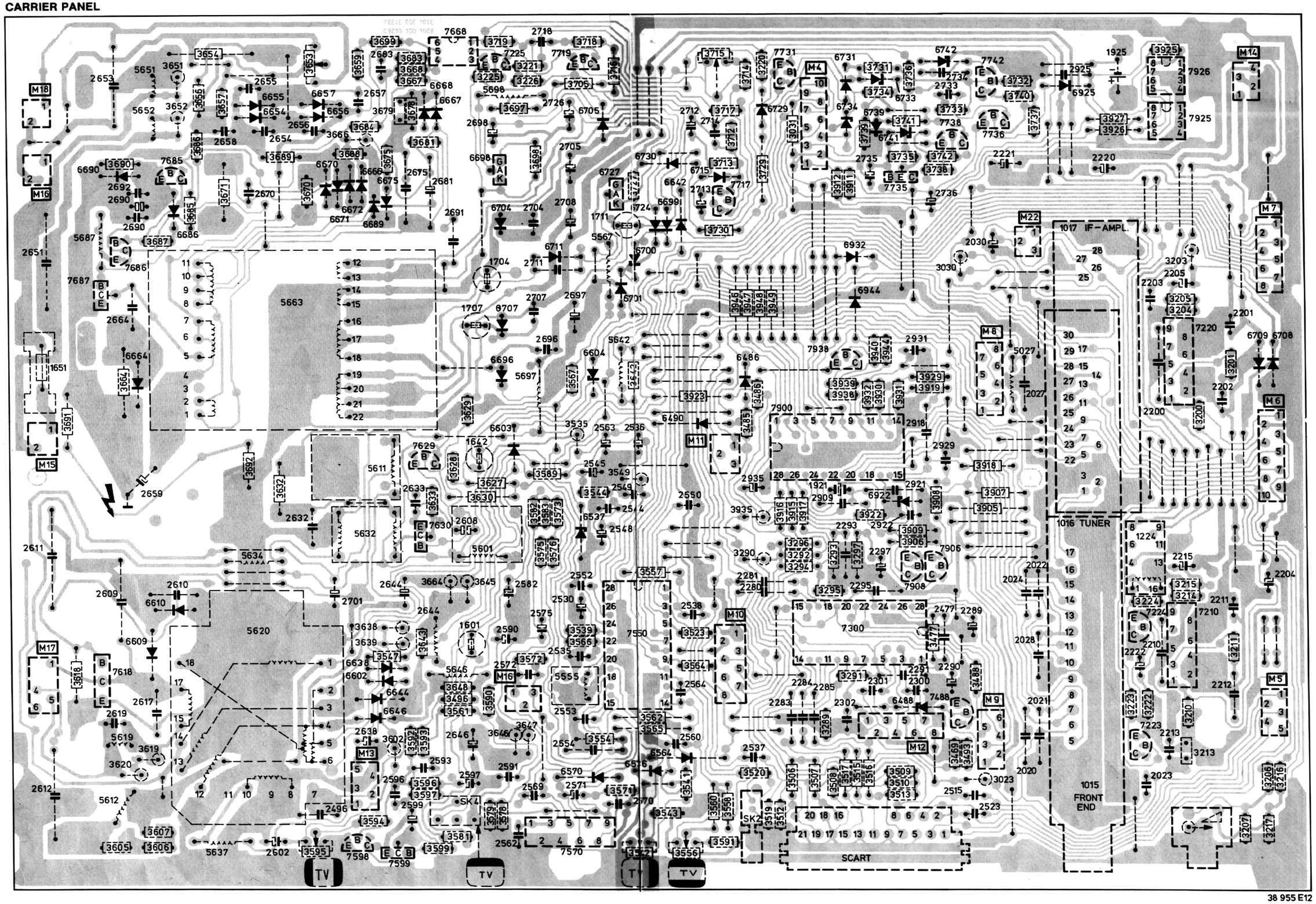

38 955 E12

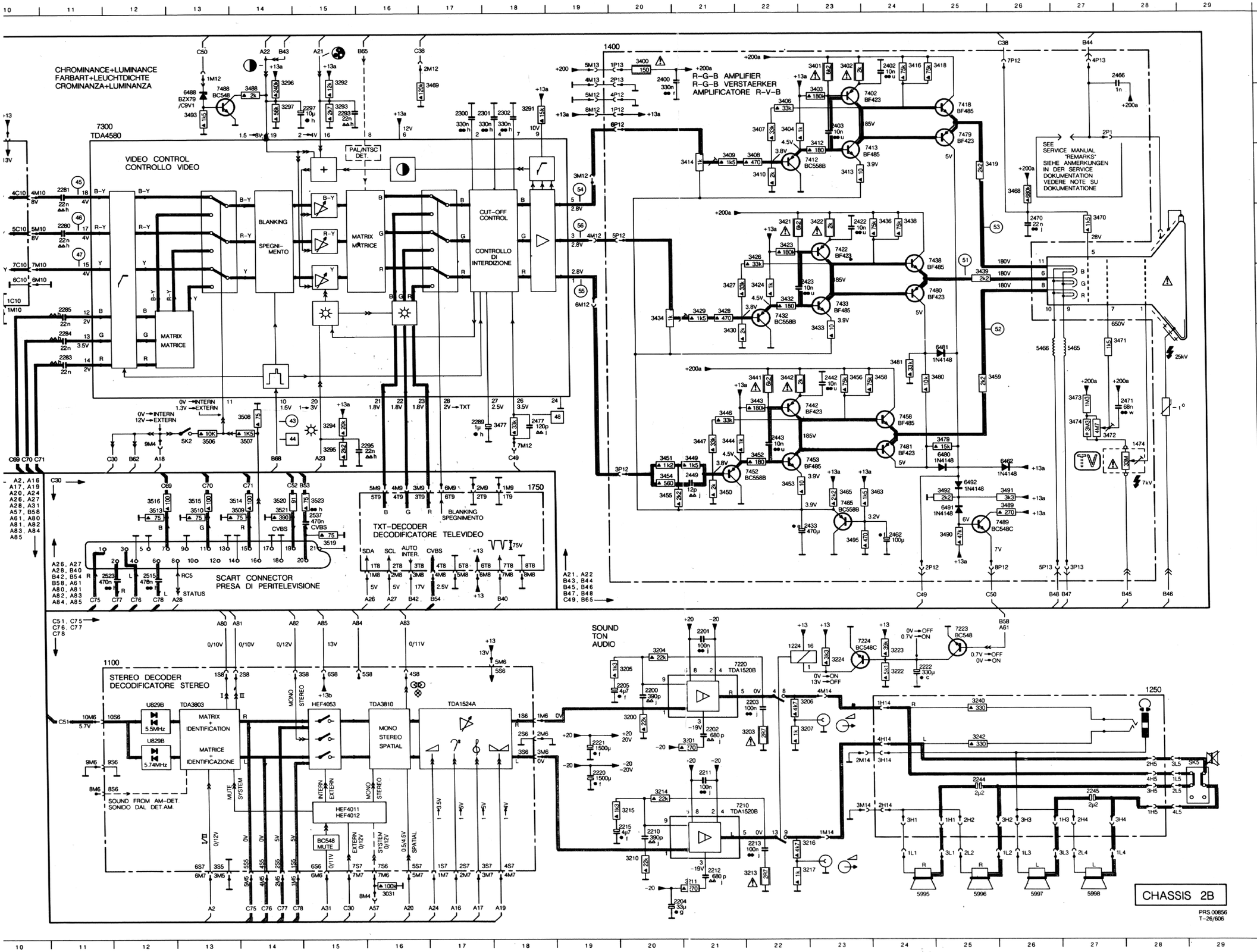

1224	K22	3488	B14
1250	L28	3489	I 26
1300	B 8	3490	I 25
2020	F 1	3491	H26
2021	F 2	3492	H25
2022	F 3	3493	B13
2024	F 2	3495	I 23
2027	F 4	3506	G13
2028	E 4	3507	G14
2030	B 5	3508	G14
2033	B 2	3509	I 14
2200	L20	3510	I 13
2201	K21	3513	I 12
2202	L21	3514	H14
2203	L22	3515	H13
2204	O20	3516	H12
2205	K20	3519	I 15
2210	N20	3520	H14
2211	M21	3521	I 14
2212	O21	3522	F 7
2213	N22	3523	H15
2215	N20	5027	F 4
2220	M19	5465	F27
2221	L19	5466	F26
2222	K24	5995	Q24
2244	M25	5996	Q25
2245	M27	5997	Q26
2280	D11	5998	Q27
2281	C11	6462	H26
2283	F11	6480	H25
2284	F11	6481	F25
2285	E11	6488	B13
2289	G17	6491	I 25
2293	B15	6492	H25
2295	G16	7210	M22
2297	B15	7220	K22
2300	B17	7223	K25
2301	B18	7224	K23
2302	B18	7300	B12
2400	A20	7402	B24
2402	A24	7412	C23
2403	B23	7413	C24
2422	D23	7418	B25
2423	E23	7422	D23
2433	I 23	7432	E22
2442	F23	7433	E23
2443	G22	7438	O25
2449	H21	7442	G23
2462	I 24	7452	H22
2466	A28	7453	H23
2470	D26	7458	G24
2471	G28	7465	H23
2477	G18	7479	B25
2515	J12	7480	E25
2520	F 7	7481	H24
2523	J12	7488	B13
2537	I 15	7489	I 26
2538	G 8	7520	G 7
3023	B 3	5K2	G13
3030	B 6		
3031	O16		
3200	L20		
3201	L21		
3203	L22		
3204	K20		
3205	K20		
3206	L23		
3207	L23		
3210	N20		
3211	O21		
3213	O22		
3214	M20		
3215	N20		
3216	N23		
3217	O23		
3222	K24		
3223	K24		
3224	K23		
3240	L25		
3242	L25		
3291	B18		
3292	A15		
3293	B15		
3294	G15		
3295	H15		
3296	A14		
3297	B14		
3400	A20		
3401	A23		
3402	A23		
3403	B23		
3404	B22		
3406	B22		
3407	B22		
3408	C22		
3409	C21		
3410	C22		
3412	B23		
3413	C23		
3414	C21		
3416	A24		
3418	A25		
3419	C26		
3421	D22		
3422	D23		
3423	D22		
3424	E22		
3426	D22		
3427	E21		
3428	E21		
3429	E21		
3430	F21		
3432	E22		
3433	F23		
3434	E20		
3436	D24		
3438	D24		
3439	E25		
3441	F22		
3442	F22		
3443	G22		
3444	G21		
3446	G21		
3447	G21		
3449	H21		
3450	H21		
3451	H20		
3452	H22		
3453	H22		
3454	H20		
3455	H20		
3456	F23		
3458	F24		
3459	F26		
3463	H24		
3465	H23		
3468	C26		
3469	A17		
3470	D27		
3471	F28		
3472	G27		
3473	G27		
3474	G27		
3477	G18		
3479	G25		
3480	F25		
3481	F24		

DIAGRAM–SCHALTBILD–SCHEMA C

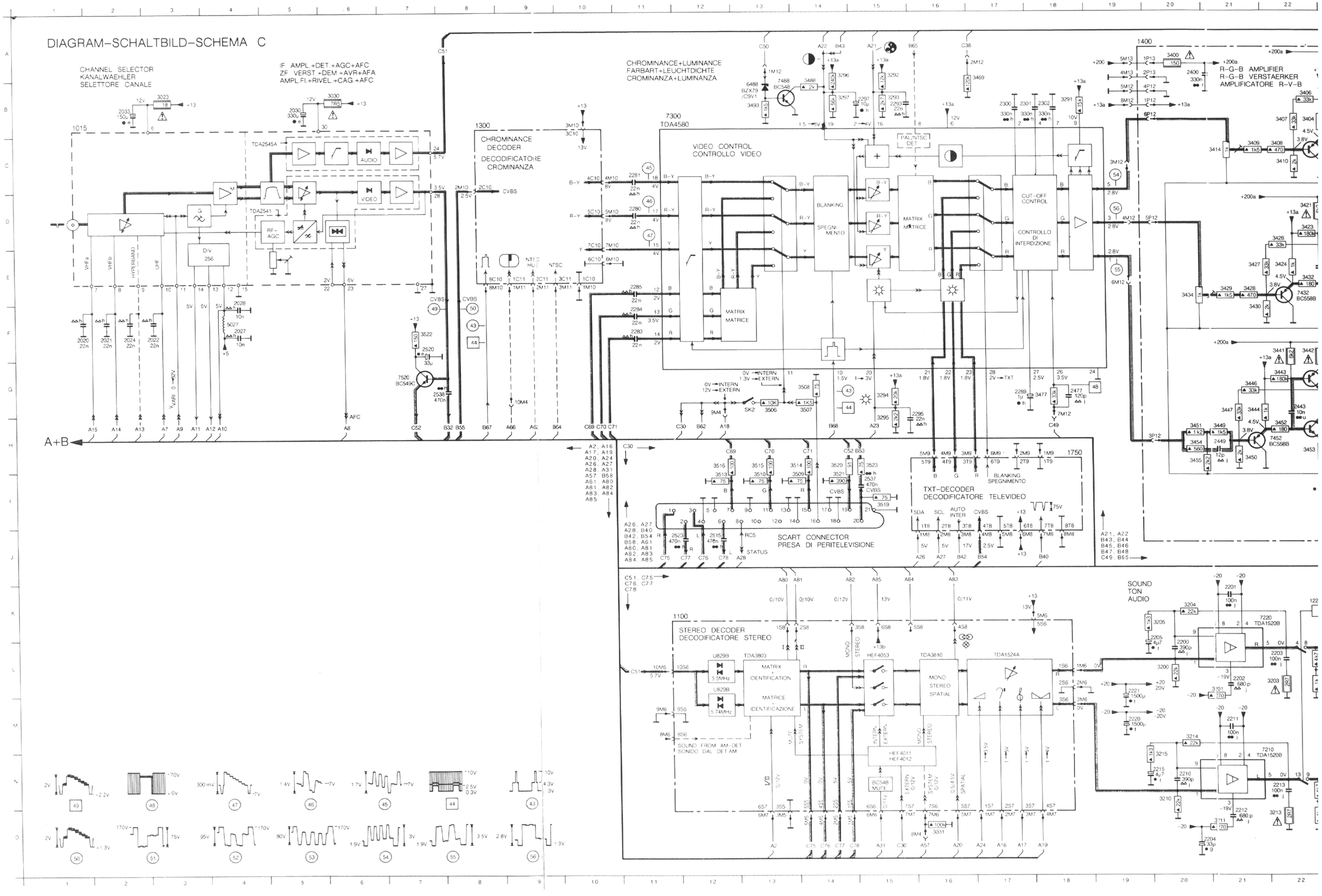

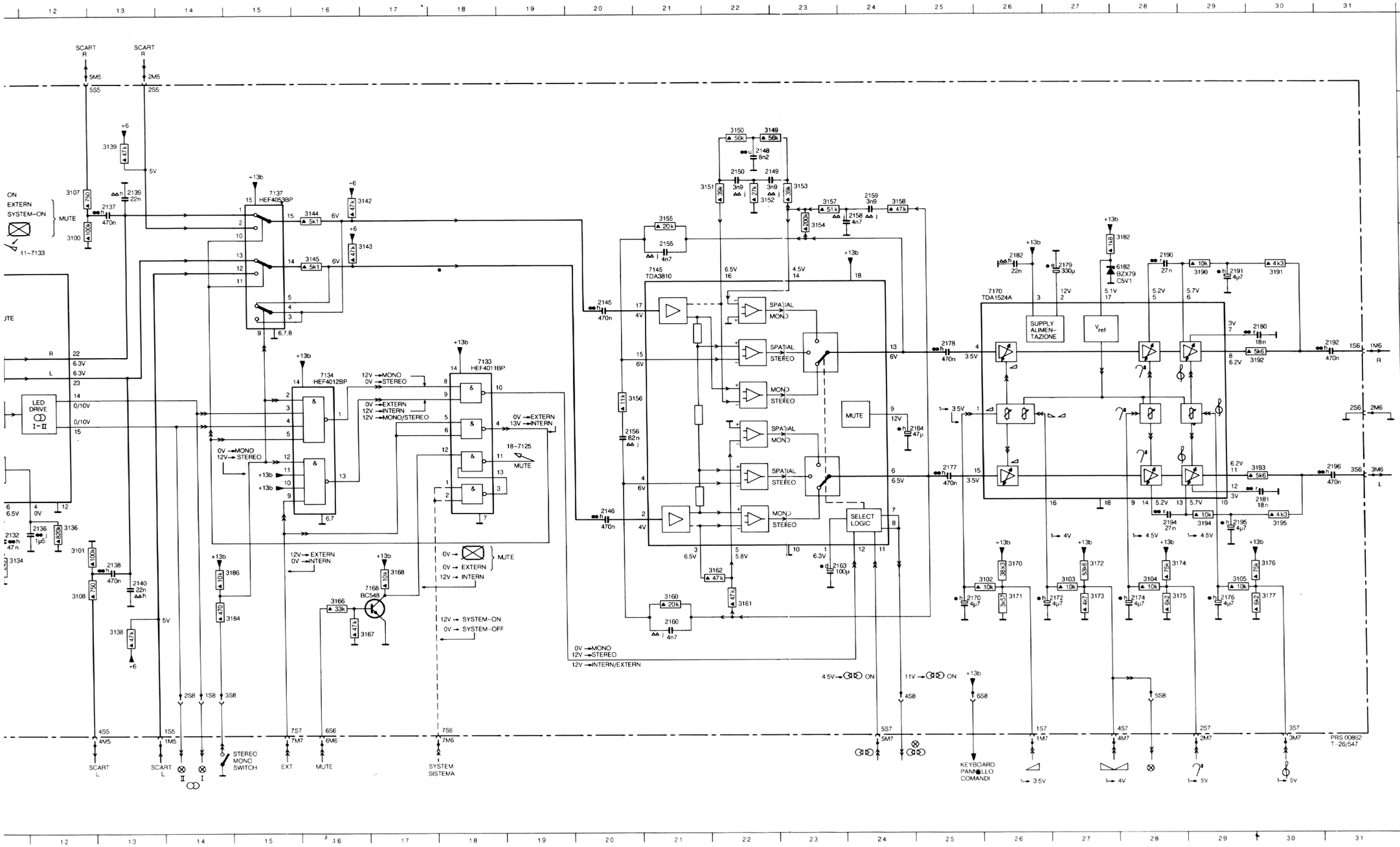

2100	D 3	3175	I 28
2101	D 4	3176	I 30
2102	D 3	3177	I 30
2103	D 4	3182	D28
2104	E 4	3184	I 15
2105	F 3	3185	C10
2106	E 4	3186	I 15
2107	F 4	3190	D29
2108	F 4	3191	D30
2109	F 3	3192	F30
2110	C 5	3193	G30
2111	C 6	3194	H29
2112	D 2	3195	H30
2113	D 7	5100	D 3
2114	E 8	5101	D 4
2115	F 8	5102	C 6
2116	F 7	5103	B 8
2117	G 6	5106	E 3
2118	G 5	5107	F 4
2120	G 7	5108	H 6
2121	B 8	6182	D28
2122	B 9	7102	D 5
2124	D10	7108	E 5
2125	I 9	7125	D 8
2126	I 10	7133	F18
2127	I 9	7134	F16
2128	H10	7137	C15
2129	H10	7145	D21
2131	H11	7168	I 17
2132	H11	7170	E26
2134	D 9		
2135	H 9		
2136	H12		
2137	C13		
2138	I 13		
2139	C13		
2140	I 13		
2141	H 9		
2145	E20		
2146	H20		
2148	B22		
2149	C23		
2150	C22		
2155	D21		
2156	G20		
2158	C24		
2159	C24		
2160	J21		
2163	I 23		
2164	G25		
2170	I 25		
2172	I 27		
2174	I 28		
2176	I 29		
2177	G25		
2178	E25		
2179	D27		
2180	E30		
2181	H30		
2182	D26		
2190	D28		
2191	D29		
2192	E31		
2194	H28		
2195	H29		
2196	G31		
3100	D12		
3101	H12		
3102	I 26		
3103	I 27		
3104	I 28		
3105	I 29		
3106	E 2		
3107	C12		
3108	I 12		
3110	D 6		
3111	D 6		
3112	E 6		
3113	E 8		
3114	E 7		
3115	F 7		
3116	F 8		
3117	G 6		
3121	G 8		
3124	I 10		
3127	I 9		
3129	I 10		
3130	H10		
3131	I 11		
3133	H11		
3134	I 11		
3136	H12		
3138	J13		
3139	B13		
3142	C17		
3143	D17		
3144	C16		
3145	D16		
3149	B23		
3150	B22		
3151	C22		
3152	C22		
3153	C23		
3154	D23		
3155	C21		
3156	F21		
3157	C23		
3158	C24		
3160	I 21		
3161	I 22		
3162	I 22		
3166	I 16		
3167	J17		
3168	I 17		
3170	I 26		
3171	I 26		
3172	I 27		
3173	I 27		
3174	I 28		

BZX79/C5V1	4822 130 34233
BC548	4822 130 40938

5100	4822 157 52508
5101	4822 157 52509
5102	4822 157 52511
5103	4822 157 50964
5106	4822 157 52508
5107	4822 157 52509
5108	4822 157 52511
5134	4822 157 52512

3111	4822 100 20149	2.2	kΩ potm.
3114	4822 116 53161	7.5	kΩ 0,4 W
3115	4822 116 53161	7.5	kΩ 0,4 W
3124	4822 116 53361	1.37	kΩ 0,4 W
3129	4822 116 52838	100	kΩ 1,6 W
3130	4822 116 53359	619	kΩ 0,4 W
3131	4822 116 52838	100	kΩ 1,6 W
3133	4822 116 53359	619	kΩ 0,4 W
3134	4822 116 52781	249	Ω 0,4 W
3170	4822 116 53364	38.3	kΩ
3171	4822 116 53363	3.57	kΩ
3172	4822 116 53202	53.6	kΩ 0,6 W

2111	4822 121 50566	1	nF	250 V
2111	5322 121 54072	820	pF	250 V
2111	4822 121 50427	750	pF	250 V
2114	4822 121 50538	6.8	nF	63 V
2115	4822 121 50538	6.8	nF	63 V
2117	4822 121 50566	1	nF	250 V
2117	5322 121 54072	820	pF	250 V
2117	4822 121 50427	750	pF	250 V
2125	4822 121 42477	47	nF	50 V
2141	5322 121 54072	820	pF	250 V

S5	4822 265 40503	5p
S6	4822 265 40472	10p
S7	4822 265 40471	8p

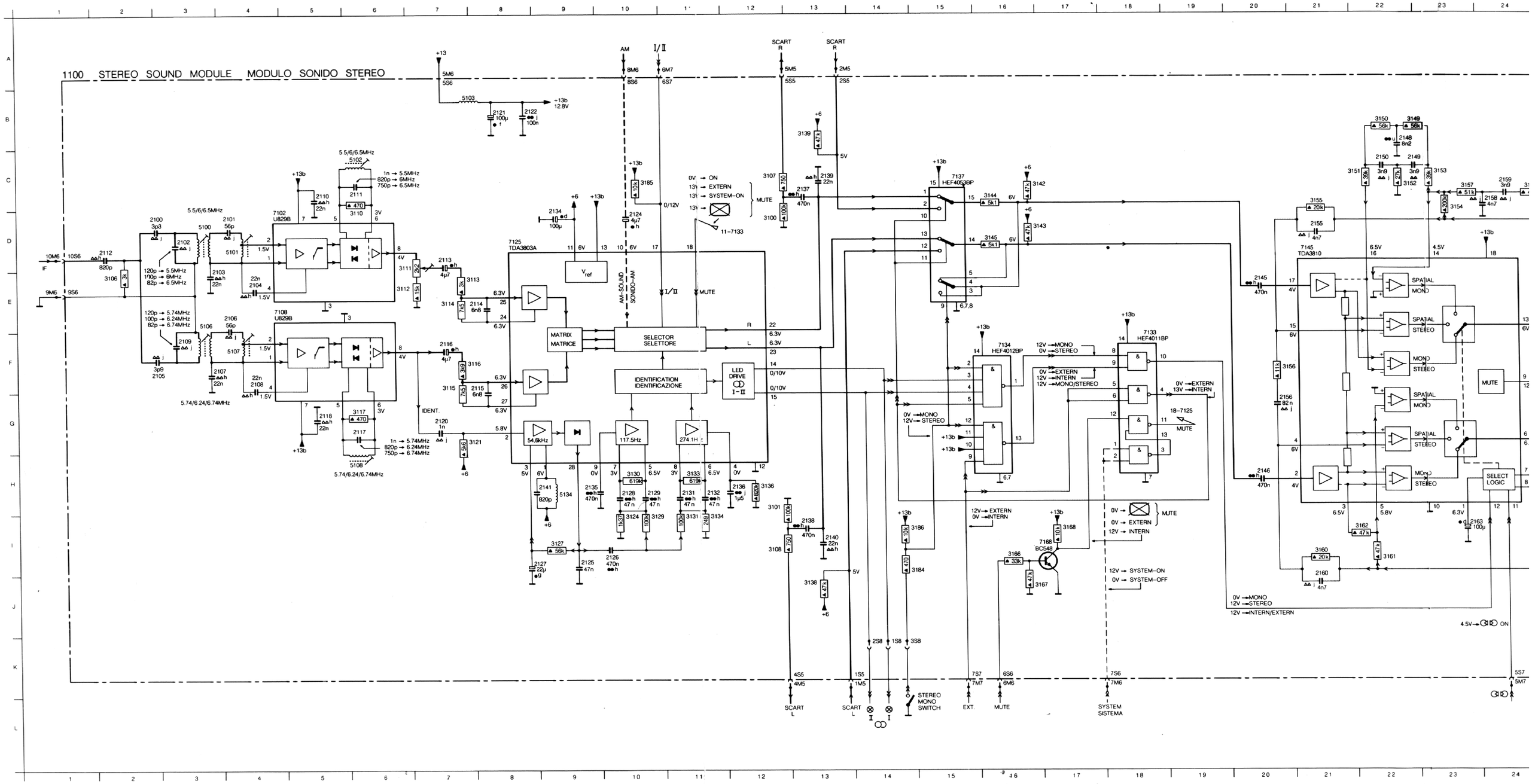

STEREO DECODER 1100

HEF4011BP	4822 209 10247
HEF4012BP	4822 209 10294
HEF4053BP	5322 209 10576
TDA1524A	4822 209 83916
TDA3803A	4822 209 83296
TDA3810	4822 209 83295
U829B	4822 209 70022

BZX79/C5V1	4822 130 34233
BC548	4822 130 40938

5100	4822 157 52508
5101	4822 157 52509
5102	4822 157 52511
5103	4822 157 50964
5106	4822 157 52508
5107	4822 157 52509
5108	4822 157 52511
5134	4822 157 52512

3111	4822 100 20149	2.2	kΩ
3114	4822 116 53161	7.5	kΩ
3115	4822 116 53161	7.5	kΩ
3124	4822 116 53361	1.37	kΩ
3129	4822 116 52838	100	kΩ
3130	4822 116 53359	619	kΩ
3131	4822 116 52838	100	kΩ
3133	4822 116 53359	619	kΩ
3134	4822 116 52781	249	Ω
3170	4822 116 53364	38.3	kΩ
3171	4822 116 53363	3.57	kΩ
3172	4822 116 53202	53.6	kΩ

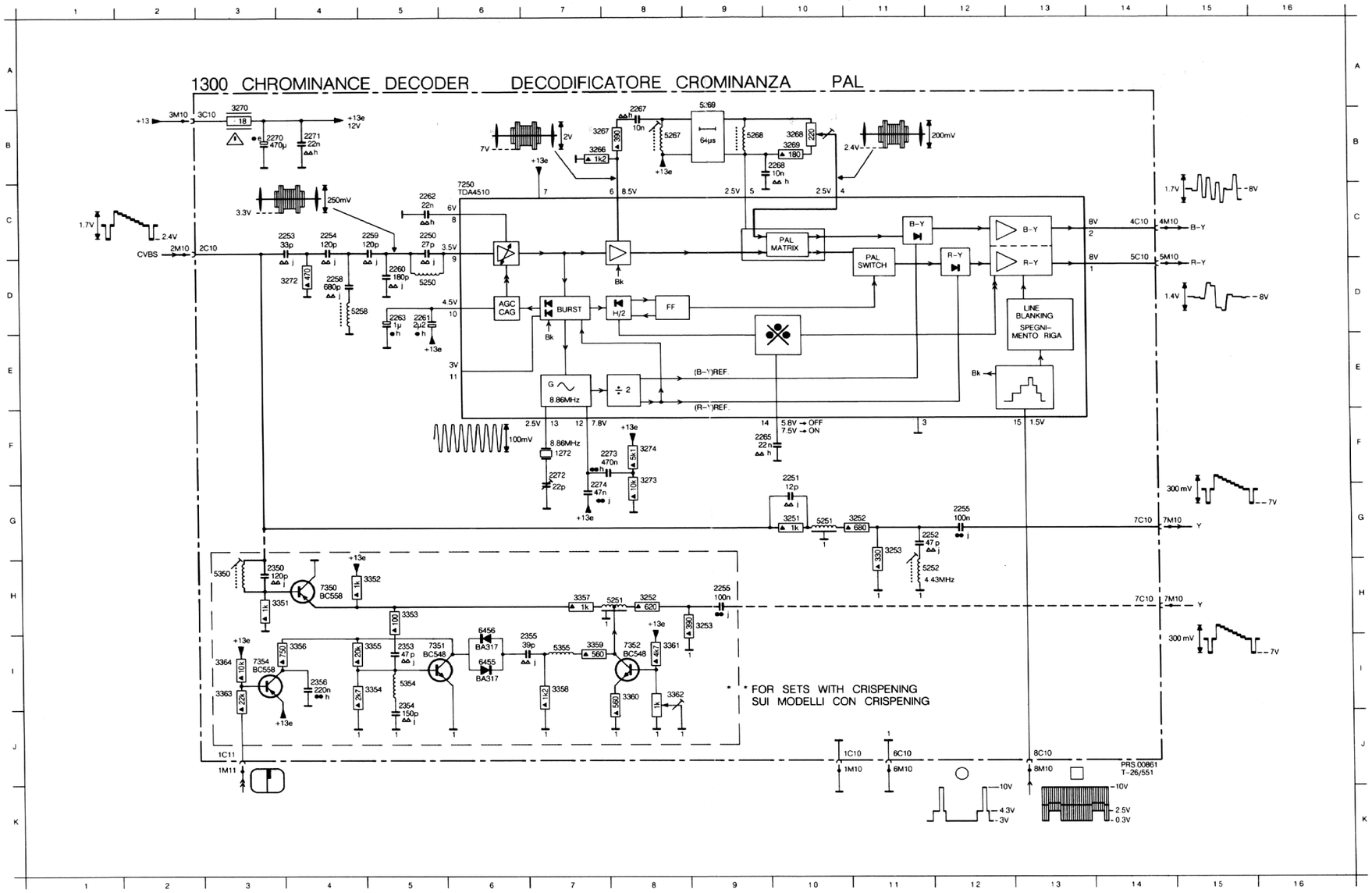

1272	F	7
2250	C	5
2251	F	10
2252	G	12
2253	C	4
2254	C	4
2255	H	9
2255	G	12
2258	D	4
2259	C	5
2260	D	5
2261	D	5
2262	C	5
2263	D	5
2265	F	9
2267	B	8
2268	B	10
2270	B	4
2271	B	4
2272	F	7
2273	F	8
2274	G	7
2350	H	3
2353	I	5
2354	I	5
2355	I	7
2356	I	4
3251	G	10
3252	H	8
3252	G	11
3253	H	9
3253	G	11
3266	B	7
3267	B	8
3268	B	10
3269	B	10
3270	A	3
3272	D	4
3273	F	8
3274	F	8
3351	H	4
3352	H	5
3353	H	5
3354	I	5
3355	I	5
3356	I	4
3357	H	7
3358	I	7
3359	I	7
3360	I	8
3361	I	8
3362	I	8
3363	I	3
3364	I	3
5250	D	5
5251	H	8
5251	G	10
5252	H	12
5258	D	5
5267	B	8
5268	B	9
5269	A	9
5350	H	3
5354	I	5
5355	I	7
6455	I	6
6456	H	6
7250	C	6
7350	H	4
7351	I	5
7352	I	8
7354	I	3

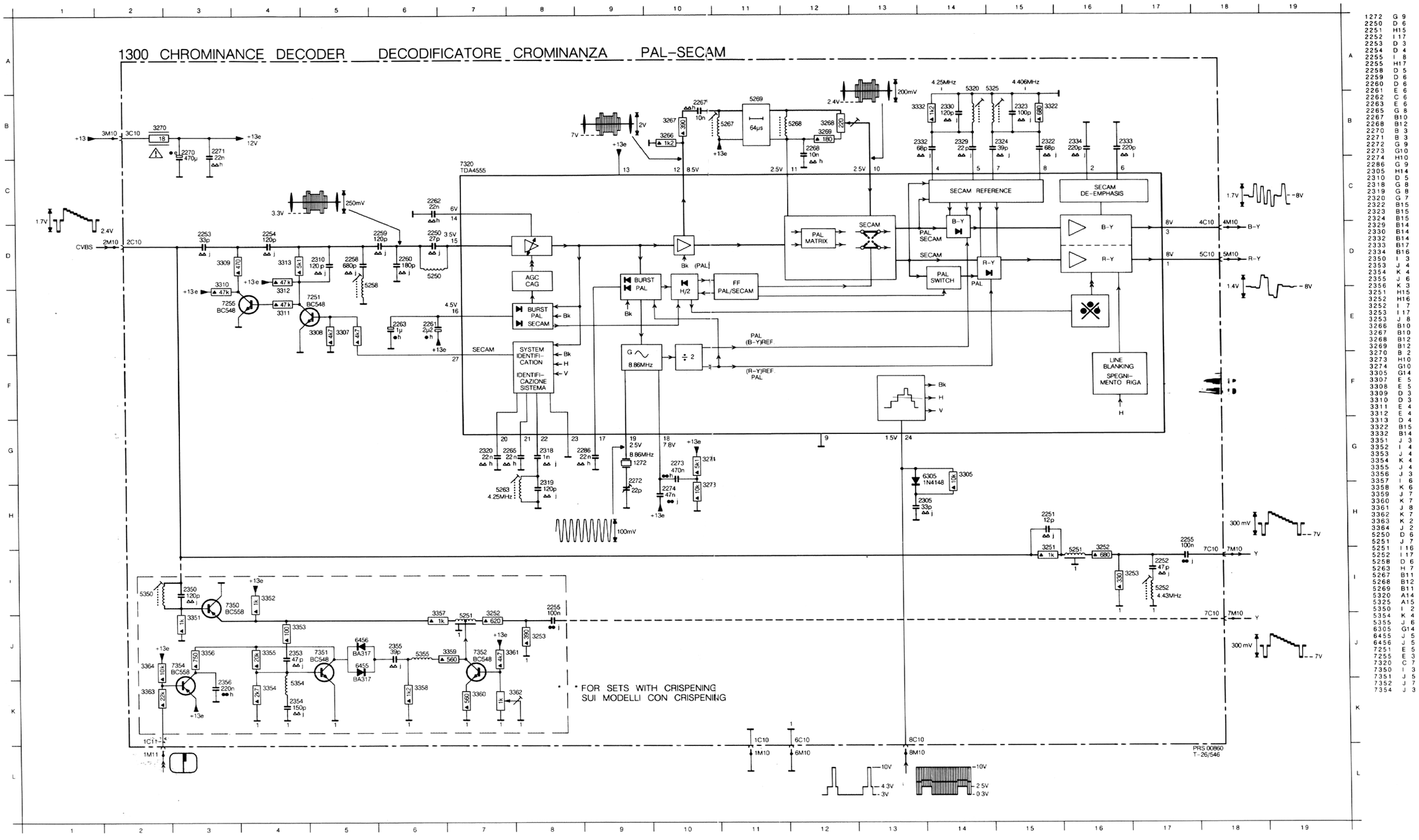

1272	G	9
2250	D	6
2251	H	15
2252	I	17
2253	D	3
2254	D	4
2255	I	8
2255	H	17
2258	D	5
2259	D	6
2260	D	6
2261	E	6
2262	C	6
2263	E	6
2265	G	8
2267	B	10
2268	B	12
2270	B	3
2271	B	3
2272	G	9
2273	G	10
2274	H	10
2286	G	9
2305	H	14
2310	D	5
2318	G	8
2319	G	8
2320	G	7
2322	B	15
2323	B	15
2324	B	15
2329	B	14
2330	B	14
2332	B	14
2333	B	17
2334	B	16
2350	I	3
2353	J	4
2354	K	4
2355	J	6
2356	K	3
3251	H	15
3252	H	16
3252	I	7
3253	I	17
3253	J	8
3266	B	10
3267	B	10
3268	B	12
3269	B	12
3270	B	2
3273	H	10
3274	G	10
3305	G	14
3307	E	5
3308	E	5
3309	D	3
3310	D	3
3311	E	4
3312	E	4
3313	D	4
3322	B	15
3332	B	14
3351	J	3
3352	I	4
3353	J	4
3354	K	4
3355	J	4
3356	J	3
3357	I	6
3358	K	6
3359	J	7
3360	K	7
3361	J	8
3362	K	7
3363	K	2
3364	J	2
5250	D	6
5251	J	7
5251	I	16
5252	I	17
5258	D	6
5263	H	7
5267	B	11
5268	B	12
5269	B	11
5320	A	14
5325	A	15
5350	I	2
5354	K	4
5355	J	6
6305	G	14
6455	J	5
6456	J	5
7251	E	5
7255	E	3
7320	C	7
7350	I	3
7351	J	5
7352	J	7
7354	J	3

REPAIR METHOD TELETEXT DECODER

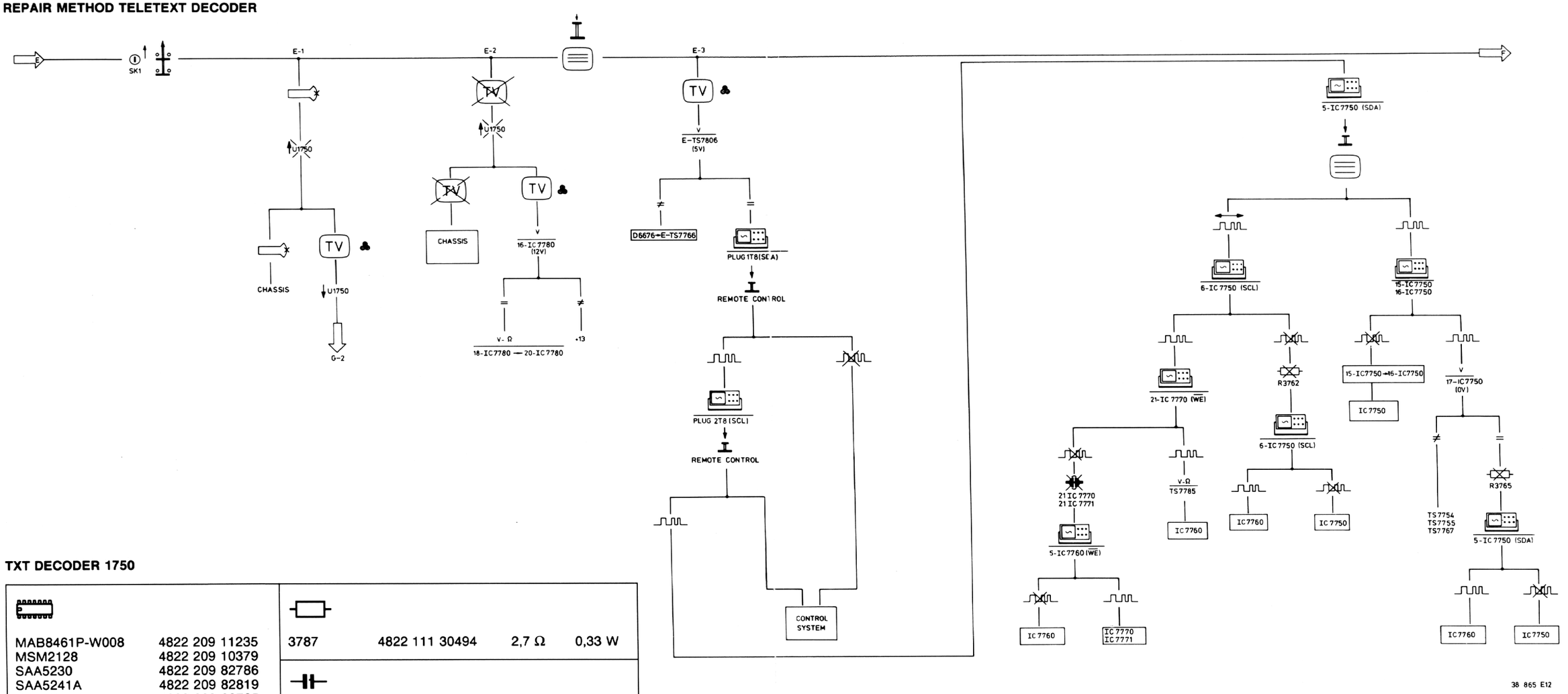

TXT DECODER 1750

MAB8461P-W008	4822 209 11235
MSM2128	4822 209 10379
SAA5230	4822 209 82786
SAA5241A	4822 209 82819
SAA5241B	4822 209 82785

BC548	4822 130 40938
BC548B	4822 130 40937
BC558	4822 130 40941
BC558B	4822 130 44197
BD943	5322 130 44921
PH2369	4822 130 41594

BYD33G	4822 130 42489
BZX55-B5V1	4822 130 33524
BZX55-B8V2	4822 130 33526

5750	4822 157 51462
5766	4822 157 51157
5795	4822 157 52392
5800	4822 157 50965

3787	4822 111 30494	2,7 Ω	0,33 W

2788	4822 125 50045	20 pF	trimm.
2789	4822 124 21936	2.2 µF	50 V

Various

1752	4822 242 70932	Crystal 6 MHz
1788	4822 242 70932	Crystal 6 MHz
1800	4822 242 71417	Crystal 13,875 MHz

T8	4822 265 40471	8p
T9	4822 265 40469	6p

REPAIR METHOD TELETEXT DECODER

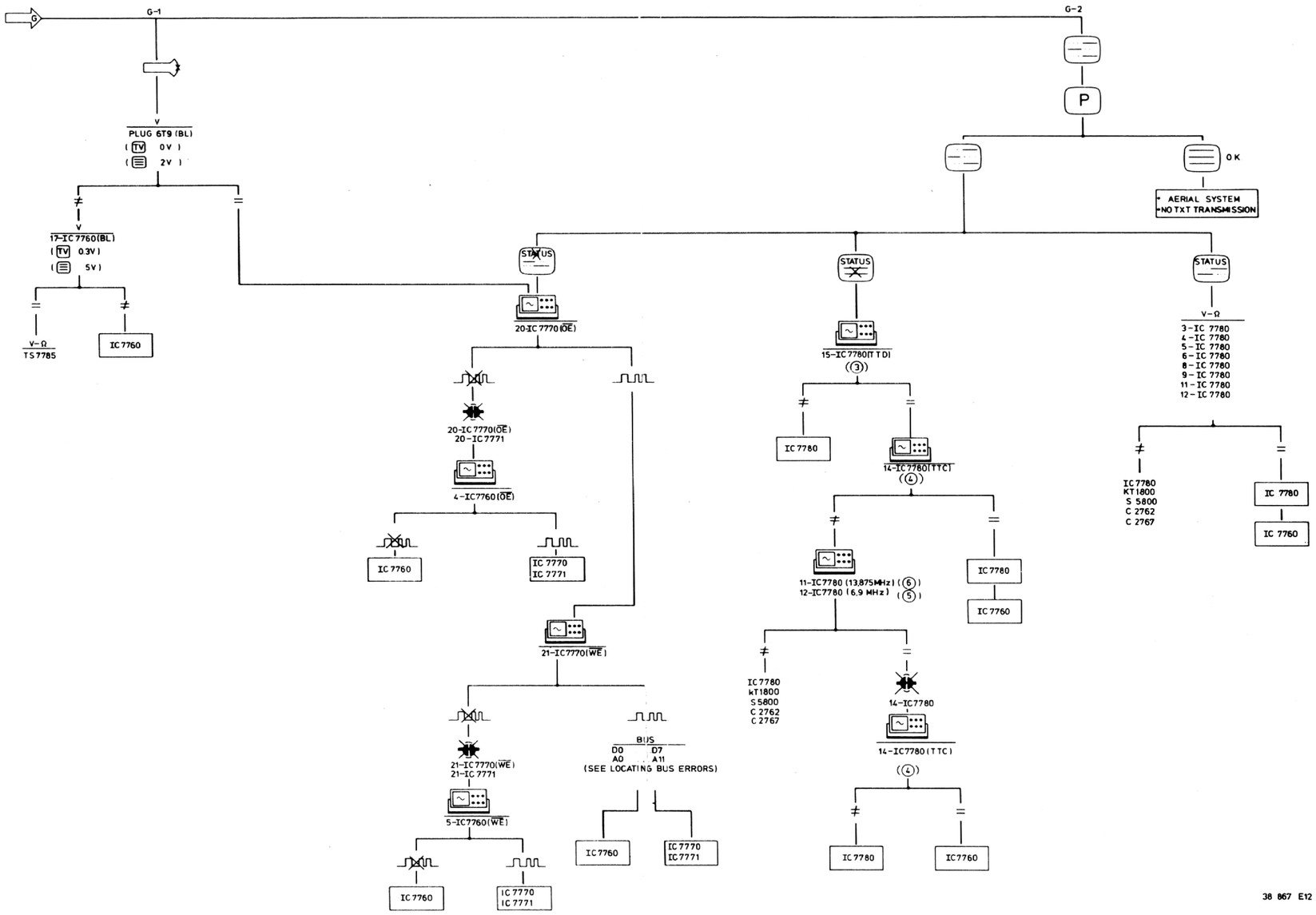

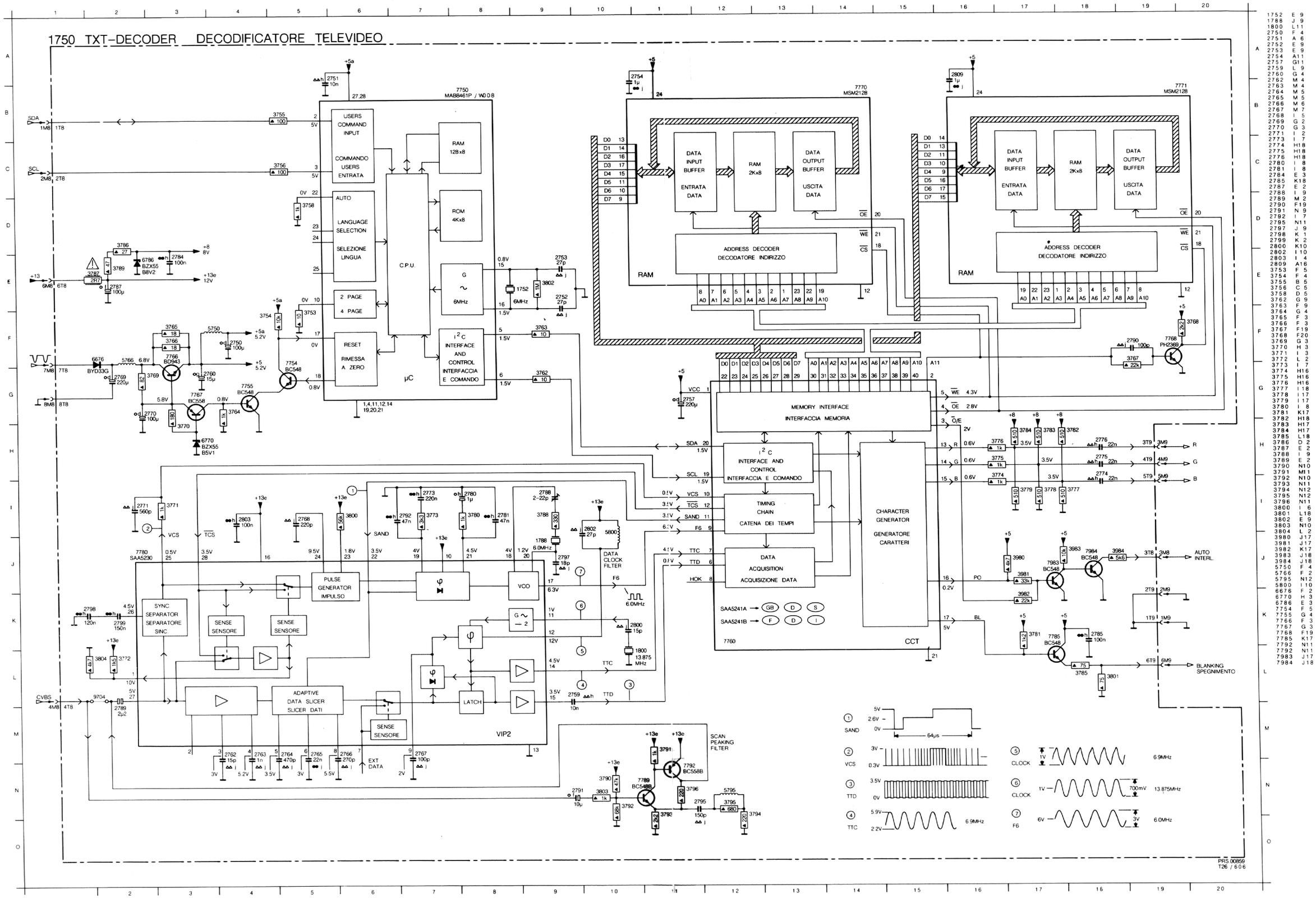
1750 TXT-DECODER DECODIFICATORE TELEVIDEO
7750 MAB8461P / W008
USERS COMMAND INPUT
COMMANDO USERS ENTRATA
AUTO LANGUAGE SELECTION
SELEZIONE LINGUA
2 PAGE
4 PAGE
RESET
RIMESSA A ZERO
C.P.U.
RAM 128x8
ROM 4Kx8
6MHz
I²C INTERFACE AND CONTROL INTERFACCIA E COMANDO
µC
7770 MSM2128
7771 MSM2128
DATA INPUT BUFFER
ENTRATA DATA
RAM 2Kx8
DATA OUTPUT BUFFER
USCITA DATA
ADDRESS DECODER
DECODATORE INDIRIZZO
RAM
MEMORY INTERFACE
INTERFACCIA MEMORIA
I²C INTERFACE AND CONTROL
INTERFACCIA E COMANDO
TIMING CHAIN
CATENA DEI TEMPI
DATA ACQUISITION
ACQUISIZIONE DATA
CHARACTER GENERATOR
GENERATORE CARATTERI
CCT
SAA5241A
SAA5241B
7760
7780 SAA5230
SYNC SEPARATOR
SEPARATORE SINC.
SENSE SENSORE
PULSE GENERATOR
IMPULSO
VCO
DATA CLOCK FILTER
ADAPTIVE DATA SLICER
SLICER DATI
LATCH
VIP2
EXT DATA
SCAN PEAKING FILTER
AUTO INTERL.
BLANKING SPEGNIMENTO
CVBS
SAND
VCS
TCS
TTD
TTC
HOK
F6
CLOCK
PRS.00859
T26 / 606

CS 1 310

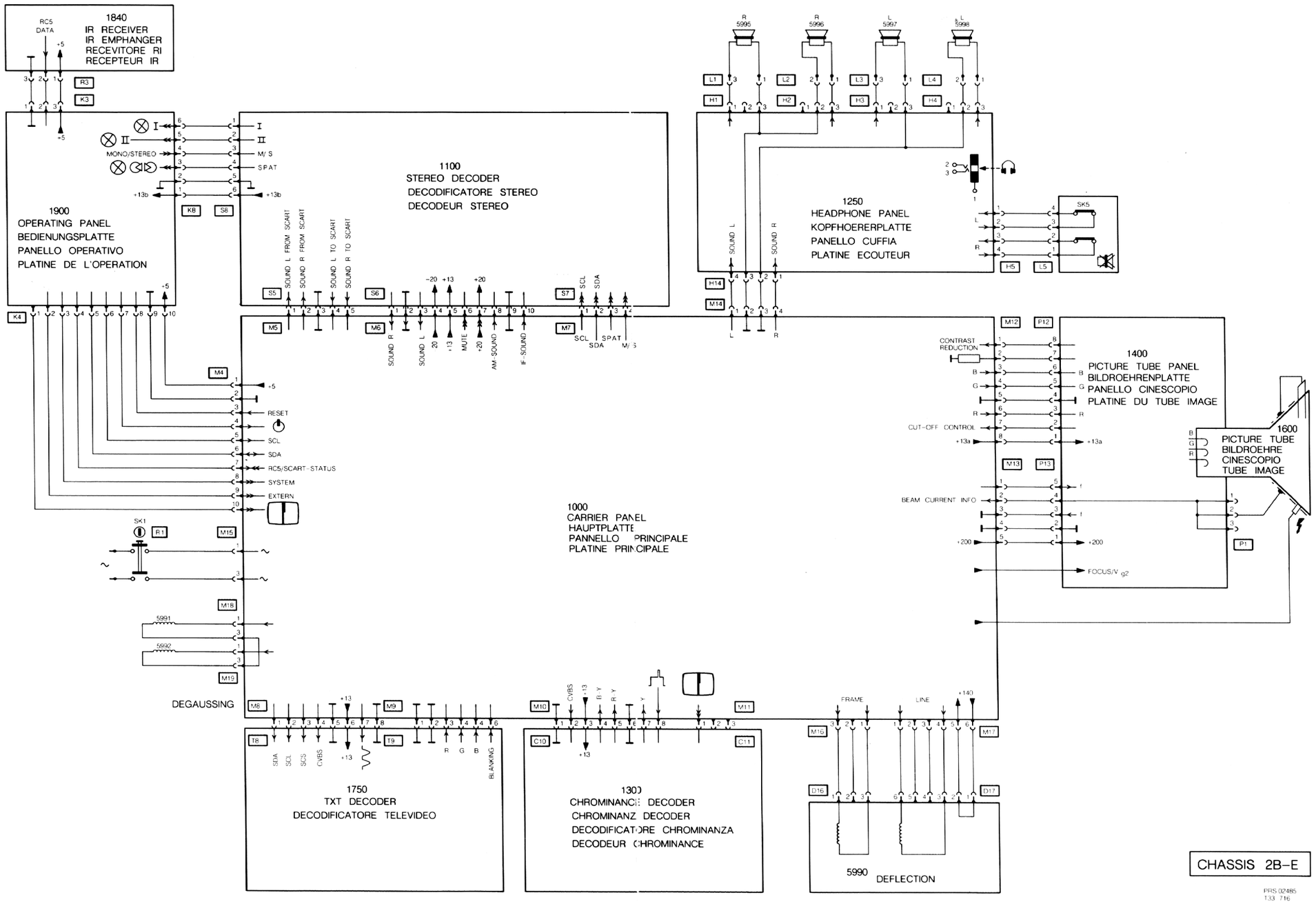
1840
IR RECEIVER
IR EMPHANGER
RECEVITORE RI
RECEPTEUR IR
RC5 DATA
1900
OPERATING PANEL
BEDIENUNGSPLATTE
PANELLO OPERATIVO
PLATINE DE L'OPERATION
MONO/STEREO
1100
STEREO DECODER
DECODIFICATORE STEREO
DECODEUR STEREO
1250
HEADPHONE PANEL
KOPFHOERERPLATTE
PANELLO CUFFIA
PLATINE ECOUTEUR
1400
PICTURE TUBE PANEL
BILDROEHRENPLATTE
PANELLO CINESCOPIO
PLATINE DU TUBE IMAGE
1600
PICTURE TUBE
BILDROEHRE
CINESCOPIO
TUBE IMAGE
1000
CARRIER PANEL
HAUPTPLATTE
PANNELLO PRINCIPALE
PLATINE PRINCIPALE
DEGAUSSING
1750
TXT DECODER
DECODIFICATORE TELEVIDEO
1300
CHROMINANCE DECODER
CHROMINANZ DECODER
DECODIFICATORE CHROMINANZA
DECODEUR CHROMINANCE
5990
DEFLECTION
CONTRAST REDUCTION
CUT-OFF CONTROL
BEAM CURRENT INFO
FOCUS/V g2
RESET
SCL
SDA
RC5/SCART-STATUS
SYSTEM
EXTERN
SOUND L FROM SCART
SOUND R FROM SCART
SOUND L TO SCART
SOUND R TO SCART
MUTE
AM-SOUND
IF-SOUND
SPAT
M/S
FRAME
LINE
BLANKING
CHASSIS 2B-E
PRS 02485
133 716

DIAGRAM–SCHALTBILD–SCHEMA A

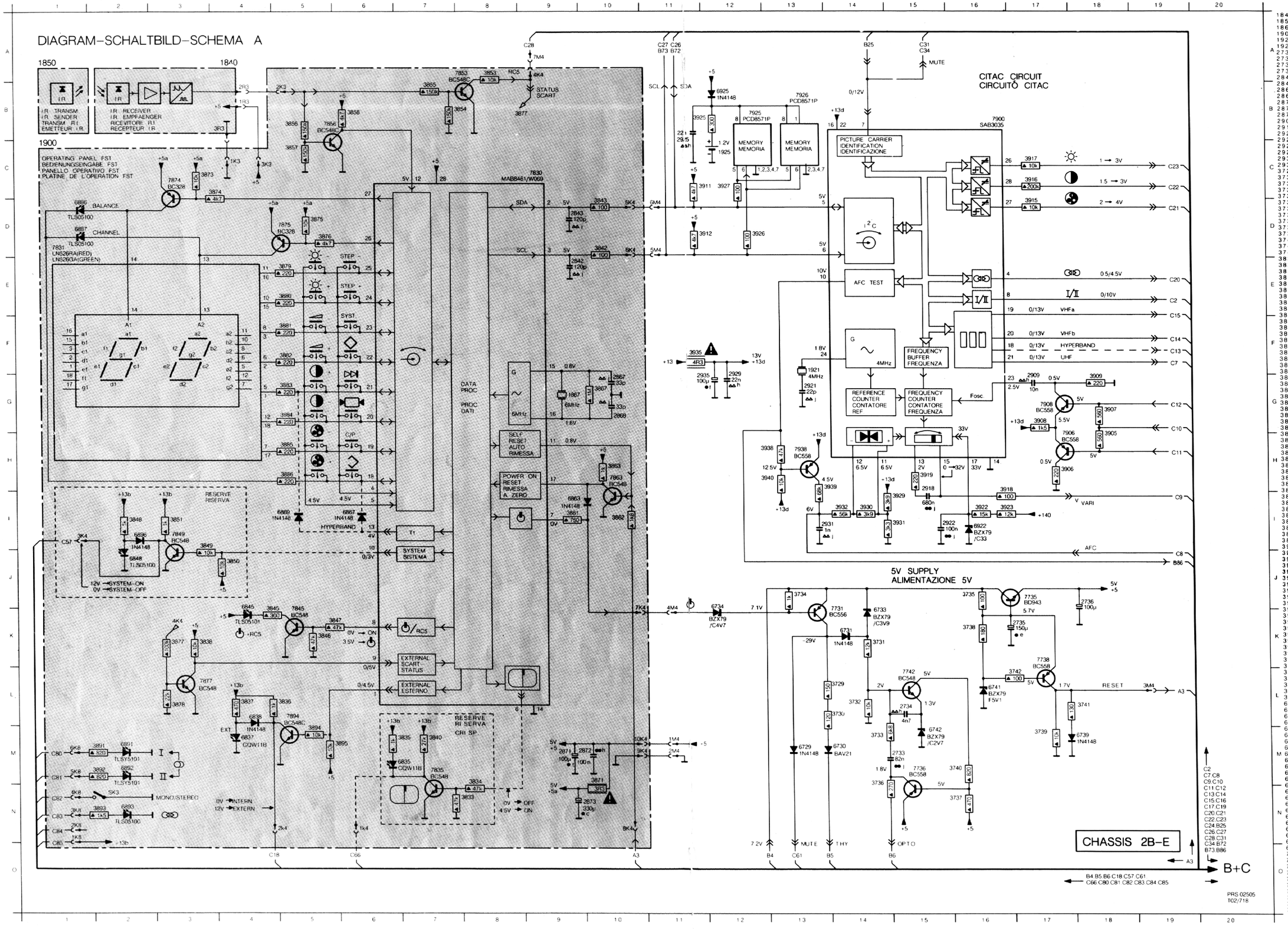

	1840	A 4	7853	A 8
	1850	A 1	7856	B 5
	1867	G 9	7863	H10
	1900	C 1	7874	C 3
	1921	F13	7875	D 5
A	1925	C12	7877	L 3
	2733	M15	7894	L 5
	2734	L15	7900	B16
	2735	K17	7906	H17
	2736	J18	7908	G17
	2842	E10	7925	B12
	2843	D10	7926	B13
	2867	G10	7938	H13
	2868	G10		
	2871	M 9		
B	2872	M10		
	2873	N10		
	2909	G17		
	2918	H15		
	2921	G13		
	2922	I 16		
	2925	B11		
	2929	F12		
	2931	I 14		
C	2935	G12		
	3729	L14		
	3730	L14		
	3731	K14		
	3732	L14		
	3733	M14		
	3734	J13		
	3735	J16		
	3736	M14		
D	3737	N16		
	3738	K16		
	3739	M17		
	3740	M16		
	3741	L18		
	3742	L17		
	3833	N 8		
	3834	M 8		
	3835	M 7		
	3836	L 5		
E	3837	L 4		
	3838	K 3		
	3840	M 7		
	3842	D10		
	3843	D10		
	3845	J 4		
	3846	K 5		
	3847	K 5		
	3848	I 2		
	3849	I 3		
F	3850	J 4		
	3851	I 3		
	3853	A 8		
	3854	B 8		
	3855	B 7		
	3856	B 5		
	3857	C 5		
	3858	B 6		
	3861	I 9		
G	3862	I 10		
	3863	H10		
	3867	G10		
	3871	M10		
	3873	C 3		
	3874	C 4		
	3875	D 5		
	3876	D 5		
	3877	K 3		
H	3878	L 3		
	3879	E 5		
	3880	E 5		
	3881	F 5		
	3882	F 5		
	3883	G 5		
	3884	G 5		
	3885	H 5		
	3886	H 5		
	3891	M 2		
	3892	M 2		
	3893	N 2		
	3894	M 5		
	3895	M 5		
	3905	H18		
	3906	H17		
	3907	G18		
	3908	G17		
	3909	G18		
J	3911	C12		
	3912	D12		
	3915	D17		
	3916	C17		
	3917	C17		
	3918	H16		
	3919	H15		
	3922	I 16		
	3923	I 16		
K	3925	B12		
	3926	D12		
	3927	C12		
	3929	I 15		
	3930	I 14		
	3931	I 15		
	3932	I 14		
	3935	F11		
	3938	H13		
	3939	H14		
L	3940	H13		
	6729	M13		
	6730	M14		
	6731	K14		
	6733	K14		
	6734	J12		
	6739	M18		
	6741	L16		
	6742	M15		
M	6835	M 7		
	6837	M 4		
	6838	L 4		
	6845	J 4		
	6848	J 2		
	6863	I 9		
	6867	I 6		
	6869	I 5		
	6886	D 1		
	6887	D 1		
N	6891	M 2		
	6892	M 2		
	6893	N 2		
	6896	I 2		
	6922	I 16		
	6925	B12		
	7731	J14		
	7735	J17		
	7736	M15		
O	7738	K17		
	7742	L15		
	7830	C 9		
	7831	D 1		
	7835	M 7		
	7845	K 5		
	7849	I 3		

C2
C7 C8
C9 C10
C11 C12
C13 C14
C15 C16
C17 C19
C20 C21
C22 C23
C24 B25
C26 C27
C28 C31
C34 B72
B73 B86

DIAGRAM–SCHALTBILD–SCHEMA B

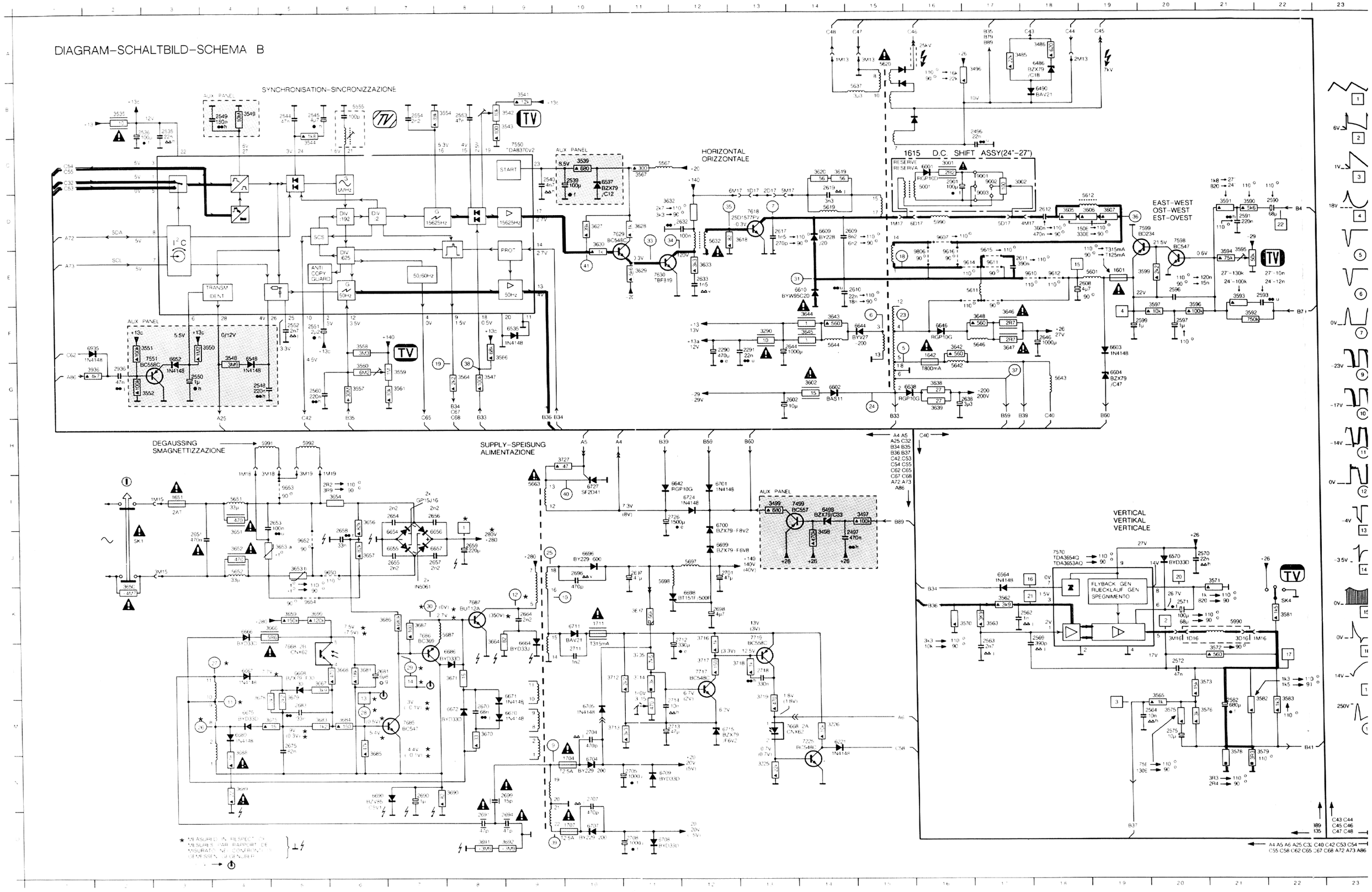

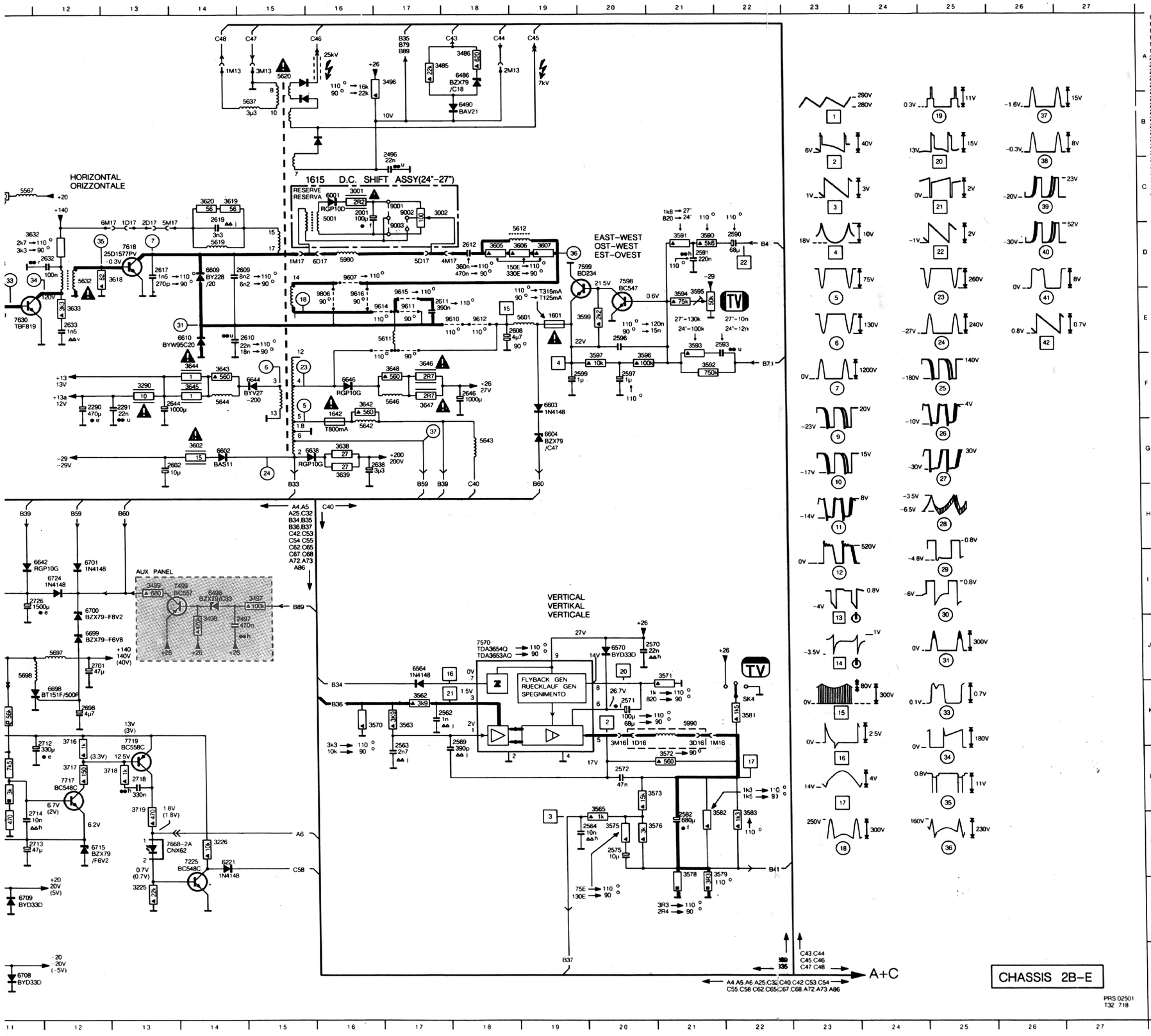

	1601	E19	3628	D11	9002	C17	
	1642	F16	3629	E11	9003	D17	
	1651	I 3	3630	D10	9607	D16	
	1704	N10	3632	D12	9610	E18	
	1707	O10	3633	E12	9611	E17	
	1711	K10	3638	G16	9612	E18	
A	2001	C16	3639	G16	9614	E17	
	2290	F12	3642	F16	9615	E17	
	2291	F13	3643	F14	9616	E16	
	2496	B17	3644	F14	9650	J 6	
	2497	J15	3645	F14	9652	J 5	
	2535	B 3	3646	F17	9653	I 5	
	2536	B 3	3647	F17	9654	K 5	
	2539	C10	3648	F17	9806	E16	
	2540	C 9	3650	J 2			
B	2544	B 5	3651	J 4			
	2545	B 5	3652	J 4			
	2548	G 4	3653	J 5			
	2549	B 4	3653	J 5			
	2550	G 3	3654	I 6			
	2551	F 5	3656	I 6			
	2552	F 5	3657	J 6			
	2553	B 8	3659	K 5			
	2554	B 7	3664	K 8			
	2560	G 5	3666	K 5			
C	2562	K17	3667	L 5			
	2563	K17	3668	L 6			
	2564	M20	3670	M 8			
	2569	K18	3671	L 8			
	2570	J21	3675	M 5			
	2571	K20	3678	L 4			
	2572	L20	3679	L 5			
	2575	M20	3681	L 6			
	2582	M21	3683	M 5			
	2590	D22	3684	M 6			
D	2591	D21	3685	M 6			
	2593	E22	3686	K 7			
	2596	E20	3687	K 7			
	2597	F20	3688	M 4			
	2599	F20	3689	N 4			
	2602	G14	3690	N 8			
	2608	E19	3691	O 8			
	2609	D15	3692	O 9			
	2610	E15	3697	K11			
E	2611	E18	3699	K 5			
	2612	D18	3705	L11			
	2617	D13	3712	L10			
	2619	C14	3713	M10			
	2632	D12	3714	L11			
	2633	E12	3715	L11			
	2638	G17	3716	K12			
	2644	F14	3717	L12			
	2646	F18	3718	L13			
	2651	J 3	3719	L13			
F	2653	I 5	3727	H10			
	2654	I 7	3936	G 2			
	2655	J 7	5001	C16			
	2656	I 7	5555	B 6			
	2657	J 7	5567	C11			
	2658	I 6	5601	E19			
	2659	J 8	5611	E17			
	2664	K 9	5612	D19			
	2670	M 8	5619	D14			
G	2675	M 5	5620	A15			
	2681	L 7	5632	D12			
	2683	M 5	5637	B15			
	2690	N 7	5642	G16			
	2691	O 8	5643	G18			
	2694	O 9	5644	F14			
	2696	J10	5646	F17			
	2697	J11	5651	I 4			
	2698	K12	5652	J 4			
	2699	N 9	5663	I 9			
H	2701	J12	5687	K 8			
	2704	M10	5697	J12			
	2705	N11	5698	J11			
	2707	N10	5990	D16			
	2708	O11	5990	K21			
	2711	L10	5991	H 5			
	2712	K12	5992	H 5			
	2713	M11	6001	C16			
	2714	M11	6221	M14			
	2718	L13	6486	A18			
I	2726	I 11	6490	B18			
	2936	G 2	6498	I 14			
	3001	C16	6535	F 9			
	3002	C17	6537	C10			
	3225	N13	6548	F 4			
	3226	M14	6564	J 17			
	3290	F13	6570	J 20			
	3485	A18	6602	G14			
	3486	A18	6603	F19			
J	3496	A17	6604	G19			
	3497	I 15	6609	D14			
	3498	J 14	6610	E14			
	3499	I 13	6638	G16			
	3535	B 2	6642	I 12			
	3539	C10	6644	F15			
	3541	B 9	6646	F16			
	3542	B 9	6652	F 3			
	3543	B 9	6654	J 7			
	3544	C 5	6655	J 7			
K	3547	G 8	6656	J 7			
	3548	F 4	6657	J 7			
	3549	B 4	6664	L 9			
	3550	F 4	6666	K 4			
	3551	F 3	6667	L 4			
	3552	G 3	6668	L 5			
	3554	B 8	6670	M 9			
	3557	G 6	6671	L 9			
	3558	F 6	6672	M 8			
L	3559	G 7	6675	M 4			
	3560	G 6	6686	L 8			
	3561	G 7	6689	M 4			
	3562	K17	6690	N 6			
	3563	K17	6696	J 10			
	3564	G 8	6698	K12			
	3565	L20	6699	J 12			
	3566	F 9	6700	I 12			
	3567	C11	6701	I 12			
	3570	K16	6704	N10			
M	3571	J21	6705	M10			
	3572	L21	6707	O10			
	3573	L21	6708	O11			
	3575	M20	6709	N11			
	3576	M21	6711	K10			
	3578	M21	6715	M12			
	3579	M21	6724	I 12			
	3581	K22	6727	I 10			
	3582	M21	6935	F 2			
	3583	M22	7225	M14			
N	3590	D21	7499	I 14			
	3591	D21	7550	C 9			
	3592	F21	7551	F 3			
	3593	E21	7570	J18			
	3594	E21	7598	D20			
	3595	E21	7599	D20			
	3596	F20	7618	D13			
	3597	F20	7629	D11			
	3599	E20	7630	E11			
O	3602	G14	7668	L 5			
	3605	D18	7668	M13			
	3606	D19	7685	M 7			
	3607	D19	7686	K 7			
	3618	D13	7687	K 8			
	3619	C14	7717	L12			
	3620	C14	7719	K13			
	3627	D10	9001	C17			

CARRIER PANEL

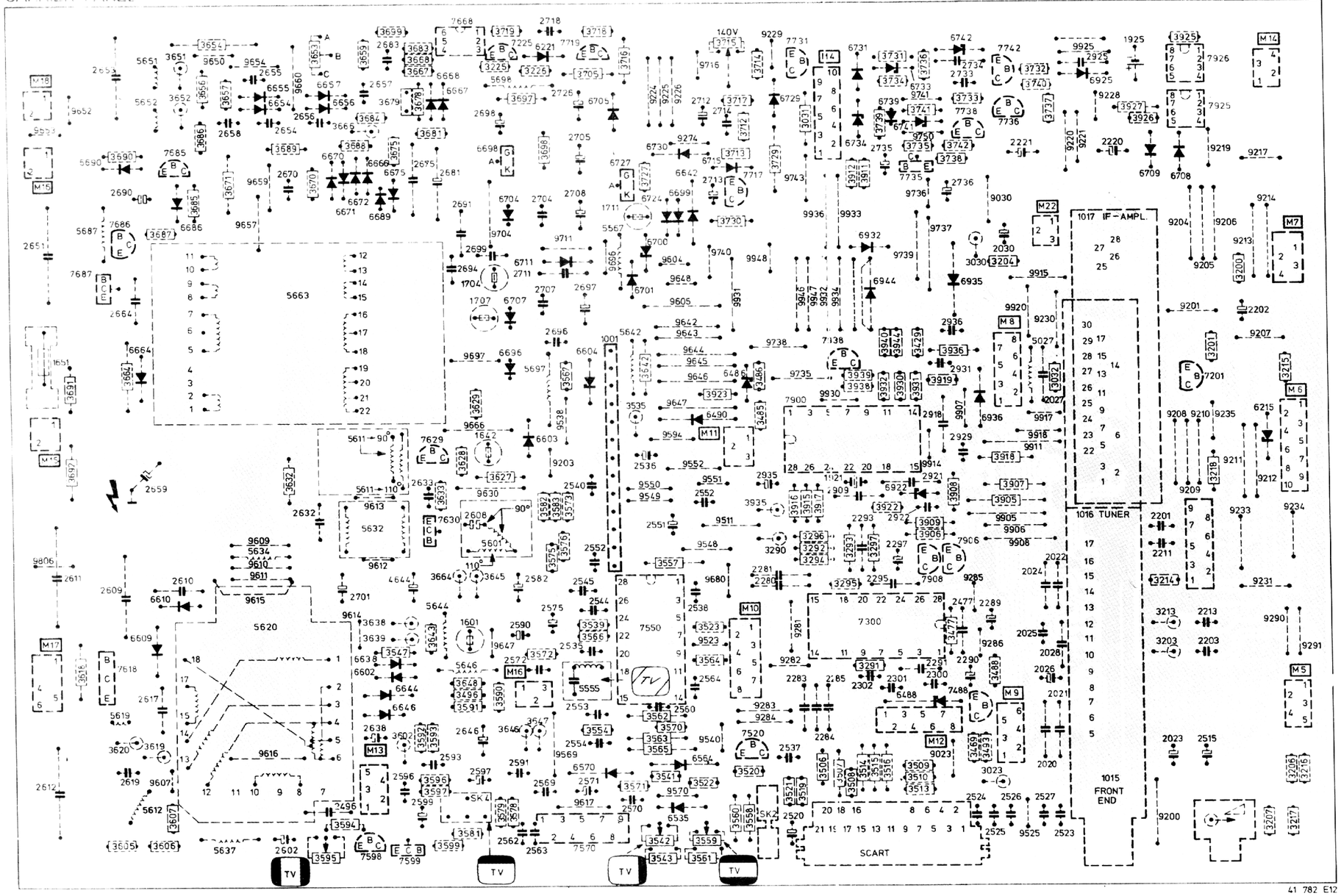

1001	D 7	2681	C 5	3576	G 6	3923	E 8	7685	B 2		
1015	I12	2683	A 5	3578	I 5	3925	A13	7686	C 2		
1016	F12	2690	C 2	3579	J 6	3926	B12	7687	D 1		
1017	C12	2691	C 5	3581	J 5	3927	B12	7717	C 8		
1601	G 5	2694	D 5	3582	F 6	3930	E10	7719	A 6		
1642	E 6	2696	D 5	3583	F 6	3931	E10	7731	A 9		
1701	E 1	2697	D 7	3590	H 6	3932	E10	7735	C10		
1704	D 5	2697	E 6	3591	H 5	3935	F 8	7736	B11		
1707	D 5	2698	B 6	3592	I 5	3936	E10	7738	B11		
1711	C 7	2699	C 5	3593	I 5	3938	E 9	7742	A11		
1921	F 9	2701	G 4	3594	J 4	3939	E 9	7900	E 9		
1925	A12	2704	C 5	3595	J 4	4544	G 5	7906	G11		
2020	I11	2705	B 7	3596	I 5	5027	D11	7908	G10		
2021	H11	2707	D 6	3597	E 6	5555	H 7	7925	A13		
2022	G12	2708	C 6	3597	I 5	5557	C 7	7925	B13		
2023	I13	2711	D 6	3599	J 5	5601	G 6	7938	D 9		
2024	G11	2712	B 8	3602	I 5	5611	E 4	M 4	A 9		
2025	H11	2713	C 8	3605	J 2	5612	I 2	M 5	H14		
2026	H11	2714	B 8	3606	J 2	5619	H 2	M 6	E14		
2027	E12	2718	A 6	3607	J 2	5620	G 3	M 7	C14		
2028	H11	2726	B 6	3619	I 2	5632	F 4	M 8	D11		
2030	C11	2733	B11	3620	I 2	5637	J 3	M 9	H11		
2201	F13	2734	A11	3527	F 6	5642	D 7	M 10	G 8		
2202	D14	2735	B10	3628	F 5	5644	G 5	M 11	E 8		
2203	H13	2736	C11	3625	E 5	5646	H 5	M 12	I10		
2211	G13	2905	F 9	3632	F 5	5551	A 2	M 13	I 4		
2213	G13	2918	E10	3633	F 5	5552	B 2	M 14	A14		
2220	B12	2921	F10	3638	G 4	5663	D 4	M 15	F 1		
2221	B11	2922	F10	3639	H 4	5687	C 1	M 16	C 1		
2280	G 8	2925	A12	3642	E 7	5698	B 6	M 16	H 6		
2281	G 8	2929	E11	3643	H 5	6215	E14	M 18	B 1		
2283	H 9	2931	E11	3645	G 6	6221	A 6	M 22	C11		
2284	I 9	2935	F 8	3646	I 6	6486	E 8	SK 2	J 8		
2285	H 9	2936	C10	3647	I 6	6488	H10	SK 4	I 5		
2289	G11	3023	I11	3648	H 5	6490	E 8				
2290	H11	3030	D11	3653	B 2	6535	J 7				
2291	H10	3031	D 9	3652	B 2	6554	I 8				
2293	F 9	3032	E12	3653	A 4	6570	I 5				
2295	G10	3200	D13	3654	A 3	6602	H 4				
2297	G10	3201	D13	3656	B 3	6603	E 5				
2300	H10	3203	H13	3657	B 3	6604	D 7				
2301	H10	3204	D11	3659	A 4	6609	H 2				
2302	H 9	3206	J14	3664	E 2	6610	G 2				
2477	G11	3207	J14	3664	G 5	6638	H 4				
2496	I 4	3213	G13	3666	B 4	6642	C 8				
2515	I13	3214	G13	3667	A 5	6644	H 5				
2520	J 9	3215	E14	3668	A 5	6646	H 5				
2523	J12	3216	I14	3670	C 4	6654	B 3				
2524	I11	3217	J14	3671	C 3	6655	B 3				
2525	J11	3218	F13	3675	B 5	6656	B 4				
2526	I11	3225	A 6	3678	B 5	6657	B 4				
2527	I11	3226	A 6	3679	B 5	6664	D 2				
2535	H 6	3290	G 9	3681	B 5	6666	B 4				
2536	F 7	3291	H10	3683	A 5	6667	B 5				
2537	I 9	3292	G 5	3684	B 4	6668	B 5				
2538	G 8	3293	G 9	3685	C 3	6670	B 4				
2540	I 7	3294	G 9	3686	A 3	6671	C 4				
2544	G 7	3295	G 9	3687	C 2	6672	C 4				
2545	G 7	3296	G 9	3688	B 4	6675	C 5				
2551	F 7	3297	G10	3689	B 3	6686	C 2				
2552	F 8	3469	I11	3690	B 2	6689	C 4				
2552	G 7	3477	H10	3691	E 1	6690	B 1				
2553	H 5	3485	E 8	3692	F 1	6695	E 6				
2554	I 5	3485	E 8	3697	B 6	6698	B 6				
2560	H 8	3488	H11	3698	B 6	6699	C 8				
2562	J 6	3493	I11	3699	A 5	6700	C 7				
2563	J 6	3496	H 5	3705	A 7	6701	D 7				
2564	H 8	3506	I 9	3712	B 8	6704	C 6				
2569	I 6	3507	I 9	3713	B 8	6705	B 7				
2570	I 7	3508	I 9	3714	A 8	6707	D 6				
2571	I 7	3509	I10	3715	A 8	6708	C13				
2572	H 5	3510	I10	3716	A 7	6709	C13				
2575	G 6	3513	I10	3717	B 8	6711	D 6				
2582	G 6	3514	I 9	3718	A 7	6715	B 8				
2590	G 6	3515	I10	3719	A 6	6724	C 7				
2591	I 5	3516	I10	3727	C 7	6724	C 7				
2593	I 5	3519	I 9	3729	B 9	6727	B 7				
2596	I 5	3520	I 8	3730	C 8	6729	B 9				
2597	I 5	3521	I 9	3731	A10	6730	B 7				
2599	I 5	3522	I 8	3732	A11	6732	A 9				
2602	J 3	3523	H 8	3733	B11	6733	B10				
2608	F 5	3535	E 7	3734	B10	6734	B 9				
2609	G 2	3539	G 7	3735	B10	6739	B10				
2610	G 2	3541	I 7	3736	A10	6741	B10				
2611	G 1	3542	J 7	3737	B11	6742	A11				
2612	I 1	3543	J 7	3738	B11	6922	F10				
2617	H 2	3547	H 4	3739	B10	6925	B12				
2619	I 2	3554	I 7	3740	B11	6932	C10				
2632	F 4	3557	G 7	3741	B10	6935	D11				
2633	F 5	3558	J 8	3742	B11	6944	D10				
2638	I 4	3559	J 8	3905	F11	7201	E13				
2646	I 5	3550	J 8	3906	G10	7225	A 6				
2651	C 1	3561	J 8	3907	F11	7300	G10				
2653	A 2	3562	H 7	3908	F11	7488	H10				
2654	B 3	3563	I 7	3909	F10	7520	I 8				
2655	A 3	3564	H 5	3911	C10	7550	H 7				
2656	A 4	3565	I 7	3912	C 9	7570	J 6				
2657	A 4	3566	H 7	3915	F 9	7598	J 4				
2658	B 3	3570	I 7	3916	F 9	7599	J 5				
2659	F 2	3571	I 7	3917	F 9	7618	H 2				
2664	C 2	3572	H 6	3918	F11	7629	E 5				
2670	C 3	3573	F 6	3919	E10	7630	F 5				
2675	B 5	3575	G 6	3922	F10	7668	A 5				

CARRIER PANEL

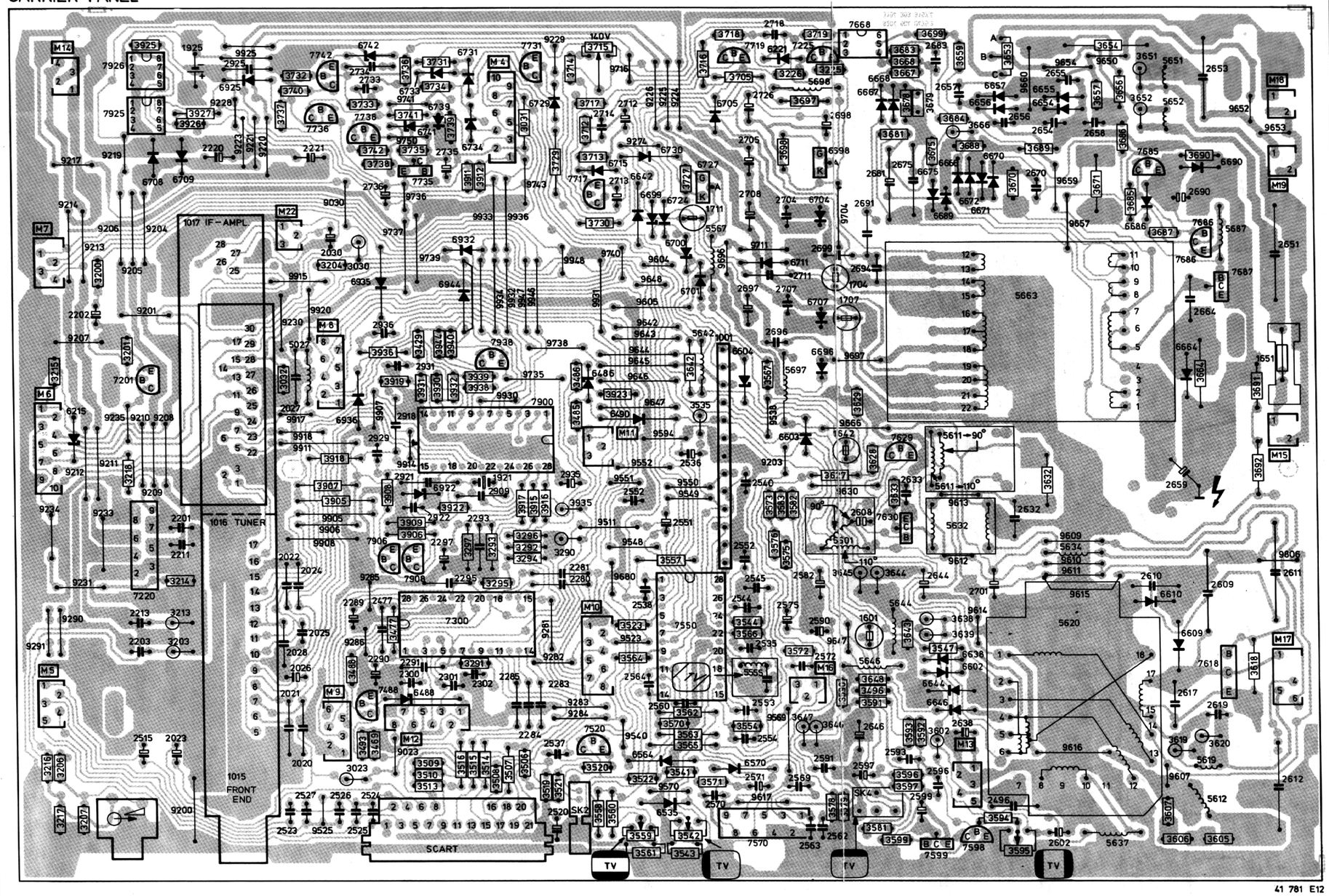

1001	D 8	2670	C11	3573	F 9	3918	F 4	7570	J 8						
1015	I 3	2675	B10	3575	G 9	3919	E 5	7598	J11						
1016	F 3	2681	C10	3576	G 9	3922	F 5	7599	J10						
1017	C 3	2683	A10	3578	J 9	3923	E 7	7618	H13						
1601	G10	2690	C13	3579	J 9	3925	A 2	7629	E10						
1642	E 9	2691	C10	3581	J10	3926	B 3	7630	F10						
1651	E14	2694	D10	3582	F 9	3927	B 3	7668	A10						
1704	D10	2696	D 9	3583	F 9	3930	E 5	7685	B13						
1707	D10	2697	D 8	3590	H 9	3931	E 5	7686	C13						
1711	C 8	2698	B 9	3591	H10	3932	E 5	7687	D14						
1921	F 6	2701	G11	3592	I10	3935	F 7	7717	C 7						
1925	A 3	2704	C 9	3593	I10	3936	E 5	7719	A 9						
2020	I 4	2705	B 8	3594	J11	3938	E 6	7731	A 6						
2021	H 4	2707	D 9	3595	J11	3939	E 6	7735	C 5						
2022	G 4	2708	C 8	3596	I10	3940	D 5	7736	B 4						
2023	I 2	2711	D 9	3597	I10	3944	D 5	7738	B 4						
2024	G 4	2712	B 7	3599	J10	4687	C14	7742	A 4						
2025	H 4	2713	C 7	3602	I10	5027	D 4	7900	E 6						
2026	H 4	2714	B 7	3605	J13	5555	H 8	7906	G 4						
2027	E 4	2718	A 9	3606	J13	5567	C 8	7908	G 5						
2028	H 4	2726	B 9	3607	J13	5601	G 9	7925	B 2						
2030	C 4	2733	B 4	3618	H14	5611	E11	7926	A 2						
2201	F 2	2734	A 4	3619	I13	5612	I13	7938	D 6						
2202	D 1	2735	B 5	3620	I13	5619	I13	M 4	A 6						
2203	H 2	2736	C 4	3627	F 9	5620	H12	M 5	H 1						
2211	G 2	2909	F 6	3628	F10	5632	F11	M 6	E 1						
2213	G 2	2918	E 5	3629	E10	5637	J12	M 7	C 1						
2220	B 3	2921	F 5	3632	F12	5642	D 8	M 8	D 4						
2221	B 4	2922	F 5	3633	F10	5644	G10	M 9	H 4						
2280	G 7	2929	E 4	3638	G11	5646	H10	M 10	G 7						
2281	G 7	2931	E 5	3639	H11	5651	A13	M 11	E 7						
2283	H 6	2935	F 7	3642	E 8	5652	B13	M 12	I 5						
2284	I 6	2936	D 5	3643	H10	5663	D11	M 13	I11						
2285	H 6	3023	I 4	3644	G10	5697	E 9	M 14	A 1						
2289	G 4	3030	D 4	3645	G 9	5698	B 9	M 15	F14						
2290	H 4	3031	B 6	3646	I 9	6215	E 1	M 16	H 9						
2291	H 5	3032	E 3	3647	I 9	6221	A 9	M 17	H14						
2293	F 6	3200	D 1	3648	H10	6486	E 7	M 18	B14						
2295	G 5	3201	D 2	3651	A13	6488	H 5	M 19	C14						
2297	G 5	3203	H 2	3652	B13	6490	E 7	M 22	C 4						
2300	H 5	3204	D 4	3653	A11	6535	J 8	SK 2	J 7						
2301	H 5	3206	I 1	3654	A12	6564	I 7	SK 4	I10						
2302	H 6	3207	J 1	3655	B12	6570	I 8								
2477	G 5	3213	I 1	3657	B12	6602	H11								
2496	I11	3214	G 2	3659	A11	6603	F 9								
2515	I 2	3215	E 1	3664	E13	6604	E 8								
2520	J 6	3216	I 1	3666	B11	6609	H13								
2523	J 3	3217	J 1	3667	A10	6610	G13								
2524	I 4	3218	F 2	3668	A10	6638	H11								
2525	J 4	3225	A 9	3670	C11	6642	C 7								
2526	I 4	3226	A 9	3671	C12	6644	H10								
2527	I 4	3290	G 6	3675	B10	6646	H10								
2535	H 9	3291	H 6	3678	B10	6654	B12								
2536	F 8	3292	G 6	3679	B10	6655	B12								
2537	I 6	3293	G 6	3681	B10	6656	B11								
2538	G 7	3294	G 6	3683	A10	6657	B11								
2540	F 9	3295	G 6	3684	B11	6664	E13								
2544	G 8	3296	G 6	3685	C13	6666	B11								
2545	G 8	3297	G 5	3686	B12	6667	B10								
2551	F 8	3429	D 5	3687	C13	6668	B10								
2552	F 7	3469	I 4	3688	B11	6670	B11								
2552	G 8	3477	H 5	3689	B12	6671	C11								
2553	H 9	3485	E 7	3690	B13	6672	C11								
2554	I 9	3486	E 7	3691	E14	6675	C10								
2556	B11	3488	H 4	3692	F14	6686	C13								
2560	H 7	3493	I 4	3697	B 9	6689	C11								
2562	J 9	3496	H10	3698	B 9	6690	B14								
2563	J 9	3506	I 6	3699	A10	6696	E 9								
2564	H 7	3507	I 6	3705	A 8	6698	B 9								
2569	I 9	3508	I 6	3712	B 7	6699	C 7								
2570	J 8	3509	I 5	3713	B 7	6700	C 8								
2571	I 8	3510	I 5	3714	A 7	6701	D 8								
2572	H 9	3513	I 5	3715	A 7	6704	C 9								
2575	G 9	3514	I 6	3716	A 8	6705	B 8								
2582	G 9	3515	I 5	3717	B 7	6707	D 9								
2590	H 9	3516	I 5	3718	A 8	6708	C 2								
2591	I 9	3519	I 6	3719	A 9	6709	C 2								
2593	I10	3520	I 7	3727	C 8	6711	D 9								
2596	I10	3521	I 6	3729	B 6	6715	B 7								
2597	I10	3522	I 7	3730	C 7	6724	C 8								
2599	I10	3523	H 7	3731	A 5	6727	B 8								
2602	J12	3535	E 8	3732	A 4	6729	B 6								
2608	F10	3541	I 8	3733	B 4	6730	B 8								
2609	G14	3542	J 8	3734	B 5	6731	A 5								
2610	G13	3543	J 8	3735	B 5	6733	B 5								
2611	G14	3544	G 8	3736	A 5	6734	B 5								
2612	I14	3547	H10	3737	B 3	6739	B 5								
2617	H13	3554	I 8	3738	B 5	6741	B 5								
2619	H13	3557	G 8	3739	B 5	6742	A 4								
2632	F11	3558	J 7	3740	B 4	6922	F 5								
2633	F10	3559	J 7	3741	B 5	6925	B 3								
2638	I11	3560	J 7	3742	B 4	6932	C 5								
2644	G10	3561	J 7	3905	F 4	6935	D 4								
2646	I10	3562	I 8	3906	G 5	6936	E 4								
2651	C14	3563	I 8	3907	F 4	6944	D 5								
2653	A13	3564	H 7	3908	F 5	7201	E 2								
2654	B12	3565	I 8	3909	F 5	7220	G 2								
2655	A12	3566	H 8	3911	C 5	7225	A 9								
2657	B11	3567	E 9	3912	C 6	7300	H 5								
2658	B12	3570	I 8	3915	F 6	7488	H 5								
2659	F13	3571	I 8	3916	F 6	7520	I 7								
2664	D13	3572	H 9	3917	F 6	7550	H 8								

PRS.02320

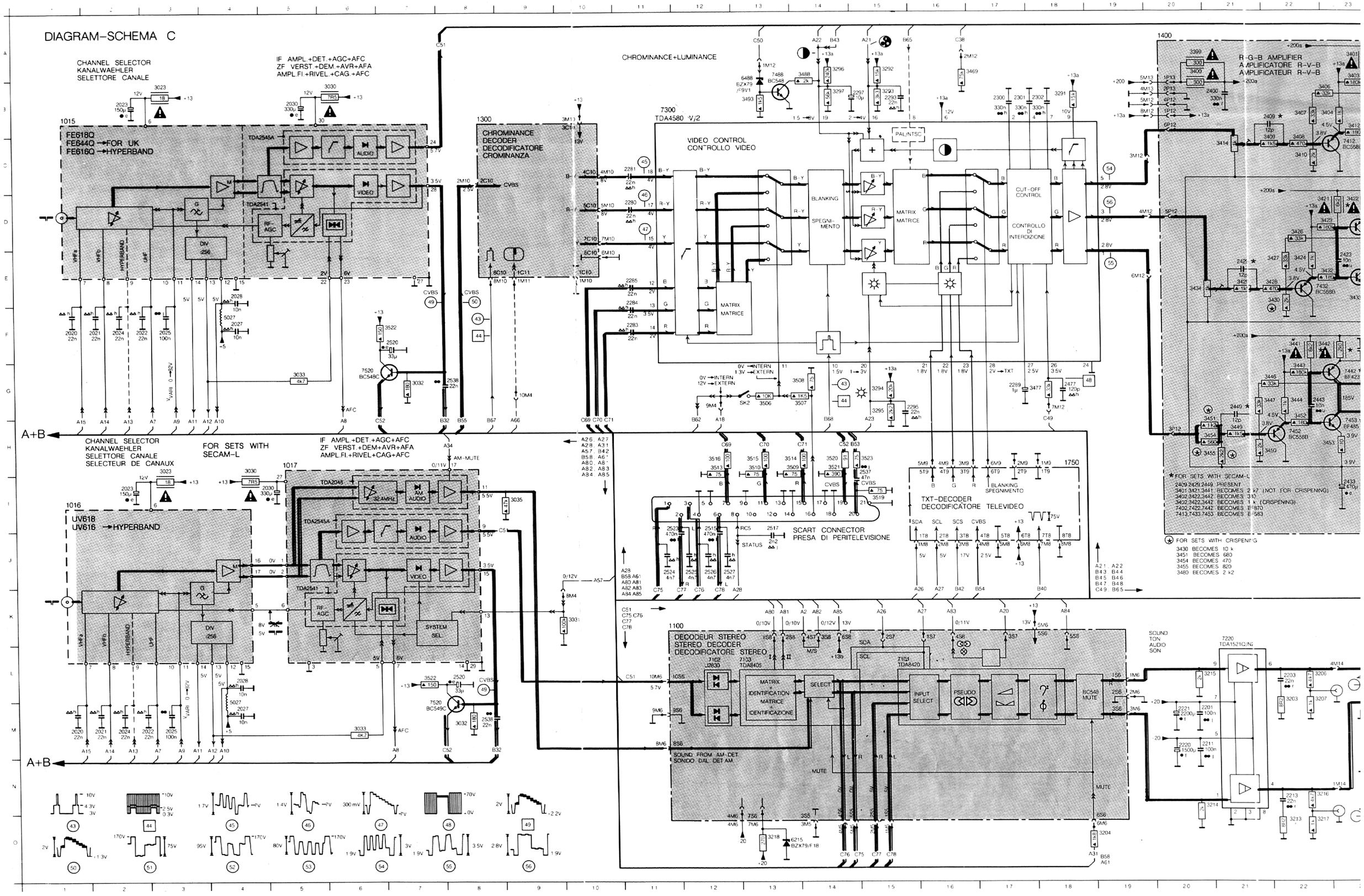
DIAGRAM–SCHEMA C
CHANNEL SELECTOR
KANALWAEHLER
SELETTORE CANALE
IF AMPL.+DET.+AGC+AFC
ZF VERST.+DEM.+AVR+AFA
AMPL.FI.+RIVEL.+CAG.+AFC
CHROMINANCE+LUMINANCE
1015
FE618Q
FE644Q →FOR UK
FE616Q →HYPERBAND
TDA2545A
TDA2541
AUDIO
VIDEO
RF-AGC
DIV :256
1300
CHROMINANCE
DECODER
DECODIFICATORE
CROMINANZA
7300
TDA4580 Y/2
VIDEO CONTROL
CONTROLLO VIDEO
BLANKING
SPEGNI-MENTO
MATRIX
MATRICE
CUT-OFF CONTROL
CONTROLLO DI INTERDIZIONE
PAL/NTSC
1400
R-G-B AMPLIFIER
AMPLIFICATORE R-V-B
AMPLIFICATEUR R-V-B
A+B
CHANNEL SELECTOR
KANALWAEHLER
SELETTORE CANALE
SELECTEUR DE CANAUX
FOR SETS WITH
SECAM-L
IF AMPL.+DET.+AGC+AFC
ZF VERST.+DEM+AVR+AFA
AMPL.FI.+RIVEL+CAG+AFC
1016
UV618
UV616 →HYPERBAND
1017
TDA2048
32.4MHz
AM AUDIO
SYSTEM SEL
SCART CONNECTOR
PRESA DI PERITELEVISIONE
TXT-DECODER
DECODIFICATORE TELEVIDEO
BLANKING
SPEGNIMENTO
1750
1100
DECODEUR STEREO
STEREO DECODER
DECODIFICATORE STEREO
MATRIX
IDENTIFICATION
MATRICE
IDENTIFICAZIONE
SELECT
INPUT SELECT
PSEUDO
BC548 MUTE
SOUND FROM AM-DET
SONIDO DAL DET.AM
SOUND
TON
AUDIO
SON
7220
TDA1521Q/NG
FOR SETS WITH SECAM-L
2409,2426,2449 PRESENT
3401,3421,3441 BECOMES 2 k7 (NOT FOR CRISPENING)
3402,3422,3442 BECOMES 3 k3
3403,3423,3443 BECOMES 1 k (CRISPENING)
7402,7422,7442 BECOMES E-970
7413,7433,7453 BECOMES E-583
FOR SETS WITH CRISPENING
3430 BECOMES 10 k
3451 BECOMES 680
3454 BECOMES 470
3455 BECOMES 820
3480 BECOMES 2 k2

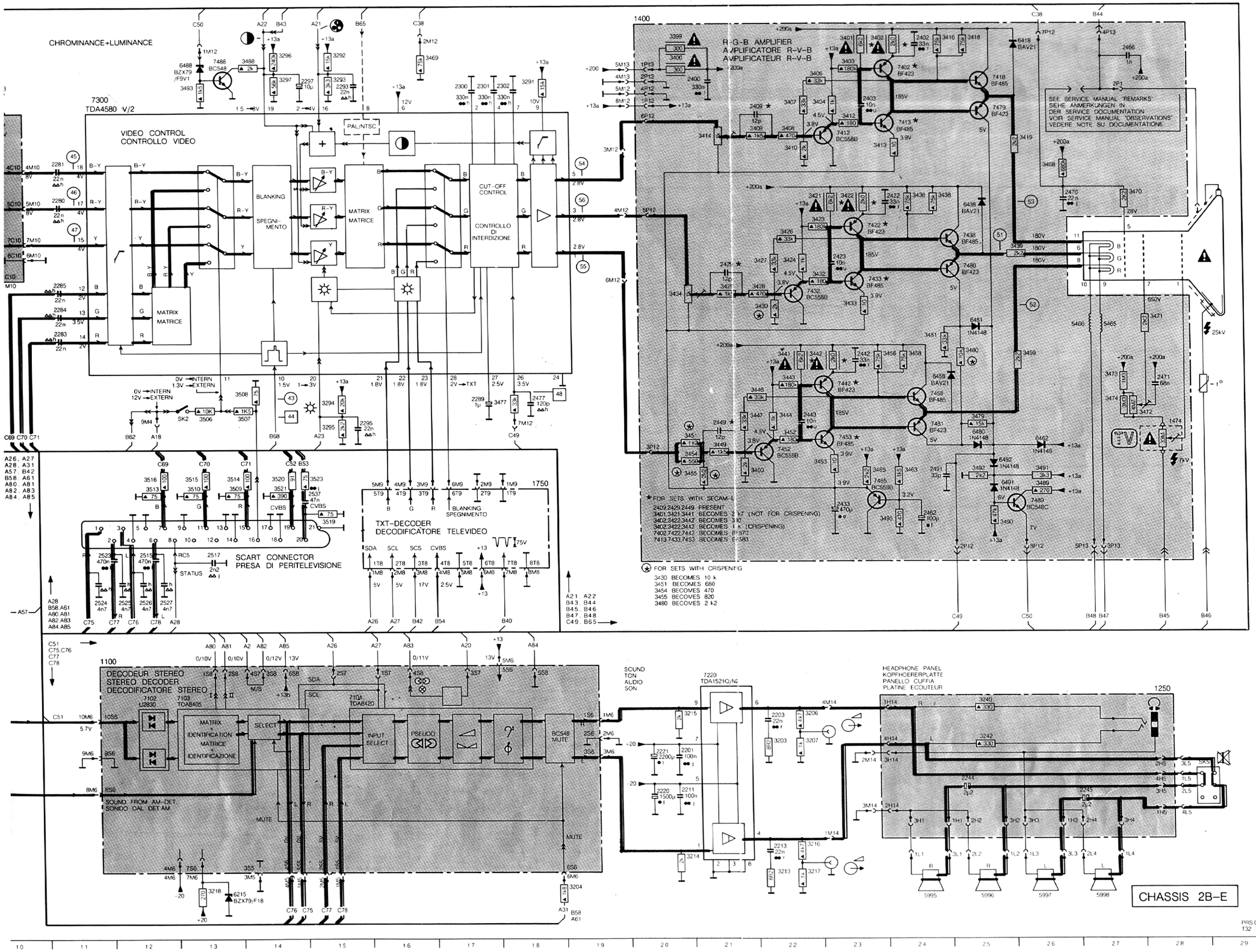

	1015	B 1	3455	H21
	1016	I 1	3456	F24
	1017	H 5	3458	F24
	1100	K11	3459	F26
	1250	L28	3463	H24
A	1300	B 8	3465	H23
	1400	A20	3468	C26
	1750	H18	3469	A17
	2020	M 1	3470	D28
	2020	F 1	3471	F28
	2021	M 2	3472	G28
	2021	F 2	3473	G27
	2022	M 3	3474	G27
	2022	F 3	3477	G18
	2023	I 2	3479	G25
B	2023	B 2	3480	F25
	2024	M 2	3481	F24
	2024	F 2	3488	A14
	2025	F 3	3489	H26
	2025	M 3	3490	I 25
	2027	M 4	3491	H26
	2027	F 4	3492	H25
	2028	L 4	3493	B13
	2028	E 4	3495	I 24
	2030	I 5	3506	G13
C	2030	B 5	3507	G14
	2201	M20	3508	G14
	2203	L22	3509	H13
	2211	M20	3510	H13
	2213	N22	3513	H12
	2220	M20	3514	H13
	2221	M20	3515	H13
	2244	M27	3516	H12
	2245	M27	3519	I 15
	2280	D11	3520	H14
D	2281	C11	3521	H14
	2283	F11	3522	L 7
	2284	E11	3522	F 7
	2285	E11	3523	H15
	2289	G17	5027	L 4
	2293	B15	5027	F 4
	2295	G16	5465	F27
	2297	B15	5466	F27
	2300	B17	5995	O24
	2301	B17	5996	O25
E	2302	B18	5997	O26
	2400	B21	5998	O27
	2402	A24	6215	O13
	2403	B23	6418	A26
	2409	B22	6438	D25
	2422	D24	6458	G24
	2423	E23	6462	H26
	2429	E21	6480	G25
	2433	I 23	6481	F25
F	2442	F23	6488	A13
	2443	G22	6491	H25
	2449	G21	6492	H25
	2462	I 24	7102	L12
	2466	A27	7103	L13
	2470	D27	7104	L15
	2471	G28	7220	K21
	2477	G18	7300	B11
	2491	H24	7402	B24
G	2515	I 12	7412	C23
	2517	I 13	7413	B24
	2520	L 8	7418	B25
	2520	F 7	7422	D23
	2523	I 11	7432	E22
	2524	J11	7433	E23
	2525	J12	7438	D25
	2526	J12	7442	G23
	2527	J12	7452	H22
	2537	H15	7453	H23
H	2538	M 8	7458	G24
	2538	G 8	7465	H23
	3023	H 3	7479	B25
	3023	B 3	7480	E25
	3030	H 4	7481	G24
	3030	B 6	7488	A13
	3031	K10	7489	I 26
	3032	M 8	7520	M 7
	3032	G 7	7520	G 6
	3033	M 6	SK2	G13
I	3033	G 5		
	3035	I 9		
	3203	L22		
	3204	O19		
	3206	L22		
	3207	L22		
	3213	O22		
	3214	N21		
	3215	L21		
	3216	N22		
J	3217	O22		
	3218	O13		
	3240	L25		
	3242	L25		
	3291	B18		
	3292	A15		
	3293	B15		
	3294	G15		
	3295	G15		
K	3296	A14		
	3297	B14		
	3399	A20		
	3400	A20		
	3401	A23		
	3402	A24		
	3403	A23		
	3404	B23		
	3406	B23		
	3407	B22		
L	3408	C22		
	3409	C22		
	3410	C22		
	3412	B23		
	3413	C24		
	3414	C21		
	3416	A25		
	3418	A25		
	3419	C26		
	3421	D23		
M	3422	D23		
	3423	D23		
	3424	E22		
	3426	D22		
	3427	E22		
	3428	E22		
	3429	E21		
	3430	E22		
	3432	E23		
	3433	E23		
N	3434	E20		
	3436	D24		
	3438	D25		
	3439	D26		
	3441	F22		
	3442	F23		
	3443	G22		
	3444	G22		
	3446	G22		
O	3447	G22		
	3449	H21		
	3450	H22		
	3451	H21		
	3452	G22		
	3453	H23		
	3454	H21		

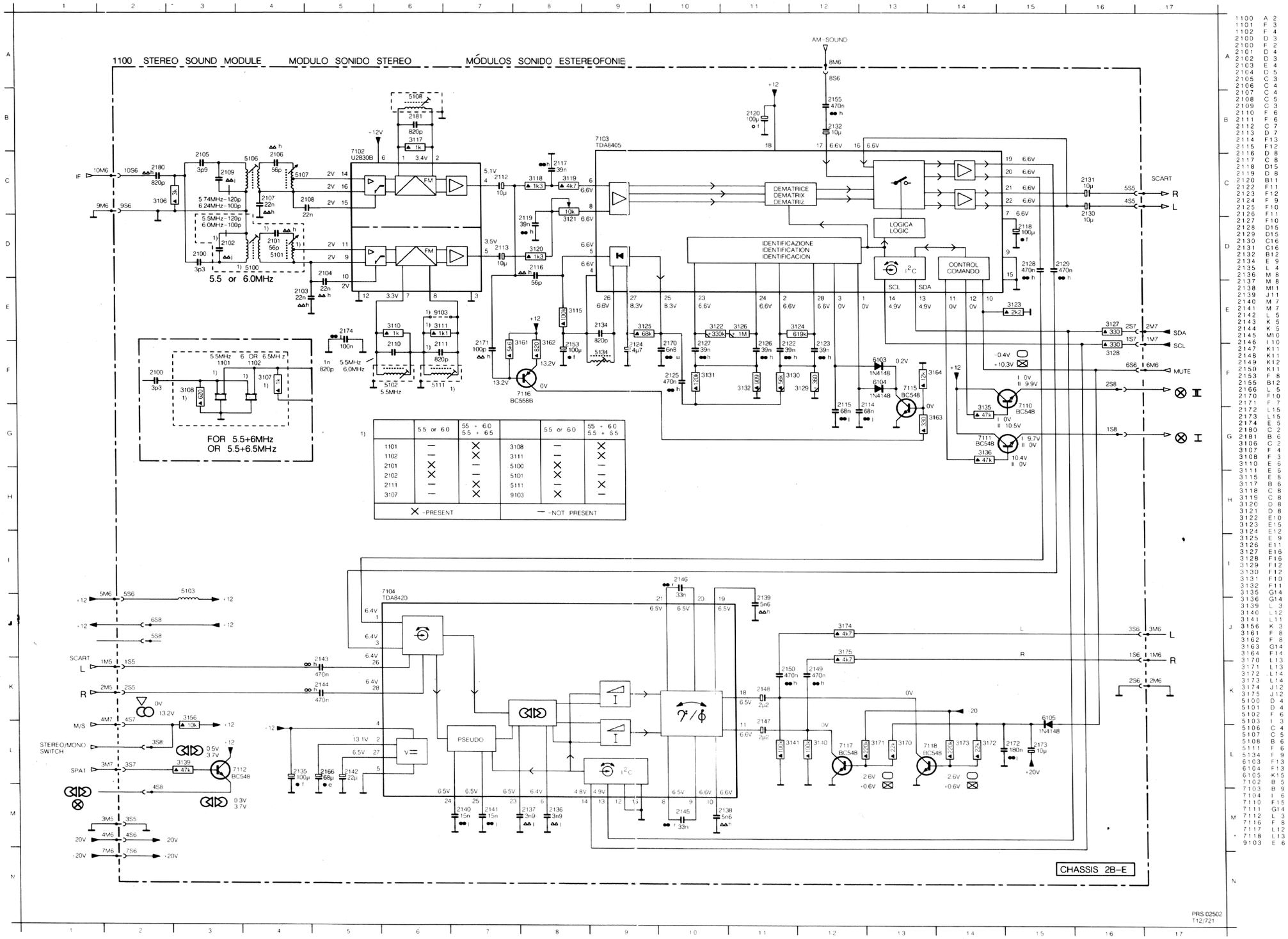

1)

	5.5 or 6.0	5.5 + 6.0 5.5 + 6.5		5.5 or 6.0	5.5 + 6.0 5.5 + 5.5
1101	—	X	3108	—	X
1102	—	X	3111	—	X
2101	X	—	5100	X	—
2102	X	—	5101	X	—
2111	—	X	5111	—	X
3107	—	X	9103	X	—

X -PRESENT — -NOT PRESENT

1100	A	2
1101	F	3
1102	F	4
2100	D	3
2100	F	2
2101	D	4
2102	D	3
2103	E	4
2104	D	5
2105	C	3
2106	C	4
2107	C	4
2108	C	5
2109	C	3
2110	F	6
2111	F	6
2112	C	7
2113	D	7
2114	F	13
2115	F	12
2116	D	8
2117	C	8
2118	D	15
2119	D	8
2120	B	11
2122	F	11
2123	F	12
2124	F	9
2125	F	10
2126	F	11
2127	F	10
2128	D	15
2129	D	15
2130	C	16
2131	C	16
2132	B	12
2134	E	9
2135	L	4
2136	M	8
2137	M	8
2138	M	11
2139	J	11
2140	M	7
2141	M	7
2142	L	5
2143	K	5
2144	K	5
2145	M	10
2146	I	10
2147	K	11
2148	K	11
2149	K	12
2150	K	11
2153	F	8
2155	B	12
2166	L	5
2170	F	10
2171	F	7
2172	L	15
2173	L	15
2174	E	5
2180	C	2
2181	B	6
3106	C	2
3107	F	4
3108	F	3
3110	E	6
3111	E	6
3115	E	8
3117	B	6
3118	C	8
3119	C	8
3120	D	8
3121	D	8
3122	E	10
3123	E	15
3124	E	12
3125	E	9
3126	E	11
3127	E	16
3128	F	16
3129	F	12
3130	F	12
3131	F	10
3132	F	11
3135	G	14
3136	G	14
3139	L	3
3140	L	12
3141	L	11
3156	K	3
3161	F	8
3162	F	8
3163	G	14
3164	F	14
3170	L	13
3171	L	13
3172	L	14
3173	L	14
3174	J	12
3175	J	12
5100	D	4
5101	D	4
5102	F	6
5103	I	3
5106	C	4
5107	C	5
5108	B	6
5111	F	6
5134	F	9
6103	F	13
6104	F	13
6105	K	15
7102	B	5
7103	B	9
7104	I	6
7110	F	15
7111	G	14
7112	L	3
7116	F	8
7117	L	12
7118	L	13
9103	E	6

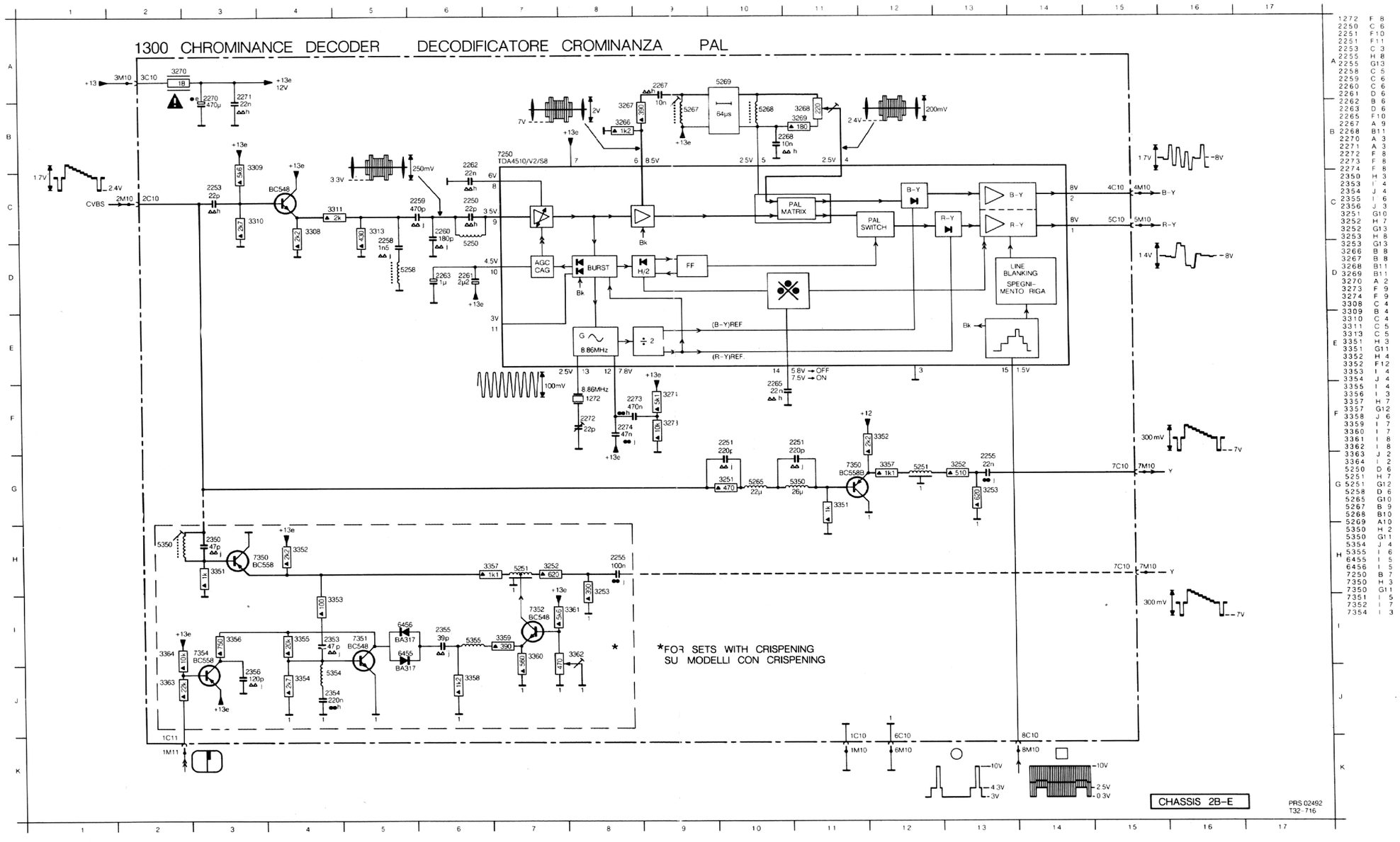

	1272	F 8
	2250	C 6
	2251	F 10
	2251	F 11
	2253	C 3
	2255	H 8
A	2255	G 13
	2258	C 5
	2259	C 6
	2260	C 6
	2261	D 6
	2262	B 6
	2263	D 6
	2265	F 10
	2267	A 9
B	2268	B 11
	2270	A 3
	2271	A 3
	2272	F 8
	2273	F 8
	2274	F 8
	2350	H 3
	2353	I 4
	2354	J 4
C	2355	I 6
	2356	J 3
	3251	G 10
	3252	H 7
	3252	G 13
	3253	H 8
	3263	G 13
	3266	B 8
	3267	B 8
	3268	B 11
D	3269	B 11
	3270	A 2
	3273	F 9
	3274	F 9
	3308	C 4
	3309	B 4
	3310	C 4
	3311	C 5
	3313	C 5
E	3351	H 3
	3351	G 11
	3352	H 4
	3352	F 12
	3353	I 4
	3354	J 4
	3355	I 4
	3356	I 3
	3357	H 7
	3357	G 12
F	3358	J 6
	3359	I 7
	3360	I 7
	3361	I 8
	3362	I 8
	3363	J 2
	3364	I 2
	5250	D 6
	5251	H 7
G	5251	G 12
	5258	D 6
	5265	G 10
	5267	B 9
	5268	B 10
	5269	A 10
	5350	H 2
	5350	G 11
	5354	J 4
H	5355	I 6
	6455	I 5
	6456	I 5
	7250	B 7
	7350	H 3
	7350	G 11
	7351	I 5
	7352	I 7
	7354	I 3

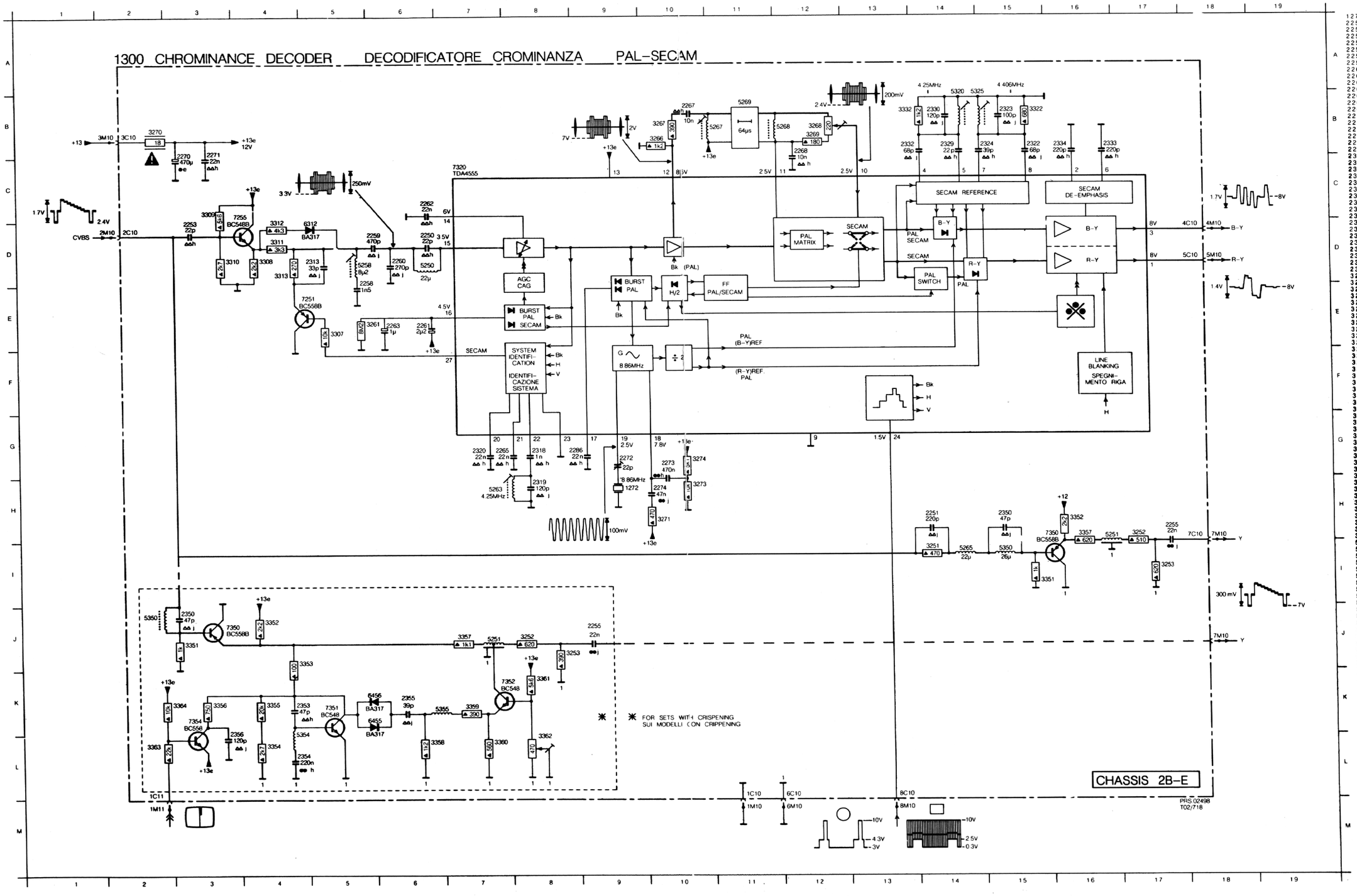

1272	H 9	
2250	D 6	
2251	H14	
2253	D 3	
2255	J 9	
2255	H17	
2258	D 6	
2259	D 6	
2260	D 6	
2261	E 6	
2262	C 6	
2263	E 6	
2265	G 7	
2267	B10	
2268	B12	
2270	B 3	
2271	B 3	
2272	G 9	
2273	G10	
2274	H10	
2286	G 9	
2313	D 5	
2318	G 8	
2319	H 8	
2320	G 7	
2322	B15	
2323	B15	
2324	B15	
2329	B14	
2330	B14	
2332	B14	
2333	B17	
2334	B16	
2350	H15	
2350	J 3	
2353	K 4	
2354	L 4	
2355	K 6	
2356	K 3	
3251	I 14	
3252	J 8	
3252	H17	
3253	J 8	
3253	I 17	
3261	E 6	
3266	B10	
3267	B10	
3268	B12	
3269	B12	
3270	B 2	
3271	H10	
3273	H10	
3274	G10	
3307	E 5	
3308	D 4	
3309	C 3	
3310	D 4	
3311	D 4	
3312	C 4	
3313	D 4	
3322	B15	
3332	B13	
3351	I 15	
3351	J 3	
3352	H16	
3352	J 4	
3353	J 5	
3354	L 4	
3355	K 4	
3356	K 3	
3357	J 7	
3357	H16	
3358	L 6	
3359	K 7	
3360	L 7	
3361	K 8	
3362	L 8	
3363	L 2	
3364	K 3	
5250	D 6	
5251	J 7	
5251	H16	
5258	D 5	
5263	H 7	
5265	I 14	
5267	B11	
5268	B12	
5269	B11	
5320	B14	
5325	B15	
5350	I 15	
5350	J 2	
5354	K 4	
5355	K 6	
6312	D 5	
6455	K 5	
6456	K 5	
7251	E 5	
7255	C 4	
7320	C 7	
7350	H16	
7350	J 3	
7351	K 5	
7352	K 7	
7354	K 3	

TXT-DECODER DECODIFICATORE TELEVIDEO

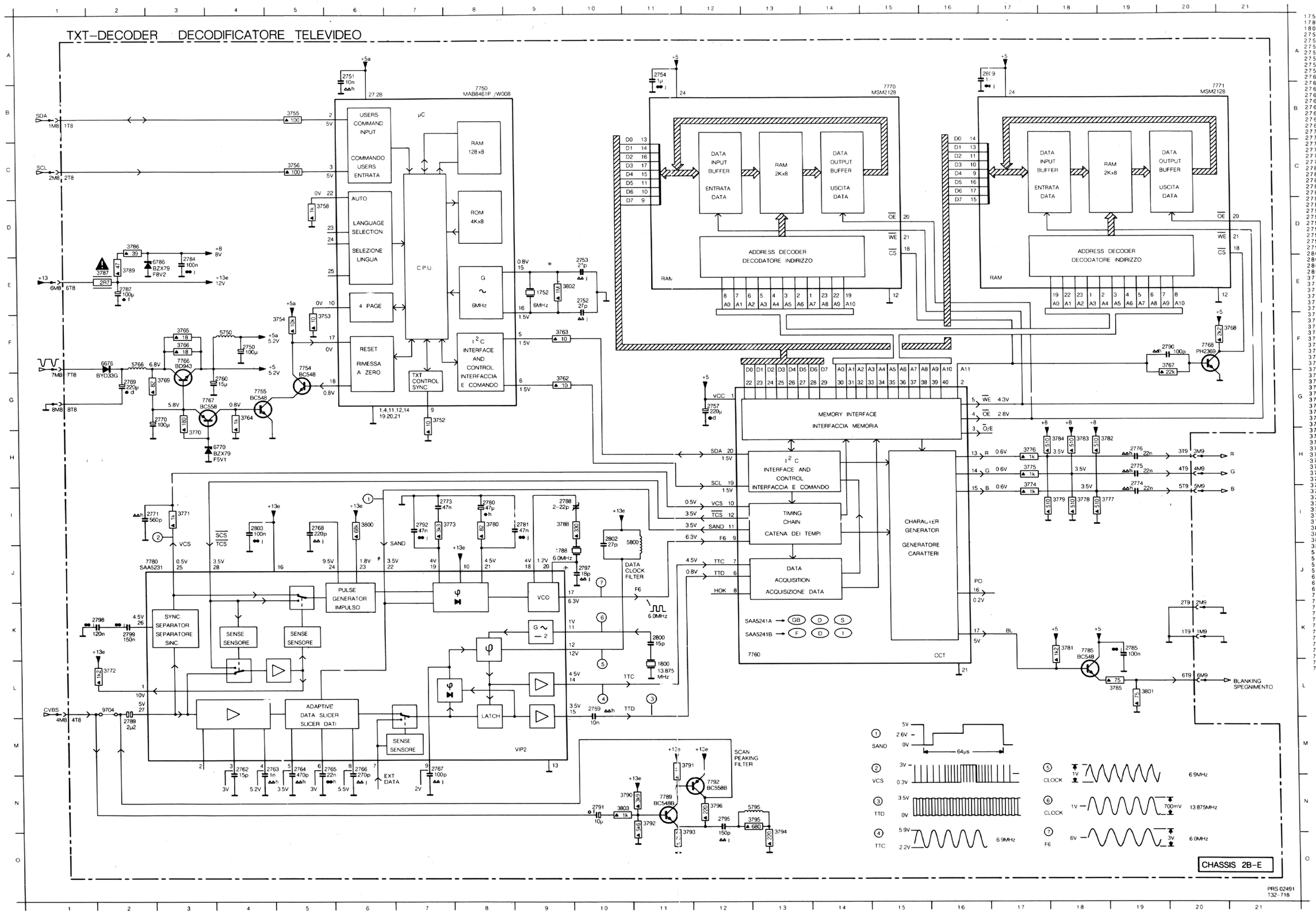

REPAIR METHOD TELETEXT DECODER

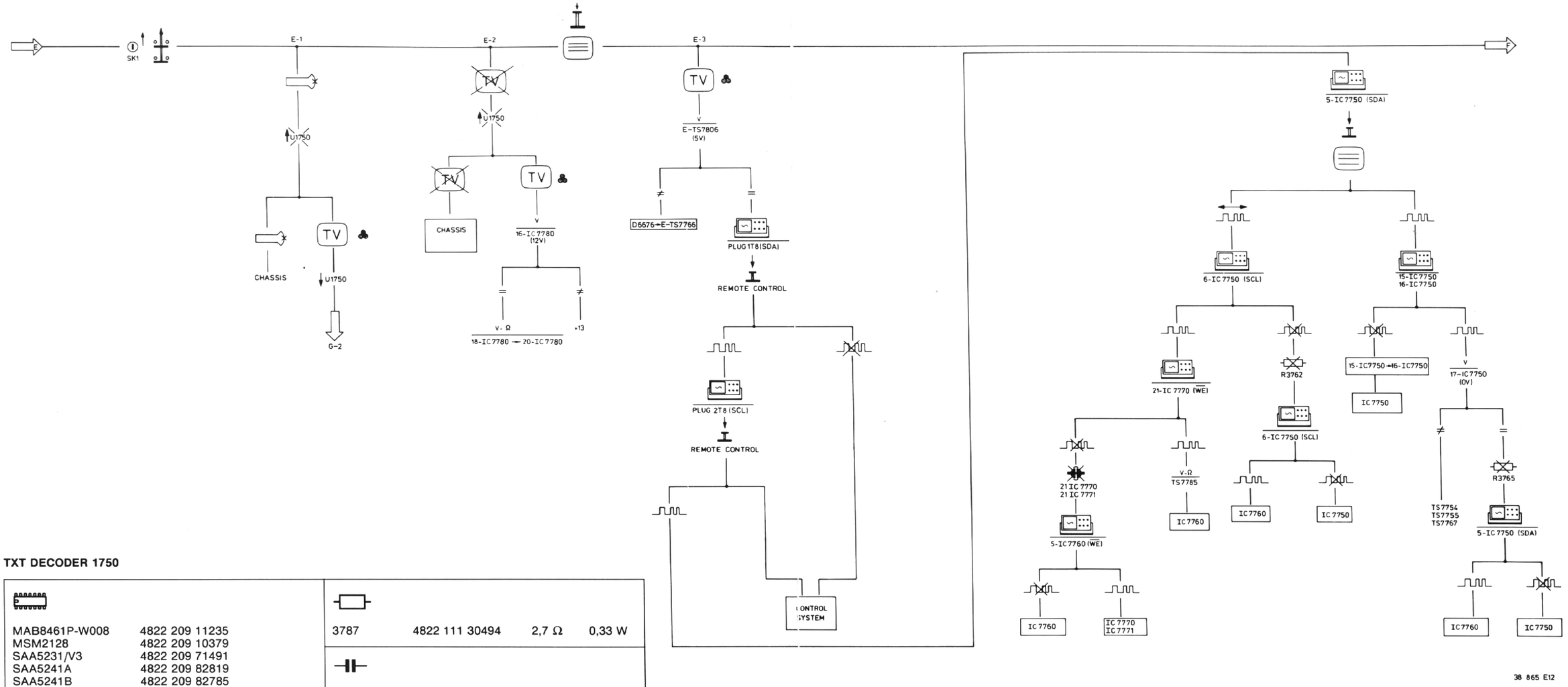

TXT DECODER 1750

MAB8461P-W008	4822 209 11235
MSM2128	4822 209 10379
SAA5231/V3	4822 209 71491
SAA5241A	4822 209 82819
SAA5241B	4822 209 82785

BC548	4822 130 40938
BC548B	4822 130 40937
BC558	4822 130 40941
BC558B	4822 130 44197
BD943	5322 130 44921
PH2369	4822 130 41594

BYD33G	4822 130 42489
BZX79-F5V1	4822 130 80225
BZX79-F8V2	4822 130 80239

5571	4822 157 52825
5750	4822 157 51462
5766	4822 157 51157
5800	4822 157 50965

3787	4822 111 30494	2,7 Ω	0,33 W

2750	2020 124 21924	100 µF	10 V
2760	4822 124 21931	15 µF	35 V
2762	4822 122 10382	15 pF	50 V
2770	4822 124 21924	100 µF	10 V
2773	4822 121 42477	47 nF	50 V
2780	4822 124 22227	47 µF	16 V
2789	4822 124 21936	2.2 µF	50 V
2800	4822 122 10382	15 pF	50 V
2802	4822 122 10384	27 pF	50 V

Various

1752	4822 242 70932	Crystal 6 MHz
1800	4822 242 71417	Crystal 13,875 MHz

T8	4822 265 40471	8p
T9	4822 265 40469	6p

REPAIR METHOD TELETEXT DECODER

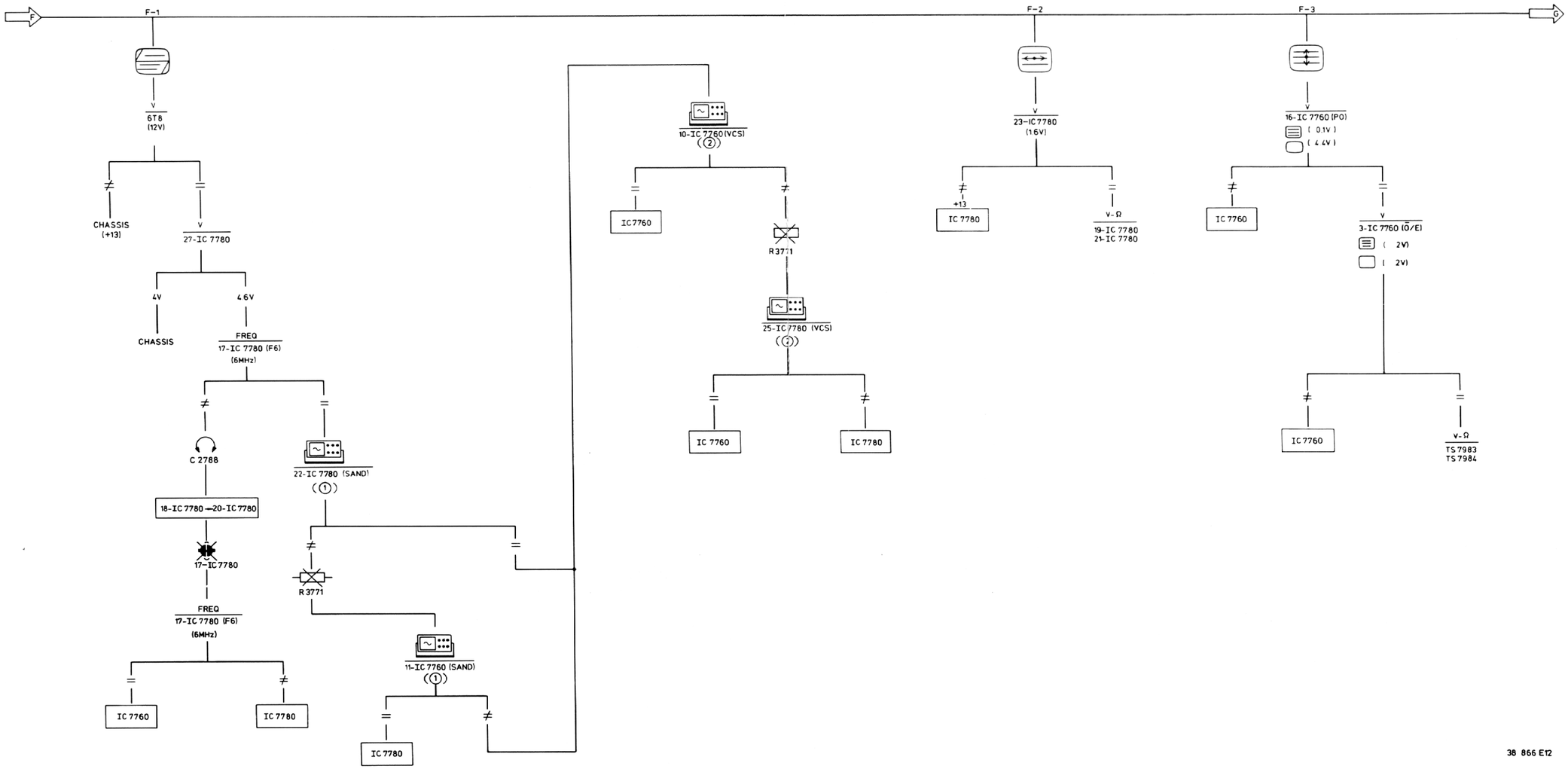

38 866 E12

REPAIR METHOD TELETEXT DECODER

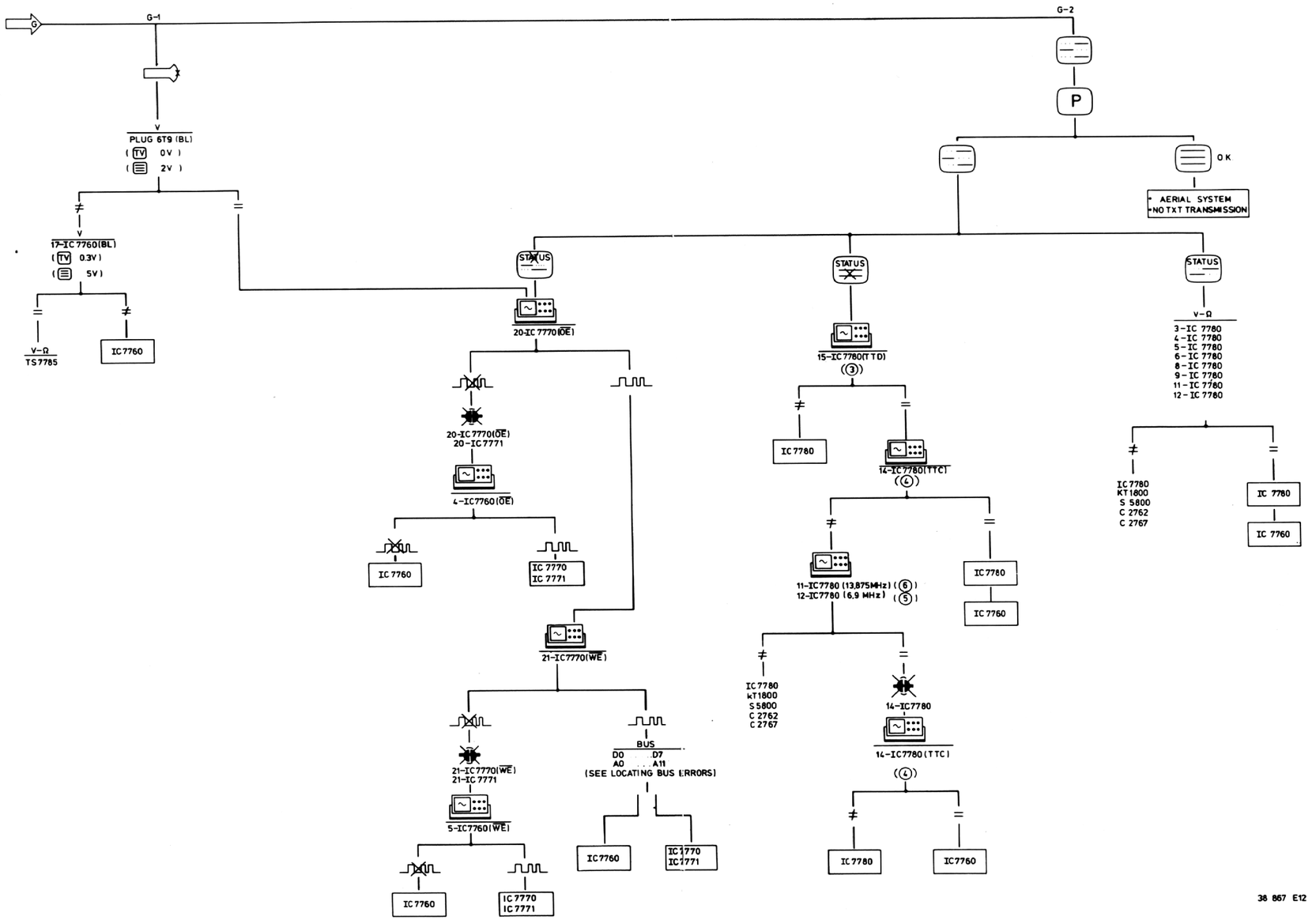

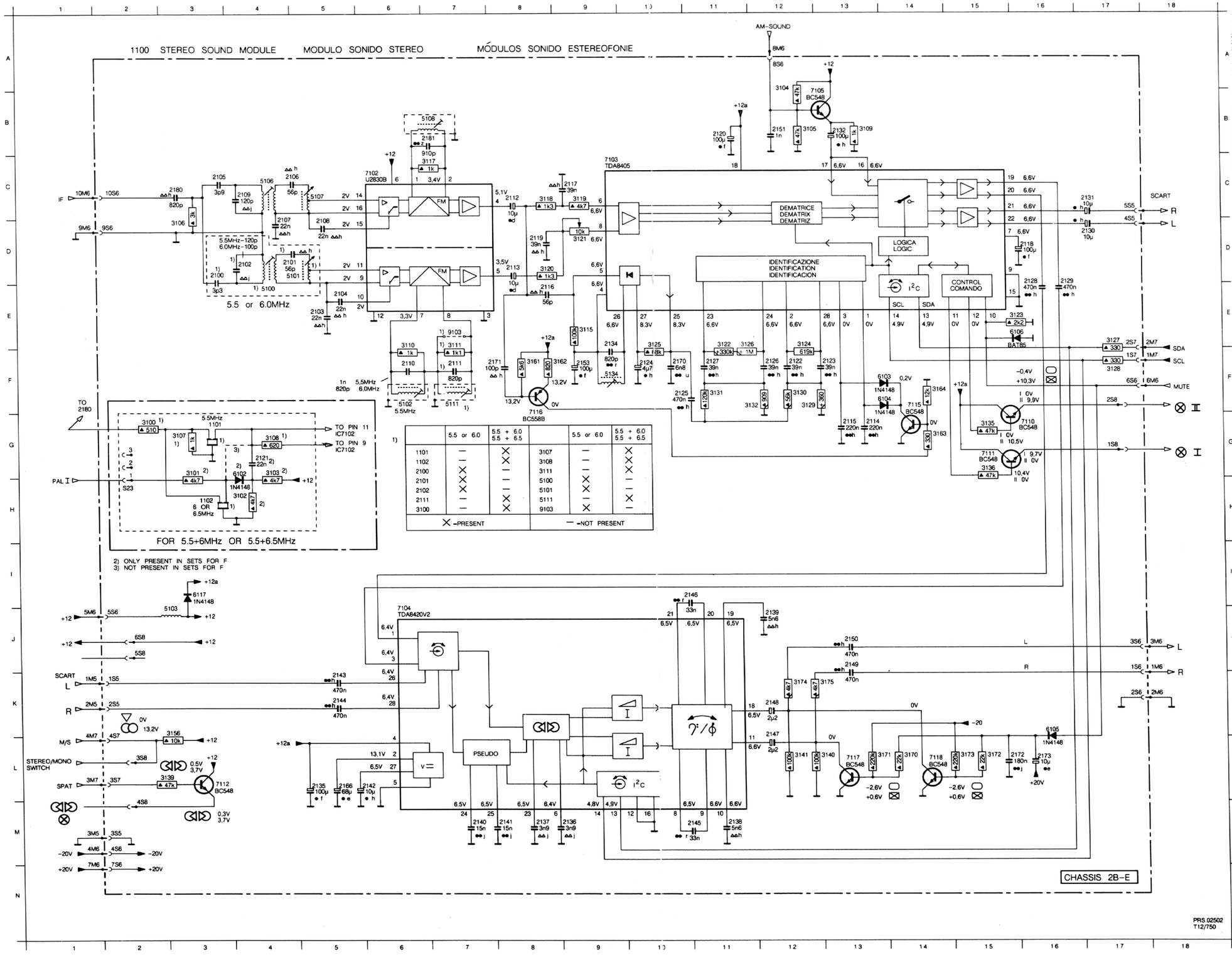

1) 2) ONLY PRESENT IN SETS FOR F
3) NOT PRESENT IN SETS FOR F

	5.5 or 6.0	5.5 + 6.0 5.5 + 6.5		5.5 or 6.0	5.5 + 6.0 5.5 + 6.5
1101	—	X	3107	—	X
1102	—	X	3108	—	X
2100	X	—	3111	—	X
2101	X	—	5100	X	—
2102	X	—	5101	X	—
2111	—	X	5111	—	X
3100	—	X	9103	X	—

X = PRESENT — = NOT PRESENT

1100	A	2
1101	G	3
1102	H	3
2100	D	3
2101	D	4
2102	D	4
2103	E	5
2104	E	5
2105	C	3
2106	C	5
2107	C	4
2108	D	5
2109	C	4
2110	F	6
2111	F	7
2112	C	8
2113	D	8
2114	G13	
2115	G13	
2116	E	8
2117	C	9
2118	D16	
2119	D	8
2120	B11	
2121	G	4
2122	F12	
2123	F13	
2124	F10	
2125	F10	
2126	F12	
2127	F11	
2128	D16	
2129	D16	
2130	D17	
2131	C17	
2132	B13	
2134	E	9
2135	L	5
2136	M	9
2137	M	8
2138	M11	
2139	J12	
2140	M	7
2141	M	8
2142	L	6
2143	K	5
2144	K	5
2145	M11	
2146	I 11	
2147	K12	
2148	K12	
2149	J13	
2150	J13	
2151	B12	
2153	F	9
2166	L	5
2170	F	10
2171	F	8
2172	L16	
2173	L16	
2180	C	3
2181	B	7
3100	G	2
3101	G	3
3102	H	4
3103	G	4
3104	A12	
3105	B12	
3106	D	3
3107	G	3
3108	G	4
3109	B13	
3110	E	6
3111	E	7
3115	E	9
3117	C	7
3118	C	8
3119	C	9
3120	D	8
3121	D	9
3122	E11	
3123	E16	
3124	E12	
3125	E10	
3126	E11	
3127	E17	
3128	F17	
3129	F12	
3130	F12	
3131	F11	
3132	F12	
3135	G15	
3136	G15	
3139	L 2	
3140	L13	
3141	L12	
3156	K	3
3161	F	8
3162	F	9
3163	G14	
3164	F14	
3170	L14	
3171	L13	
3172	L15	
3173	L15	
3174	K12	
3175	K13	
5100	E	4
5101	D	5
5102	F	6
5103	J	3
5106	C	4
5107	C	5
5108	B	7
5111	F	7
5134	F	9
6102	G	4
6103	F14	
6104	F14	
6105	K16	
6106	E16	
6117	I	3
7102	C	6
7103	C	9
7104	J	6
7105	B13	
7110	G16	
7111	G15	
7112	L	3
7116	F	8
7117	L13	
7118	L14	
9103	E	7

1300 CHROMINANCE DECODER DECODIFICATORE CROMINANZA DECODIFICADOR CROMINANCIA PAL-CTI

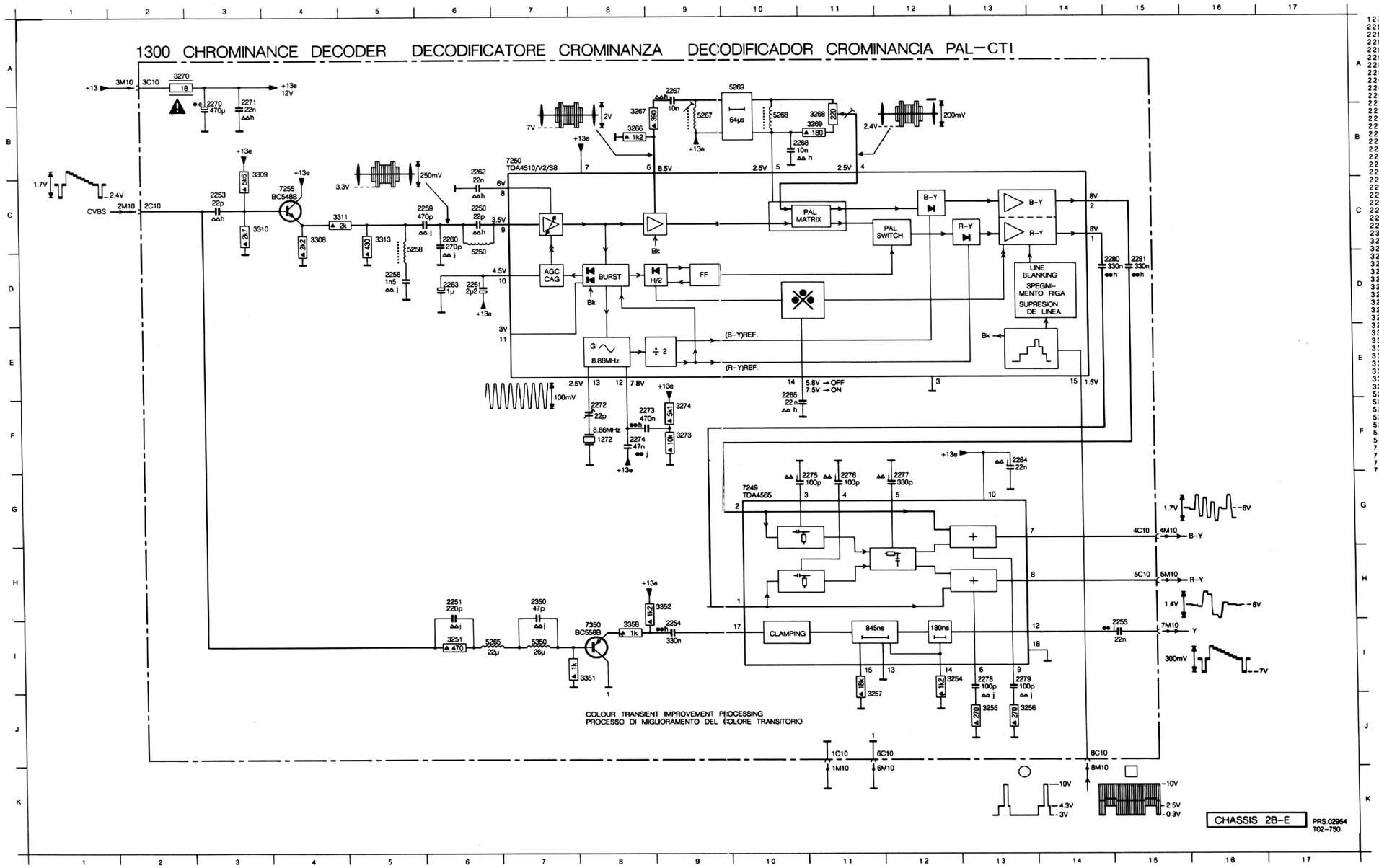

	1272	F 8
	2250	C 6
	2251	H 6
	2253	C 3
	2254	I 9
	2255	I 15
A	2258	C 5
	2259	C 6
	2260	C 6
	2261	D 6
	2262	B 6
	2263	D 6
	2265	E10
	2267	A 9
	2268	B11
B	2270	A 3
	2271	A 3
	2272	F 8
	2273	F 8
	2274	F 8
	2275	G11
	2276	G11
	2277	G12
	2278	I 13
	2279	I 13
C	2280	D15
	2281	D15
	2284	F13
	2350	H 7
	3251	I 6
	3254	I 12
	3255	J 13
	3256	J 13
	3257	J 11
D	3266	B 8
	3267	B 8
	3268	B11
	3269	B11
	3270	A 2
	3273	F 9
	3274	F 9
	3308	C 4
	3309	B 4
	3310	C 4
E	3311	C 5
	3313	C 5
	3351	I 8
	3352	H 9
	3357	I 8
	5250	C 6
	5258	D 6
	5265	I 6
	5267	B 9
	5268	B10
F	5269	A10
	5350	I 7
	7249	G10
	7250	B 7
	7350	I 8
	7255	C 4