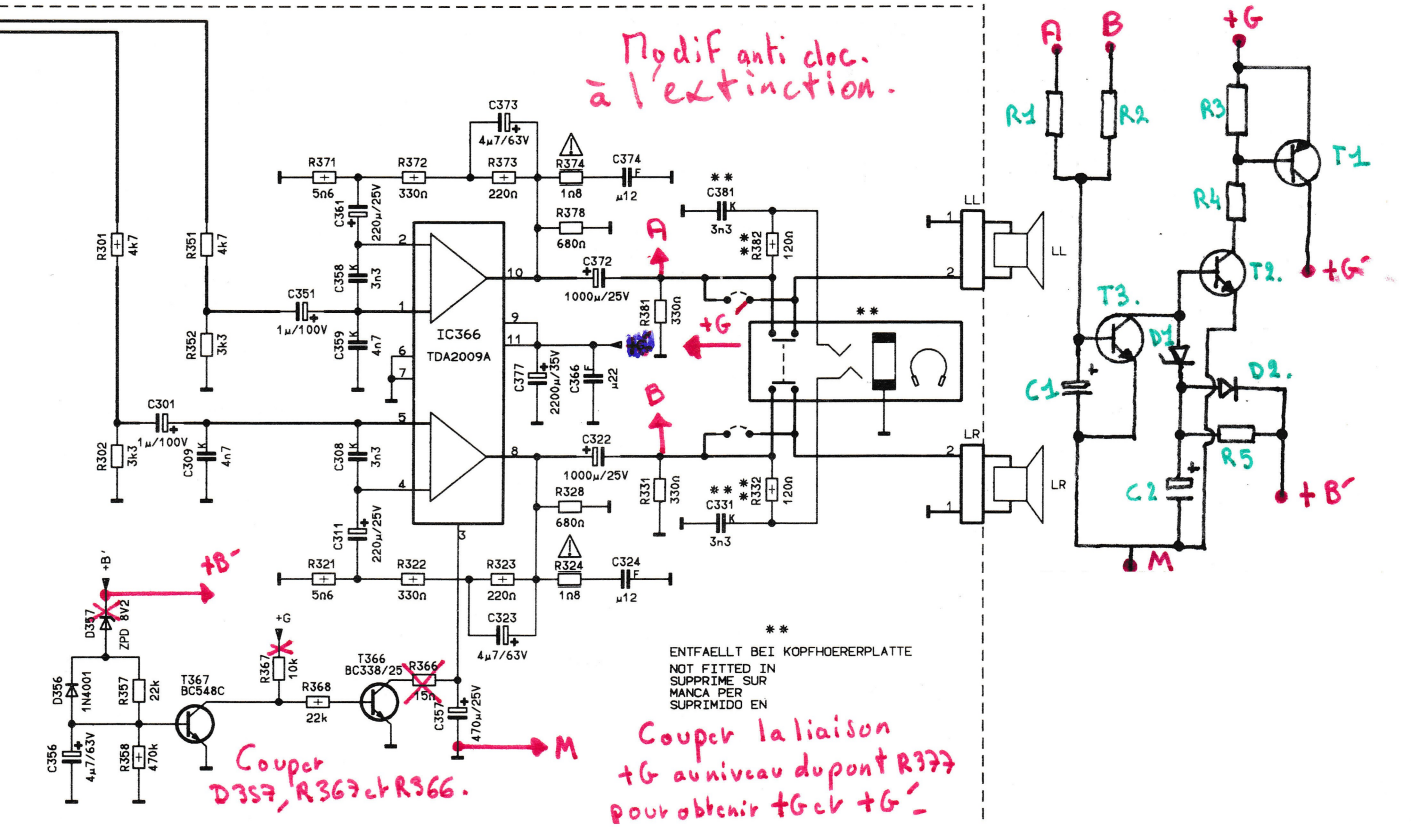

Afin de supprimer le cloc dans les HP à l'extinction par l'interrupteur pouvant inquiéter certains clients, il est nécessaire de modifier l'ampli BF en neutralisant la composante quasi continue générée à l'arret. Pour cela:
***) Retirer les 3 composants : D 357, R 366 et 367.**
***) Recâbler selon le petit schéma de couleur verte sur un bornier en bakelite ou en montage volant, les 12 composants listés à droite . L'alimentation du + G, devenue G' sera systématiquement neutralisée en temps voulu.**
***)T1 BD 808 ne sera sur radiateur que si le client sourd met le son au maximum en permanence.**
Les clients compréhensifs pouvaient juste mettre le TV en veille et le couper du secteur ensuite afin de ne jamais avoir le problème.

R1 = R2 = 10 k.
R3 = 1 k.
R4 = 820 Ω. 2 W.
R5 = 3 k3.
C1 = 22 µF. 25 V.
C2 = 47 µF. 16 V.
T1 = BD 808.
T2 = BC 337-40
T3 = BC 548.
D1 = 8V2 1W3.
D2 = 1N4001.