TA 22AH793/28

Service
Service
Service

Service Manual

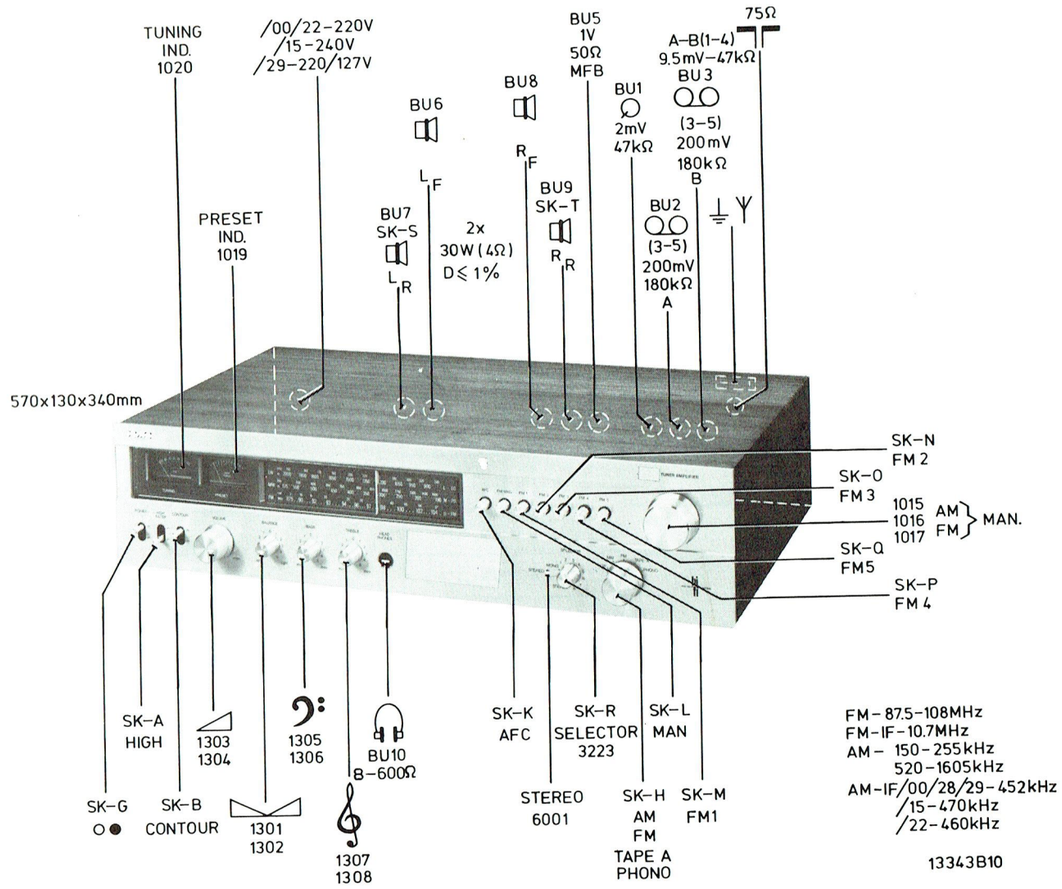

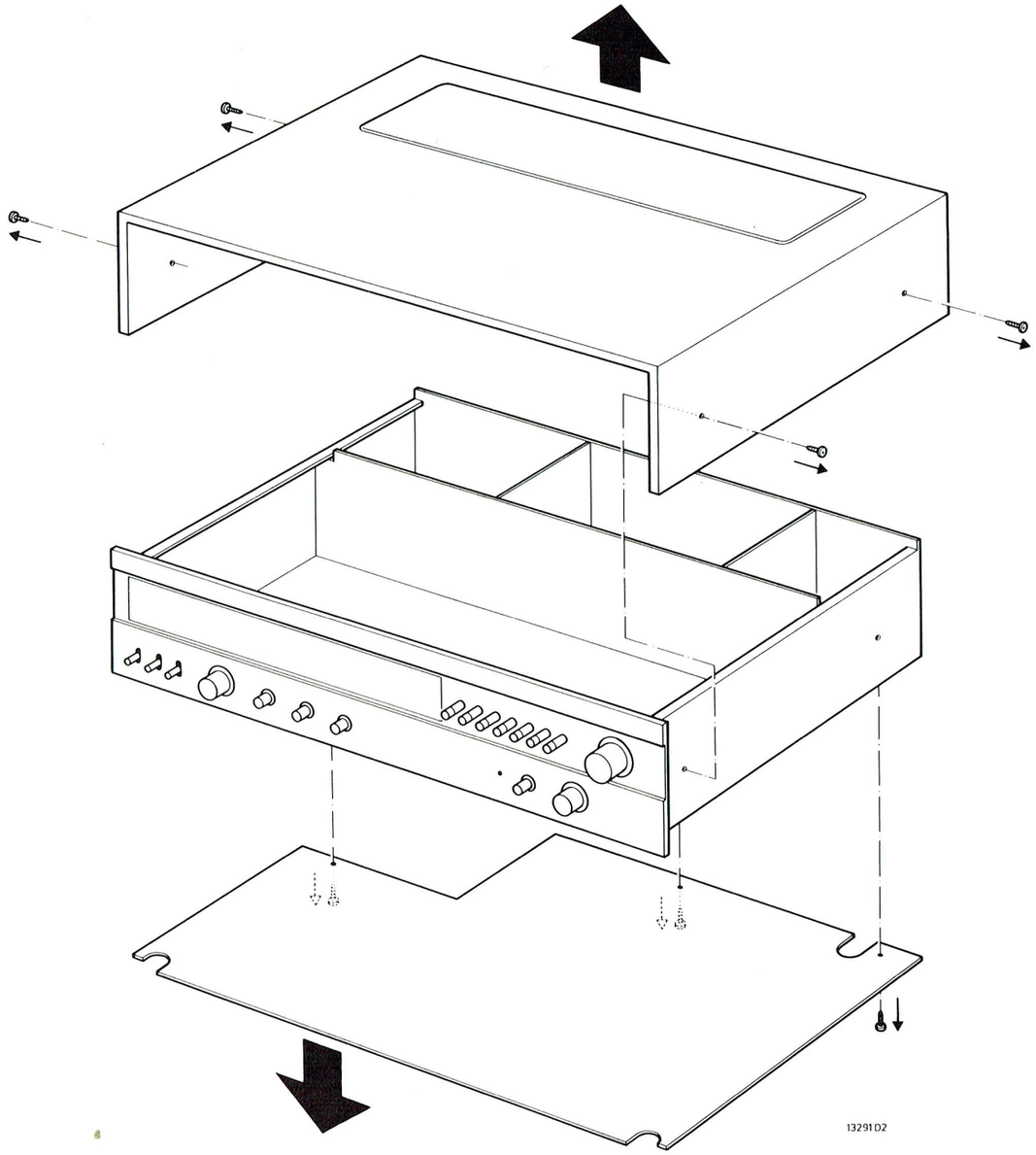

Documentation Technique Service Dokumentation Documentazione di Servizio Huolte-Ohje Manual de Servicio Manual de Serviço

Subject to modification
4822 725 12504
Printed in The Netherlands

Radiola

GB

1. 47 nF parallel to capacitor 2129.
   Short-circuit coil 5108.
2. Remove 47 nF from capacitor 2129.
   Remove short-circuit across coil 5108.
3. Unsolder capacitor 2118.
   Turn out the cores 5101-5105 approx. 2 mms above the edge.
4. Adjust to symmetry of the response curve.
5. Solder on capacitor 2118.
6. Set C428-S415-S419 to mid-position.
   AFC off.
7. Turn potentiometer 3185 until stereo indication goes out. Next, turn back so that the stereo indication just lights up.
8. Turn potentiometer 3134 until stereo indication goes out. Next, turn back so that the stereo indication just lights up.

NL

1. Een condensator van 47 nF parallel verbinden aan condensator 2129.
   Spoel 5108 kortsluiten.
2. De condensator van 47 nF verwijderen van C2129.
   Kortsluiting van spoel 5108 verwijderen.
3. Condensator 2118 lossolderen.
   Kernen van transformatoren 5101-5105 ± 2 mm boven de rand uitdraaien.
4. Afstemmen op sym. doorlaatkromme.
5. Condensator 2118 vast solderen.
6. C428-S415-S419 in middenstand zetten.
   AFC uit.
7. Potentiometer 3185 draaien totdat de stereo-indicatie dooft. Daarna terugdraaien totdat de stereo-indicatie juist brandt.
8. Potentiometer 3134 draaien totdat de stereo-indicatie dooft. Daarna terugdraaien totdat de stereo-indicatie juist brandt.

S

1. 47 nF parallellt med 2129.
   Kortslut 5108.
2. Tag bort 47 nF från 2129.
   Tag bort kortslutningen över 5108.
3. Löd loss 2118.
   Vrid ut kärnorna 5101-5105 ungefär 2 mm över kanten.
4. Justera kurvan till max symmetri.
5. Löd till 2118.
6. Ställ C428-S415-S419 i mittläge.
   AFC frånkopplad.
7. Vrid 3185 tills stereoindikatorn slocknar och vrid därefter tillbaka så att stereoindikatorn precis börjar lysa.
8. Vrid 3134 till stereoindikatorn slocknar och vrid därefter tillbaka så att stereoindikatorn precis börjar lysa.

DK

1. 47 nF parallelt over 2129.
   Kortslut 5108.
2. Fjern 47 nF fra 2129.
   Fjern kortslutning over 5108.
3. Fralod 2118.
   Uddrej jernkærnerne i 5101-5105 til de går ca. 2 mm udenfor spolekappen.
4. Juster til symmetrisk frekvenskurve.
5. Pålod 2118.
6. Sæt C428-S415-S419 i midterstilling.
   Afbryd AFC.
7. Drej 3185 til stereoindikatoren slukker. Drej herefter tilbage til stereoindikatoren lige netop tænder.
8. Drej 3134 til stereoindikatoren slukker. Drej herefter tilbage til stereoindikatoren lige netop tænder.

F

1. Monter un condensateur de 47 nF en parallèle sur condensateur 2129.
   Court-circuiter 5108.
2. Enlever le condensateur de 2129.
   Supprimer le court-circuit sur 5108.
3. Dessouder le condensateur 2118.
   Devisser les noyaux de 5101-5105 de ± 2 mm au-dessus du bord.
4. Ajuster pour l'obtention de la symétrie de la courbe de réponse.
5. Souder le condensateur 2118.
6. Mettre C428-S415-S419 en position intermédiaire.
   Désenclencher la C.A.F.
7. Tourner le potentiomètre 3185 jusqu'à ce que l'indication stéréo s'éteigne. Ensuite, tourner en sens anti-horaire jusqu'à ce que l'indication stéréo s'allume tout juste.
8. Tourner le potentiomètre 3134 jusqu'à ce que l'indication stéréo s'éteigne. Tourner ensuite en sens anti-horaire jusqu'à ce que l'indication stéréo s'allume tout juste.

D

1. Einen 47-nF-Kondensator parallel zu Kondensator 2129 verbinden.
   Spule 5108 kurzschliessen.
2. Den 47-nF-Kondensator von Kondensator 2129 entfernen.
   Kurzschluss über Spule 5108 entfernen.
3. Kondensator 2118 ablöten.
   Kerne der Transformatoren 5101-5105 ca. 2 mm über den Rand herausdrehen.
4. Auf symmetrische Durchlasskurve abstimmen.
5. Kondensator 2118 festlöten.
6. C428-S415-S419 in Mittelstellung setzen.
   AFC abschalten.
7. Potentiometer 3185 drehen bis die Stereoanzeige erlischt. Dann zurückdrehen bis die Stereoanzeige gerade leuchtet.
8. Potentiometer 3134 drehen bis die Stereoanzeige erlischt. Dann zurückdrehen bis die Stereoanzeige gerade leuchtet.

N

1. 47 nF parallelt med 2129.
   Kortslutt 5108.
2. Fjern 47 nF fra 2129.
   Fjern kortslutningen over 5108.
3. Lodd fra 2118.
   Skru ut kjernene 5101-51-5 til ca. 2 mm over kanten.
4. Juster responskurven til symmetri.
5. Lodd til 2118.
6. Sett C428-S415-S419 i midtstilling.
   AFC av.
7. Drei 3185 til stereoindikatoren slukker – drei deretter tilbake, akkurat så meget at stereoindikatoren lyser opp igjen.
8. Drei 3134 til stereoindikatoren slukker – drei deretter tilbake, akkurat så meget at stereoindikatoren lyser opp igjen.

SF

1. 47 nF 2129:n rinnalle.
   Oikosulje 5108.
2. Irrota 47 nF 2129:stä.
   Ja oikosulku 5108:stä.
3. Juota 2118 irti.
   Kierrä sydämet 5105-5105 noin 2 mm purkin reunan yläpuolelle.
4. Säädä läpäisykäyrä symmetriseksi.
5. Juota 2118 kiinni.
6. Aseta C428-S415-S419 keskiasentoon.
   Ja AFC pois.
7. Kierrä 3185:ttä kunnes stereoindikaattori sammuu, kierrä sitten takaisin niin paljon että se juuri syttyy.
8. Kierrä 3134:ää kunnes stereoindikaattori sammuu, kierrä sitten takaisin niin paljon että se juuri syttyy.

I

1. Montare un condensatore di 47 nF in parallelo con il condensatore 2129.
   Corto-circuitare 5108.
2. Togliere il condensatore da 2129.
   Eliminare il corto-circuito su di 5108.
3. Dissaldare il condensatore 2118.
   Svitare i nuclei 5101-5105 di ± 2 mm al di sopra dell'orlo.
4. Regolare per simetria della curva di risposta.
5. Saldare il condensatore 2118.
6. Mettre C428-S415-S419 in posizione intermedia.
   Disinserire il C.A.F.
7. Girare 3185 fino a quando l'indicazione "stereofonico" si accendi. Girare quindi in senso anti-orario fino a quando d'indicazione "stereofonico" si accende appena.
8. Girare 3134 fino a quando l'indicazione "stereofonico" si accendi. Quindi girare in senso anti-orario fino a quando l'indicazione "stereofonico" si accende appena.

Wave range SK . . .	Signal to		Varco	Adjust	Indication
FM (87,5 – 108 MHz)	0 μV	C		3197	Counter 76 kHz ± 1 kHz 6 via 10 MΩ
	98 MHz Multiplex (1 kHz) ± 6 μV	C	98 MHz	3134	3134
				3185	7
	98 MHz Multiplex (1 kHz)	C	98 MHz	3134	8
	98 MHz Pilot + R + 1 kHz	C	98 MHz	3193	Min. L 5 via 100 kΩ

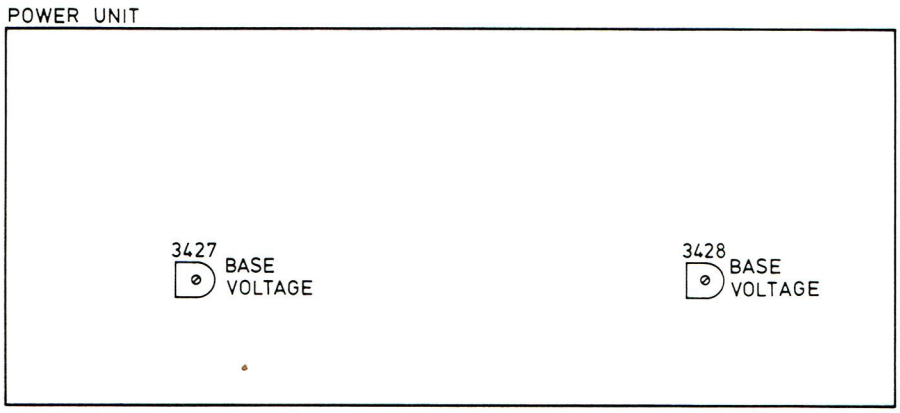

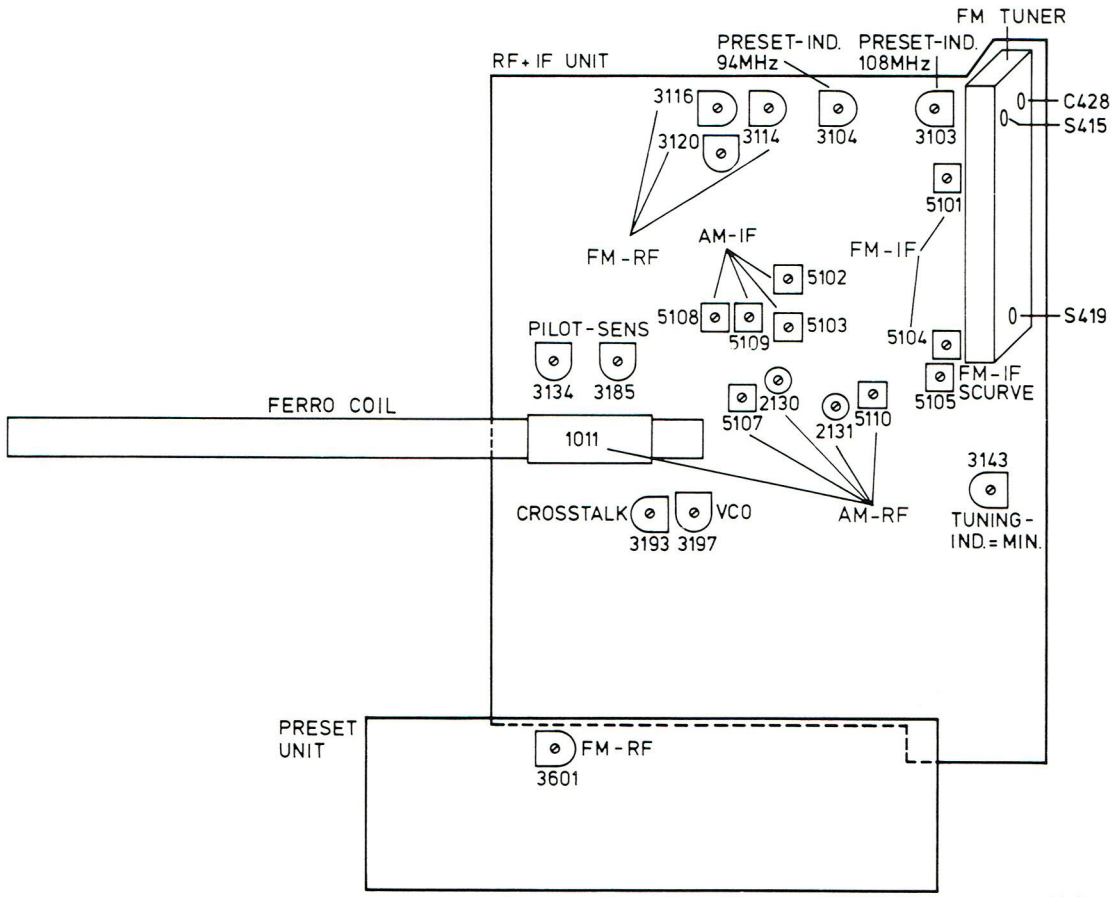

12980D10

Wave range SK...	Signal to		Varco	Adjust	Indication	Indication
MW (520-1605 kHz)	/00/28/29- 452 kHz ± 1 kHz /22 460 kHz /15 470 kHz Δf = 20 kHz (50 Hz) via 33 nF	A	1016 1017 Max. cap.	1 5102 5103	1 max. + sym. (= fo 5111)	
				2 5108-5109	1 min. + sym.	
LW (150-355 kHz)	147 kHz via 33 nF	A	1016 1017 Max. cap.	5110		Max. tuning ind. 2
MW (520-1605 kHz)	1635 kHz via 33 nF		1016 1017 Min. cap.	2131		
	550 kHz	B	Tune in	1011 Ferro coil		Max. tuning ind. 2
	1500 kHz		Tune in	2130		
LW (150-355 kHz)	155 kHz		Tune in	5107		
FM (87.5-108 MHz)	98 MHz ± 100 kHz Δf = 200 kHz (50 Hz)	C	Tune in 4	3 5104 5101	3 max. + sym. via 100 K	
			Tune in	5 5105	4 max. "S" + sym. via 100 K	
FM (87.5-108 kHz)	108 MHz Δf = 200 kHz (50 Hz)	C	6	1015		Vc = 18 V ⎓ (p. 16 F.M. tuner)
			1015 (Vc = 18 V)	S419 C428		Max. tuning ind. 2
	88 MHz Δf= 200 kHz (50 Hz)		Tune in			Max. tuning ind. 2 Vc = 1,7 - 2,1 V ⎓ (p. 16 FM-tuner)
				S415		Max. tuning ind. 2
FM (87.5-108 MHz)	109 MHz	C	1015	3120		Max. tuning ind. 2
	98 MHz		98 MHz	3114		
	86,8 MHz		1015	3116		
	86,8 MHz	C	Tune in Preset-R1	3601		Max. tuning ind. 2

↕ Repeat - Herhalen - Répéter - Wiederholen - Repitanse - Ripetere - Repetera - Gentage - Gjentagelse - Toista

| | | |

PRESET UNIT

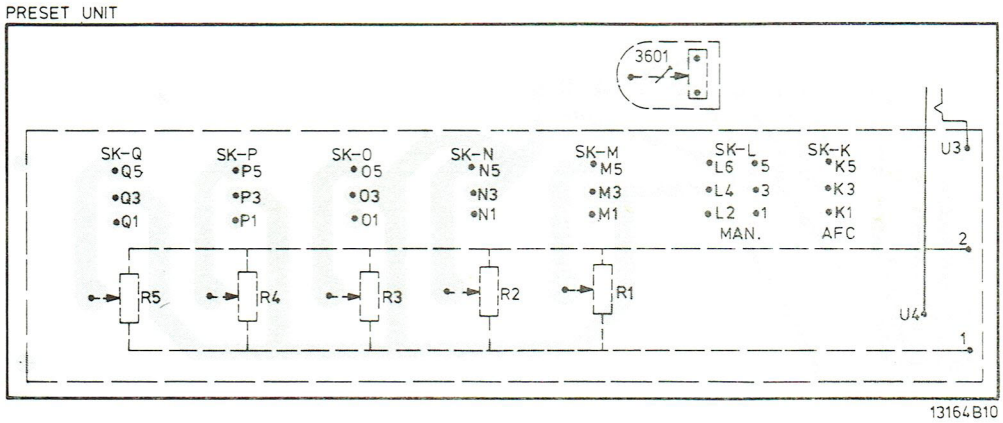

BF-IF UNIT

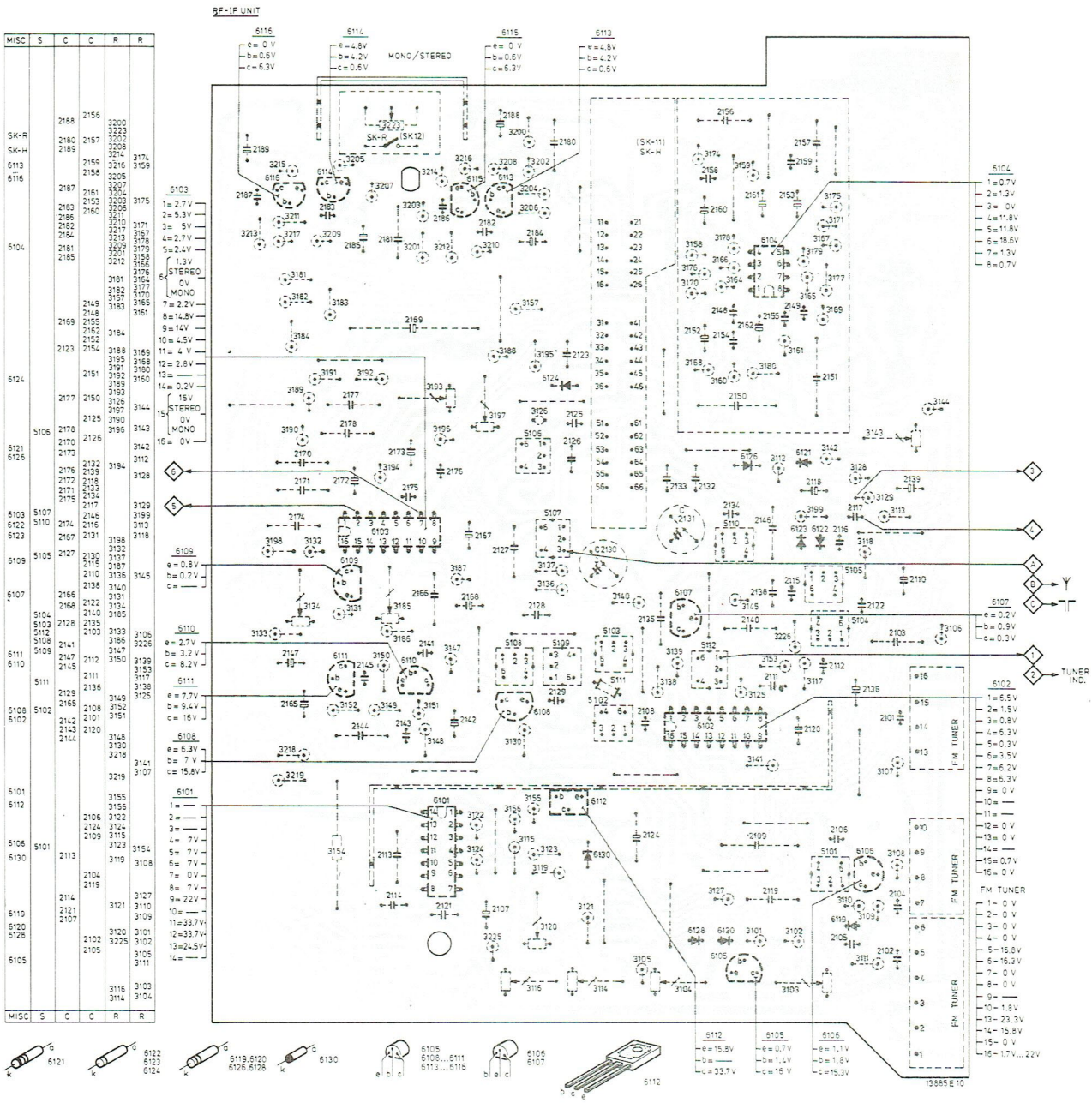

| | | |

MISC.	SK-A	SK-B.6303	6301.6302	6304	6313.6307.6317.6311	6314	6308	BU10	MISC.
C	2313...2316.2311	2302	2309.2301.2303.2310.2305.2304.2306	2312	2325	2319...2323	2326.2320.2324	2331 2332	C
R 1331...3334	3323.3304.3306.3321.3319.3303.3305.3301.3309...	3316.3322.1303.1304.3320.3302.3324				1301.1302.3333.3325.3331.3334	1306.1305.3332.3330	1308.1307	1301...3334 R
3335...3370				3357.3355.3347.3351.3349.3356.3352.3358		3339.3348.3341.3350.3338	3342 3340	3370.3361...3364.3369	3335...3370

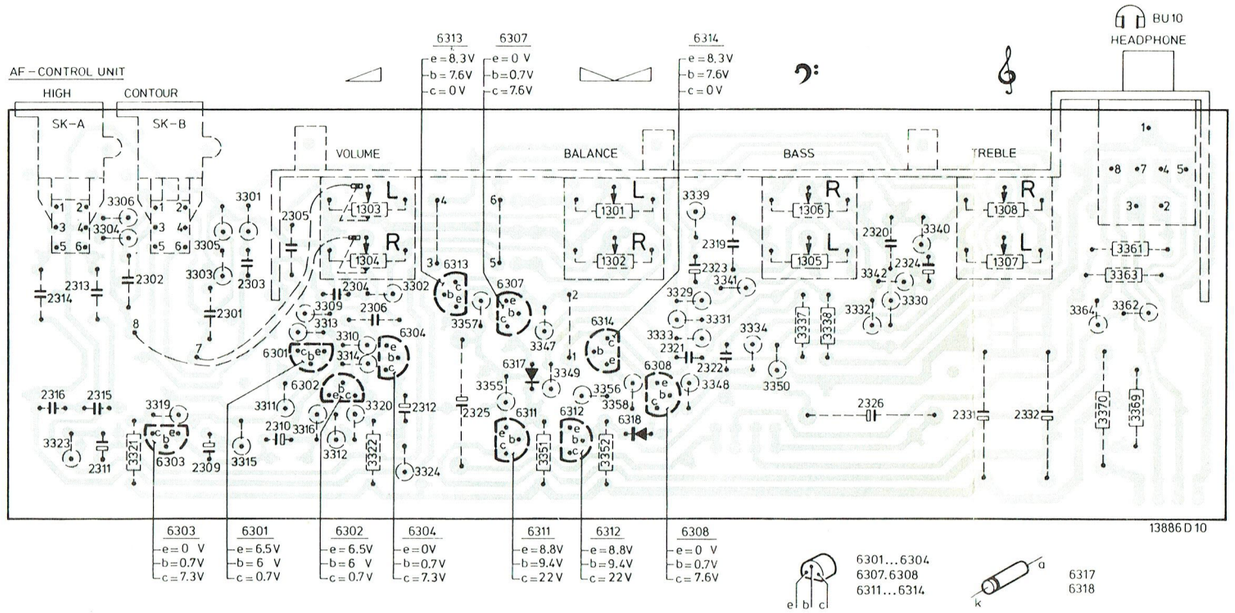

MISC.	6403	6407.6407	1029	6409	BU6	6405	6401	6418	6417	6416	6402.BU8	6406	BU9.6410.1030.BU5	6408	6404	MISC.
C		2421		2415.2419		2425.2413.2409	2407.2051.2403.2434.2401		2053.2436.2435.2429...2431.2402.2052.2404.2426.2408		2414.2410		2416.2420	2422		C
R 3401...3429	3429.3427.3425.3413.3415.3421.3409.3411 3419 3405.3401.3403								3404.3402.3406.3410.3412.3420.3422		3416.3414.3424.3428				3401...3429	R
3430...3470	3449.3451.3445.3447.3433.3437.3439.3441.3431.3455.3457							3470	3469.3467.3465	3460.3466.3458.3456.3432.3442.3430.3438.3440.3448.3434.3446.3450.3452						3430...3470

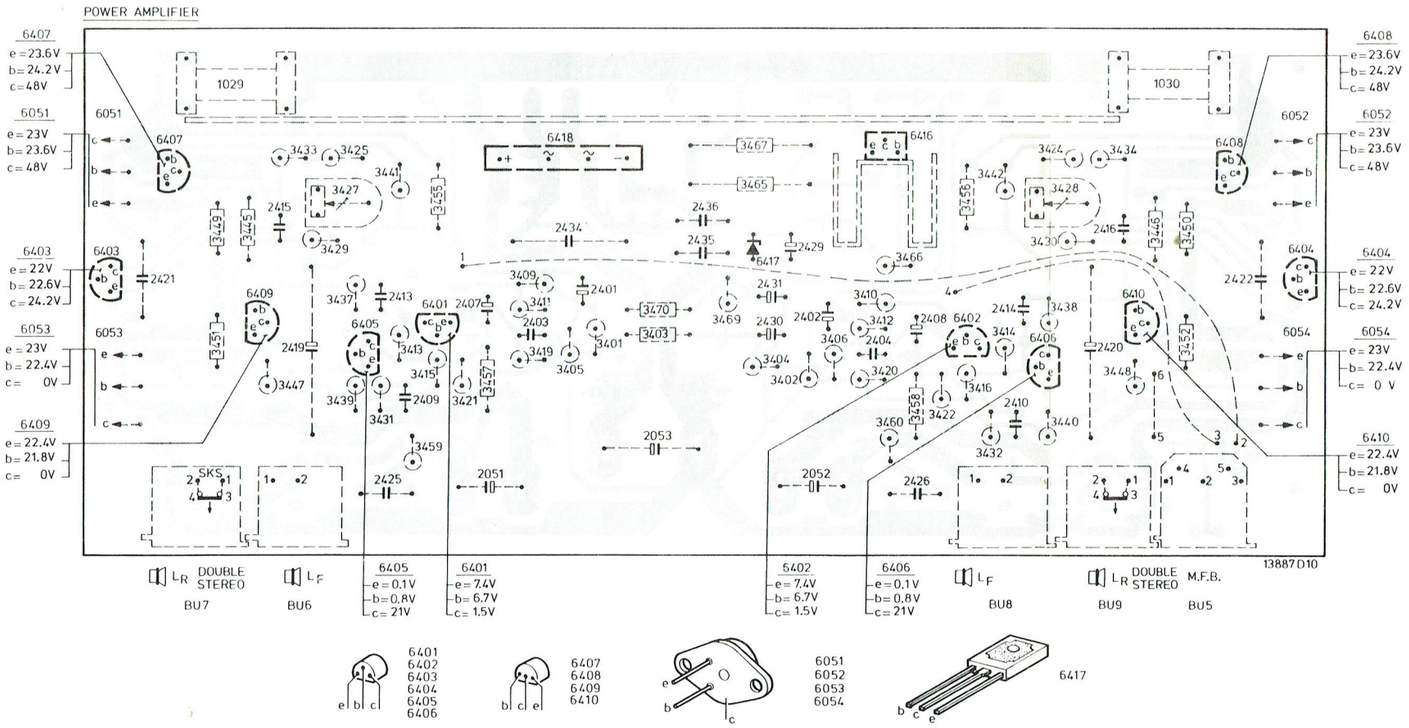

MISC.	BU1	BU2	BU3	MISC.
R	3502.3504.3501.3503.3507.3508...3510			R

INPUT UNIT

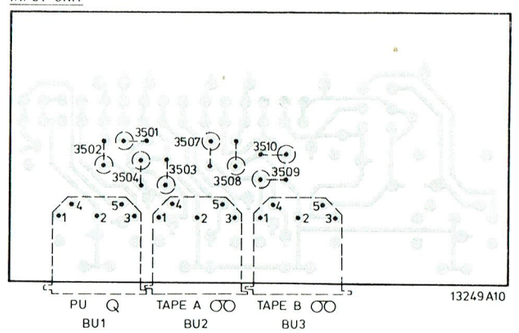

CS 60 129

MISC.	1025,1026,SK-G 6001,1027 SK-U SK-K SK-L .6552.SK-M.SK-N SK-O SK-P SK-Q 6116 6111.6103.6114.6109 SK-R 6101.6110.6115.6108.6113 6124.6112.6130 SK-H 6107.6128.6120.6105.6126.6102.6104.6121...6123.6119.6106		MISC.
S	1051 1011 5108.5106 5109.5107 5102 5111 5103 5110.5112 5101.5104.5105		S
C	1016...2129 1016.1017 2114.2113 2121 2107.2127.2128.2129 2125.2126 2108.2124 2109.2111 2115...2120.2112.2101...2106.2122.2110	1016...2129	C
	2130...2150 2147 2144.2145.2143 2141 2141 2130 2135.2133.2131.2132.2148.2150.2134.2140.2138.2146.2149 2136 2139	2130...2150	
	2151...2556 2187.2189.2165.2183.2170...2174.2185.2175.2178.2181.2186.2166...2169.2182.2188.2184.2180 2152.2158.2160.2156.2154.2161.2162.2155.2149.2159.2151	2151...2556	
R	3101...3134 1015 R1 R2 R3 R4 R5 3133 3132.3131 3122...3124.3115.3126.3116.3130.3119...3121.3114.3105.3104 3125...3127.3112.3101...3103.3117.3128.3129.3107.3111.3118.3113.3106	3101...3135	R
	3135...3164 3134.3152.3154 3149.3150 3151.3148.3147 3157.3156.3155.3137.3136 3140 3138.3139.3164.3158...3160.3145.3141.3153.3161.3142 3143 3144	3135...3164	
	3165...3199 3198.3189...3191.3181...3184.3192...3194.3185...3187.3196.3197.3188 3195 3186.3170.3166.3174...3180.3165.3171.3199.3167.3169	3136...3199	
	3200...3601 3601. 3213.3215.3217...3219.3211.3209.3205.3207.3223.3203.3201.3214.3212.3216.3210.3208.3200.3202.3206.3204	3200...3601	

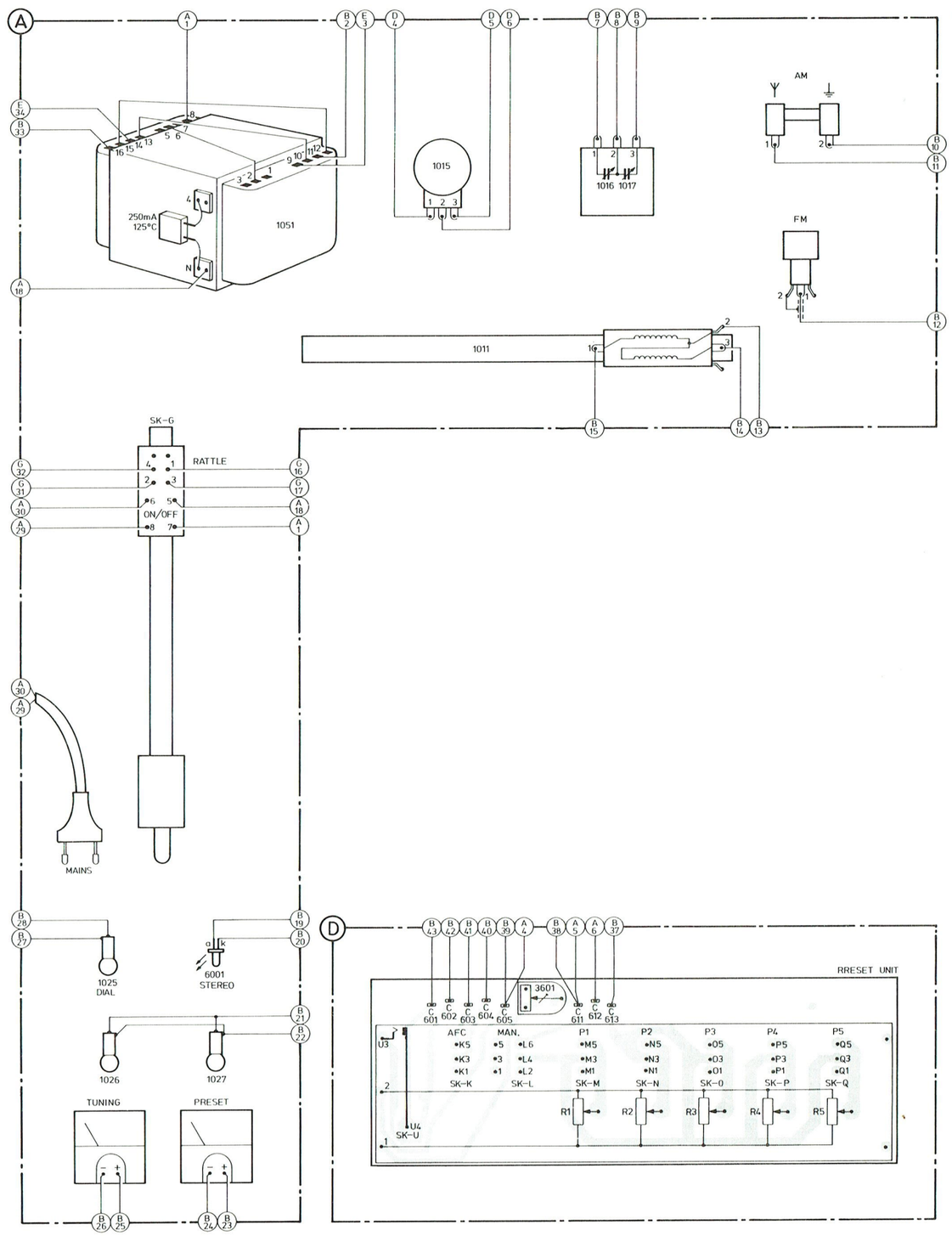

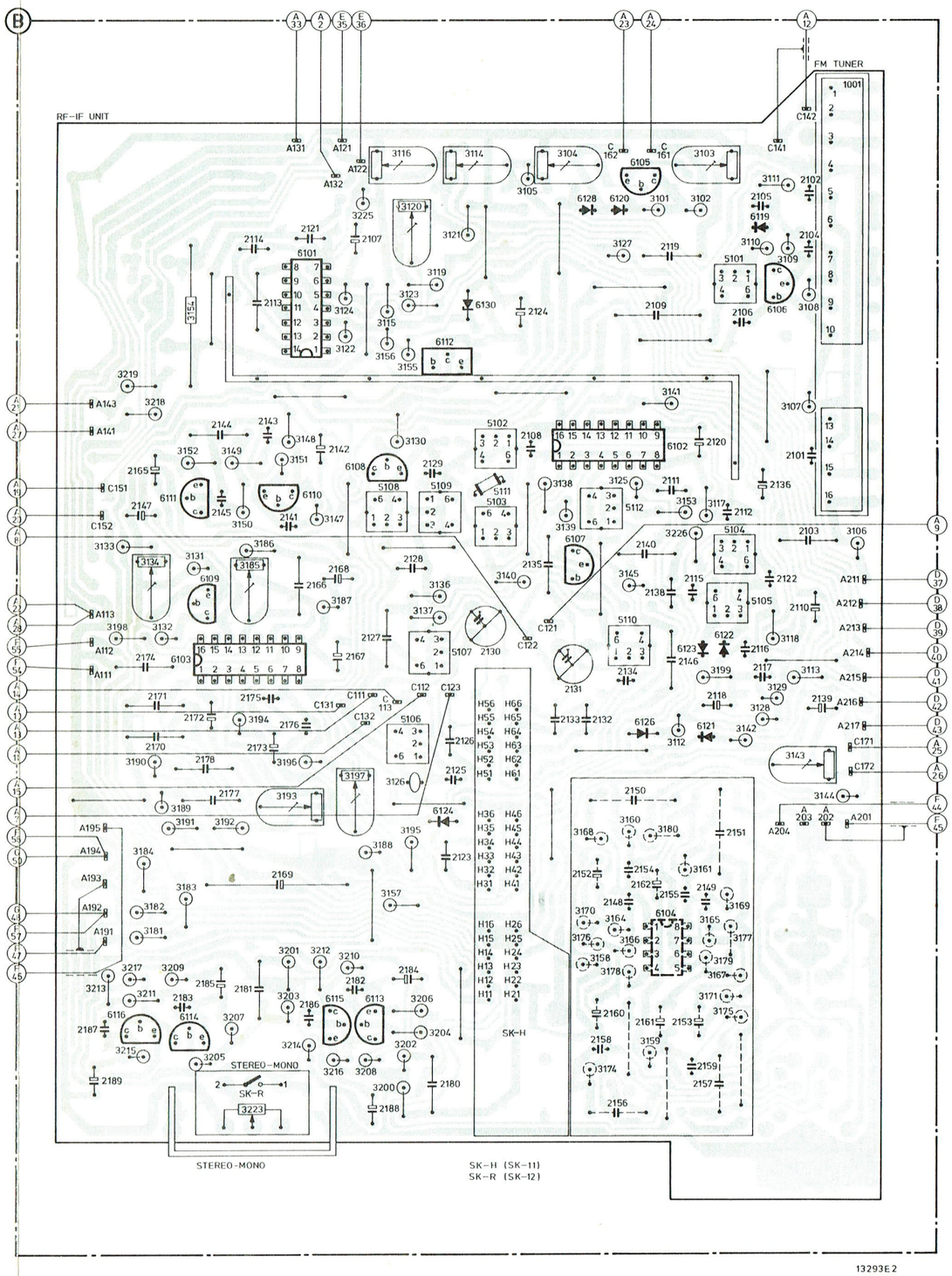

MISC.	6051.6053.SK-A 6403.SK-B.6407 SK-S 6409 6405 6401 6418 6417 6416 6402 6406 SK-T.6410 6408 6404 6052.6054	MISC.	
MISC.	6303 1029.6301.6302 6304 6313.6311.6307.6317.6312.6314 6318 6308 1030	MISC.	
C	2051...2332 2313...2316.2311 2302.2309.2301.2303.2310.2305.2304.2306 2312.2325.2051 2053.2321...2323.2319 2052 2320.2326.2324 2331 2332	2051...2332	C
	2401...2445 2421 2415 2419 2425.2413.2409 2407 2403.2434.2401 2435.2436.2429...2431.2402 2404.2426.2408 2414.2410 2420.2416 2422	2401...2445	
R	1301...3319 3304.3306 3319.3303.3305.3301.3310...3316.3309.1304.1303.3302 1302.1301 1305.1306 1307.1308	1301...3319	R
	3320...3370 3323 3321 3320.3322.3324.3355.3357.3351.3349.3347.3356.3352.3358.3331.3339.3329.3348.3333.3341.3334.3350.3337.3338.3332.3330.3342.3340.3370.3361...3364.3369	3320...3370	
	3401...3434 3433.3429.3427.3423.3413.3431.3415.3421.3419.3409.3411.3405.3401.3403.3407 3404 3402.3406.3410.3412.3420.3422.3432.3416.3414.3430.3424.3428.3434	3401...3434	
	3435...3510 3449.3451.3445 3439 3437 3441.3459.3455 3457 3469.3465.3467 3460 3466.3458.3456.3442 3440.3438 3448.3446.3450.3452 3502.3501.3504.3503.3507...3510	3435...3510	

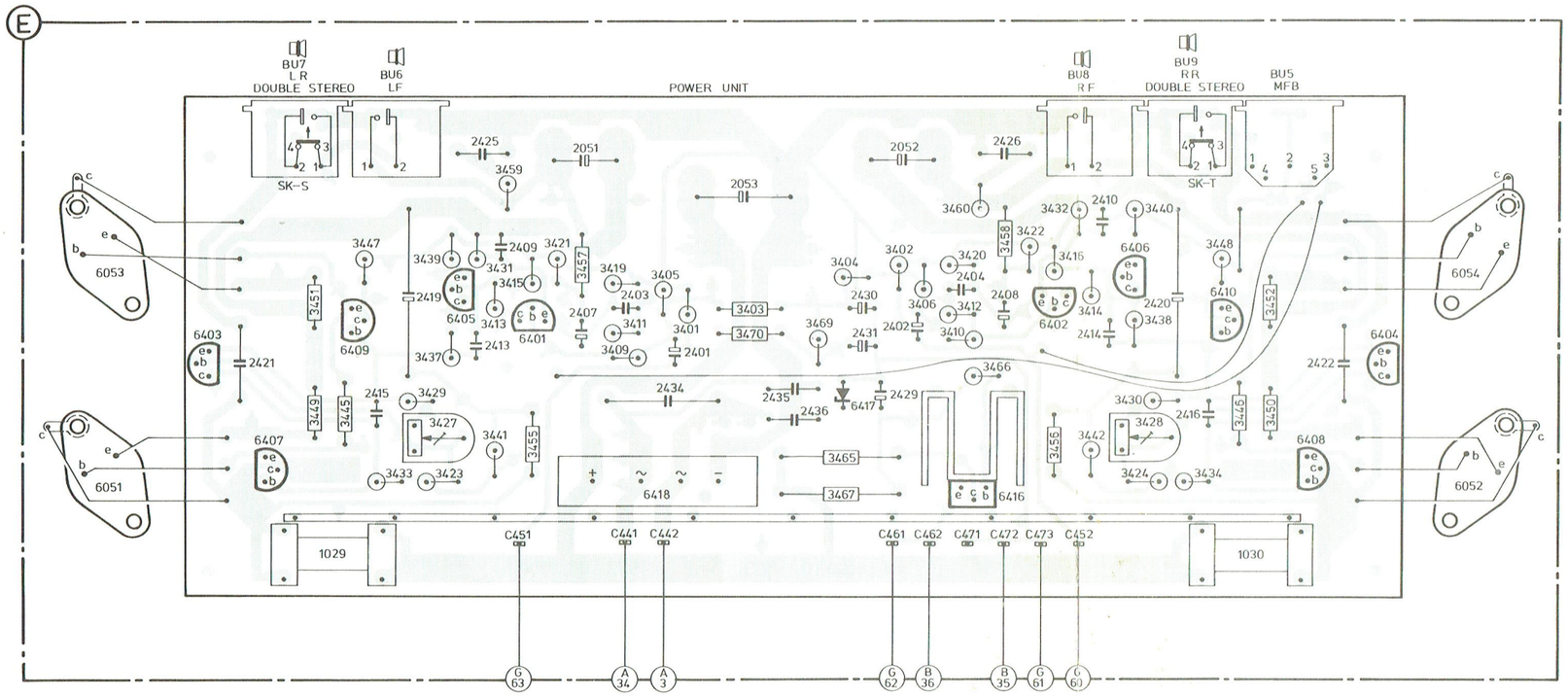

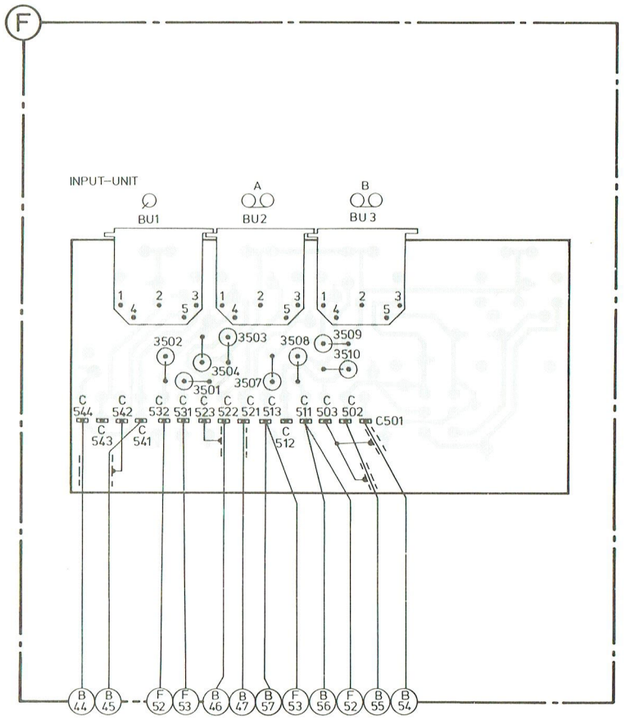

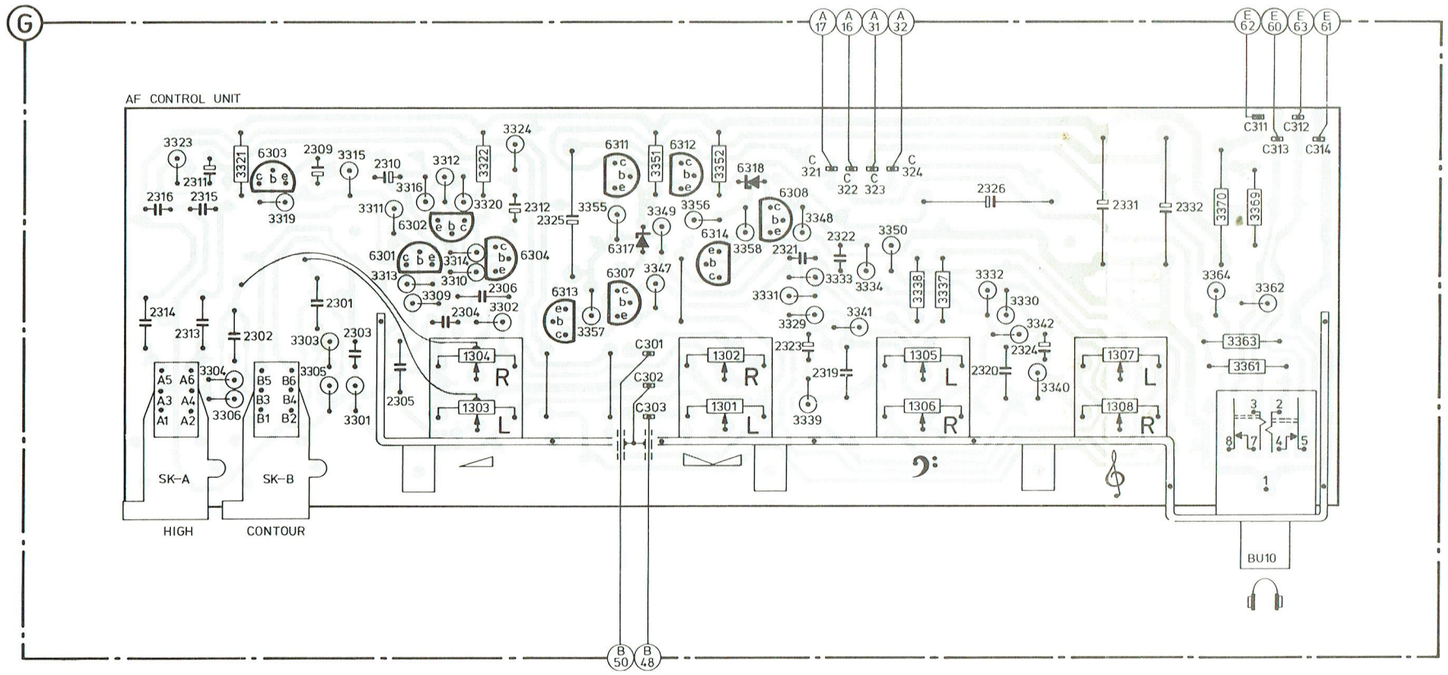

13292E2

FM-TUNER U1001 4822 210 10189

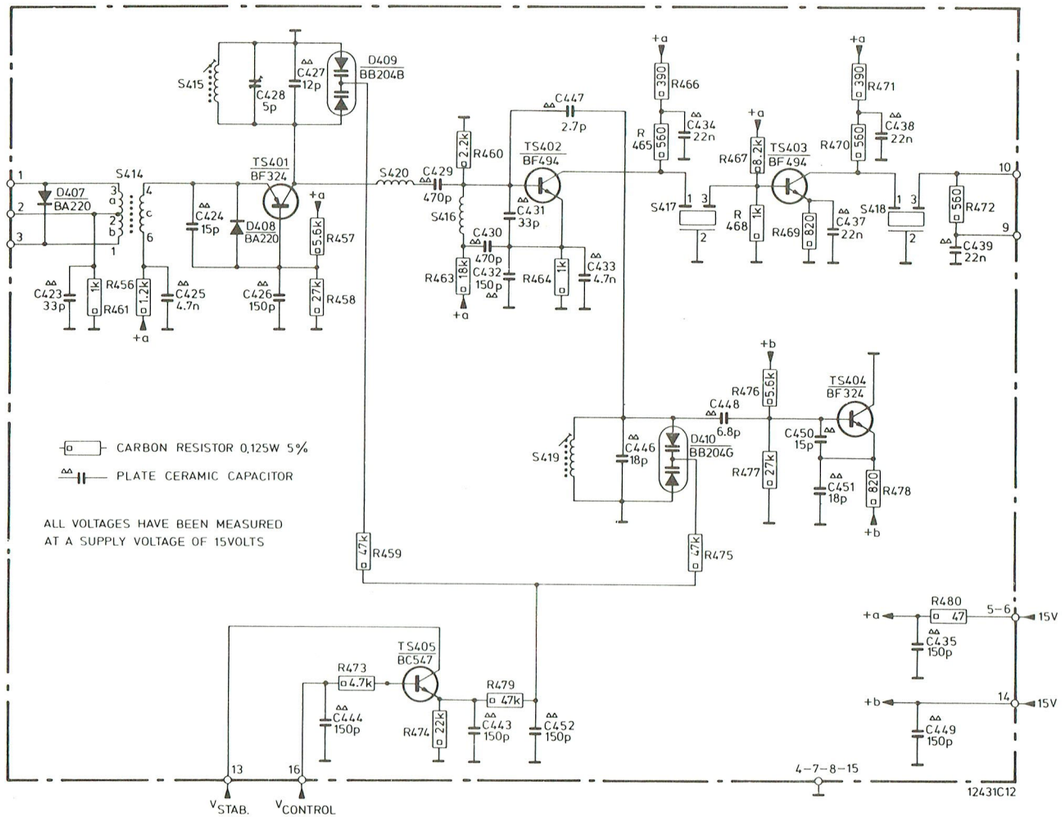

| | | |

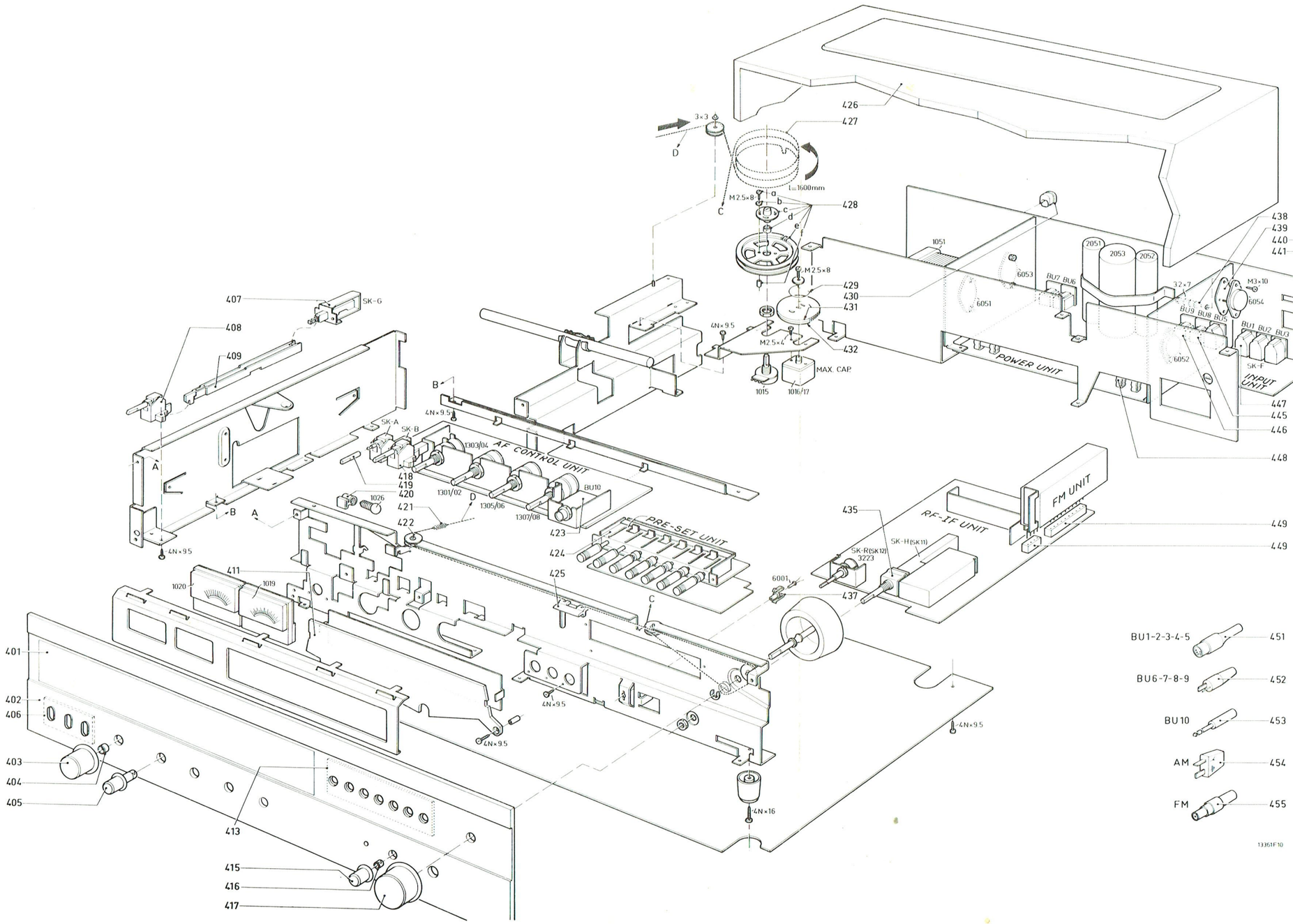

401		4822 459 40318
402		4822 426 50233
402	pour /28	4822 426 50258
403		4822 413 50928
404		4822 492 61974
405		4822 413 30696
406		4822 459 50234
407		4822 276 10651
408		4822 404 20237
409		4822 404 20236
411		4822 333 60152
413		4822 459 50233
415		4822 413 30695
416		4822 532 10284
417		4822 413 50929
418		4822 277 30605
419		4822 413 30694
420		4822 255 10007
421		4822 492 31225
422		4822 528 80155
423		4822 267 30277
424		4822 276 70062
425		4822 450 80558
426		4822 426 90047
427		4822 321 30215
428	a+b+c+d+e+f	4822 528 80657
429		4822 492 40553
430		5322 325 64054
431		4822 522 31239
432		4822 522 31238
435		4822 278 90326
437		4822 256 90201
438		4822 532 60653
439		5322 466 90433
440		4822 267 30213
441		4822 268 40092
445		4822 267 30271
446		4822 267 30264
447		4822 267 40209
448		4822 256 30242
449		4822 267 50209
451		4822 264 40023
452		4822 264 30041
453		4822 264 30011
454		4822 264 30042
455		4822 264 30104

GB

Safety regulations require that the set be restored to its original condition and that parts which are identical with those specified, be used.

NL

Veiligheidsbepalingen vereisen, dat het apparaat bij reparatie in zijn oorspronkelijke toestand wordt teruggebracht en dat onderdelen, identiek aan de gespecificeerde, worden toegepast.

F

Les normes de sécurité exigent que l'appareil soit remis à l'état d'origine et que soient utilisées les pièces de rechange identiques à celles spécifiées.

D

Die Sicherheitsvorschriften erfordern, dass das Gerät sich nach der Reparatur in seinem originalen Zustand befindet und dass die benutzten Einzelteile den aufgeführten Teilen identisch sind.

I

Le norme di sicurezza esigono che l'apparecchio venga rimesso nelle condizioni originali e che siano utilizzati i pezzi di ricambio identici a quelli specificati.

S

Säkerhetsbestämmelserna kräver att varje reparation skall utföras korrekt med hänsyn till ursprunglig placering av komponenter, ledningar etc. och med användning af föreskrivna reservdelar.

DK

Myndighedernes sikkerheds- og radiostøjbestemmelser kraever, at enhver reparation skal udføres korrekt m.h.t. overholdelse af originalplacering og montering af komponenter, ledningsbundter, etc., og ved anvendelse af de foreskrevne reservedele.

N

Sikkerhetsbestemmelser kreves at apparatet blir gjennopprettet til orignial utførelse og at deler som er identiske med de som er spesifisert, blir benyttet.

SF

Korjatessa laitetta on turvallisuussyistä ehdottomasti eneteltävä oikein ja käytettävä tehtaan määräämiä alkuperäisvaraosia.