TAP 22AH876/00/15/29/50/65/72/79

Service
Service
**Service**

/50 = /00
/65 = /15 +2 LS boxes 22AH461/11S
/72 = /22 +2 HP
/79 = /29

# Service Manual

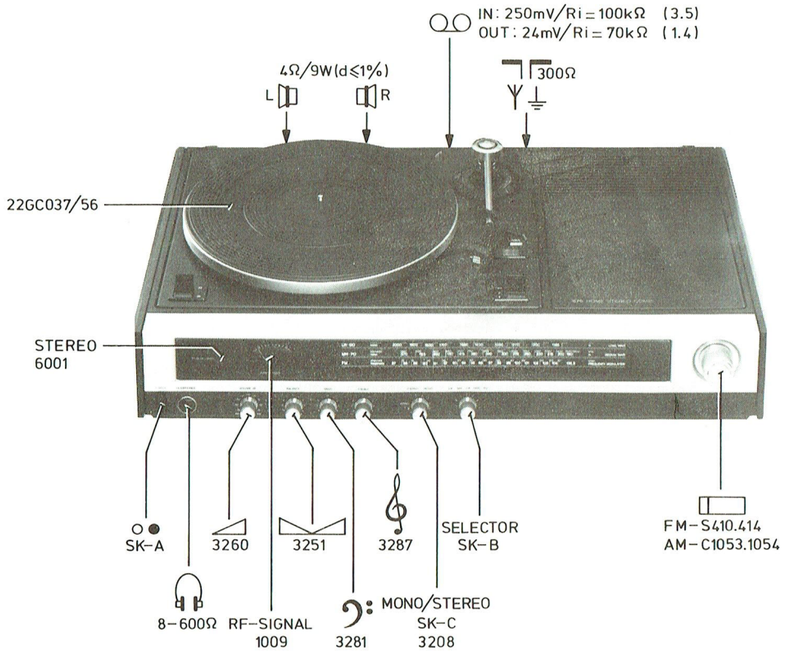


LW : 150 – 255kHz (2000 – 1176m)
MW : 520 – 1605kHz (577 – 187m)
FM : 87.5 – 104MHz
87.5 – 108MHz (/05)
IF-AM : 452kHz – /00/28/29
: 460kHz – /22
: 470kHz – /15
IF-FM : 10.7MHz
DIMENSIONS : 626x110x400mm

12714B12

Documentation Technique Service Dokumentation Documentazione di Servizio Huolte-Ohje Manual de Servicio Manual de Serviçio


Subject to modification
4822 725 12322
Printed in The Netherlands


PHILIPS

## REPAIR HINTS
## CONSEILS REPARATION

### SERVICE POSITION
### POSITION SERVICE

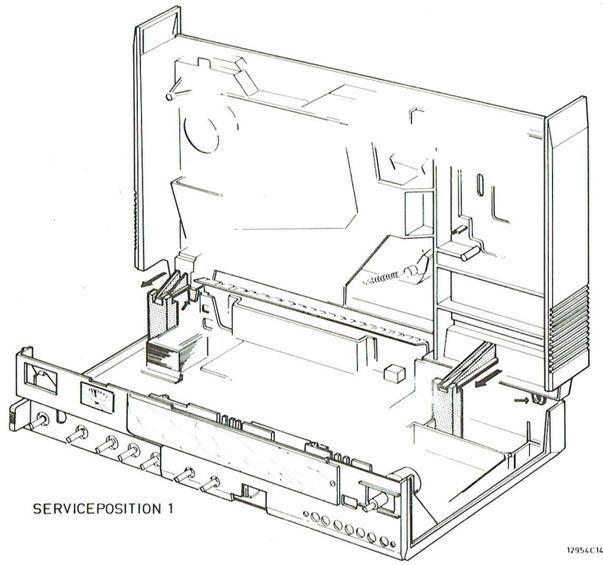


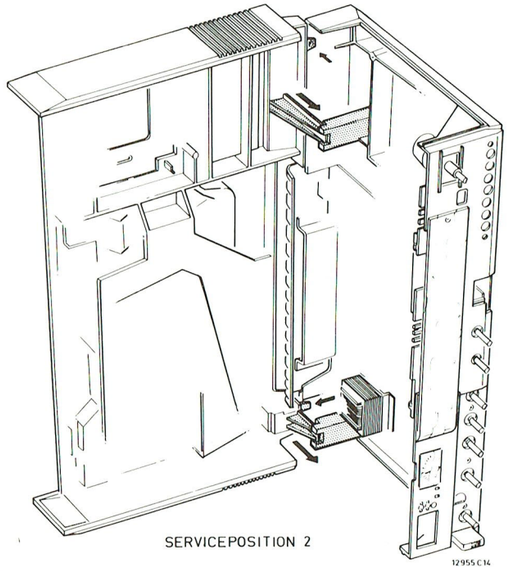


### POSITION OF LED
### ETAT DE LA DIODE ELECTROLUMINESCENTE

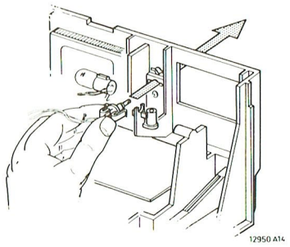


### DEMOUNTING OF TONE CONTROL PANEL
### DEMONTAGE DU PANNEAU D'ACCORD DE TONALITE

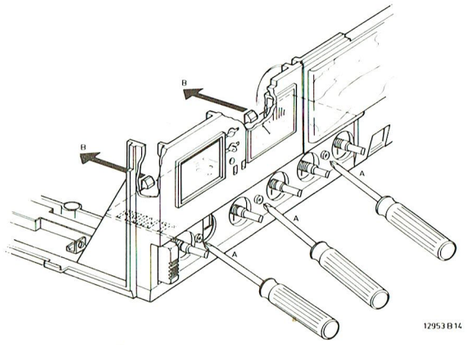


### DEMOUNTING OF SUB-FRAME
### DEMONTAGE DU SOUS-CHASSIS

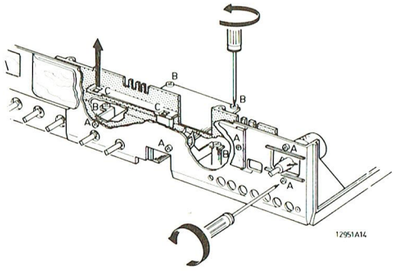

| | |
|---|---|
| MISC | 6002 U1052 6105.IC6101 6104 SK-A 6119.6118.SK-B.1009.6106.6115.6116 6107 1351.1352 IC6102.6121 1010 1008 6373 6001 |
| S | 5108 5051 5109 5111 5112 5115 5103.5101.5105.5104 5102 5106 5107 5001 |
| C | 2101 2111 2112 2103 2106 2104 2107 2108 2109 2113.2138.2146 2147.2148.2114···2116.2149 2159.2150.2168.2162.2369.2370.2170.2169 2161 2160 2171 2172 2153.2154 |
| C | 2120 2121 1053 2122 2125.2126 2131.2127.1054.2133.2130.2123.2132 2137 2142 2141.2139 2140 2259.2392.2363.2799.2198.2195 2276.2391.2196.2197 2001.2395.2393.2394 |
| R | 3101 3112 3103.3105.3106 3104 3107 3128 3139···3142 3113···3115.3143···3145.3168.3167.3176.3170.3267.3264.3153.3154. 3433.3177.3169 3178 3179.3180 3183.3149.3150.3175.3174 |
| R | 3124 3119.3120 3121 3122 3123 3127 3129···3135 3126 3165.3212.3209.3366.3818.3434.3365.3819.3210 3211 3432.3219.3218 |

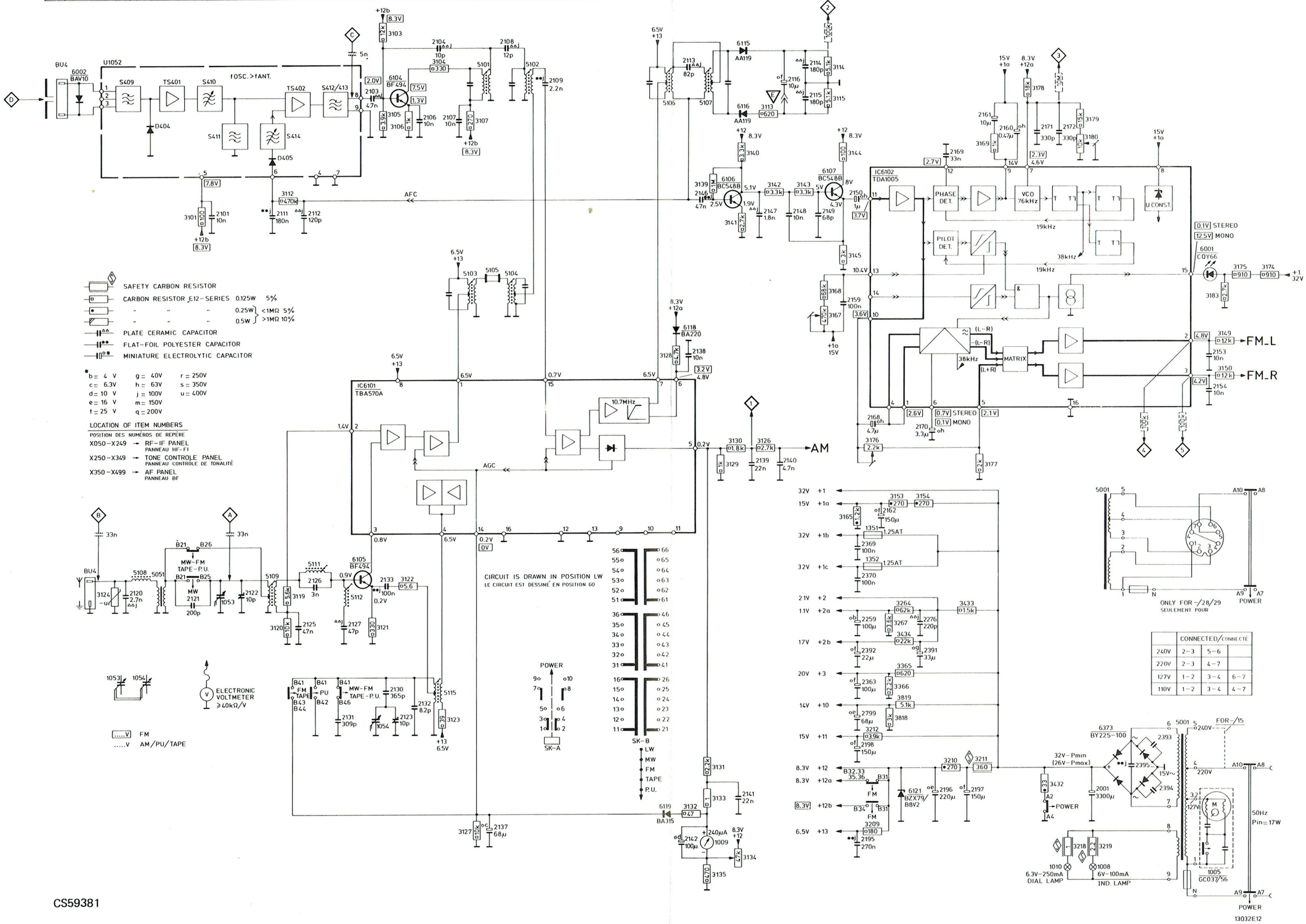


CS59381

## REMPLACEMENT DE L'ADAPTATEUR FM

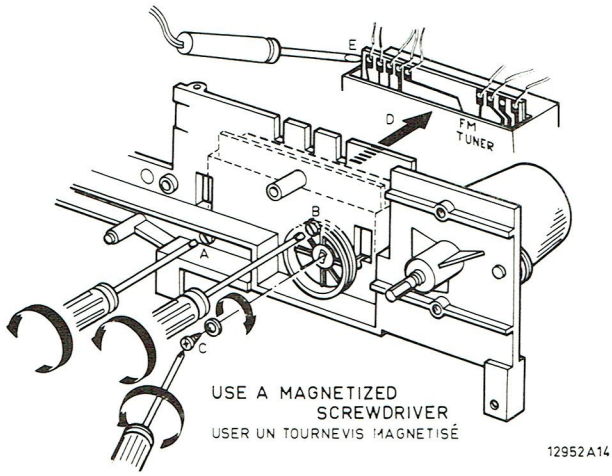


## DRIVE CORD RUN
## TRAJET DE LA FICELLE D'ENTRAINEMENT

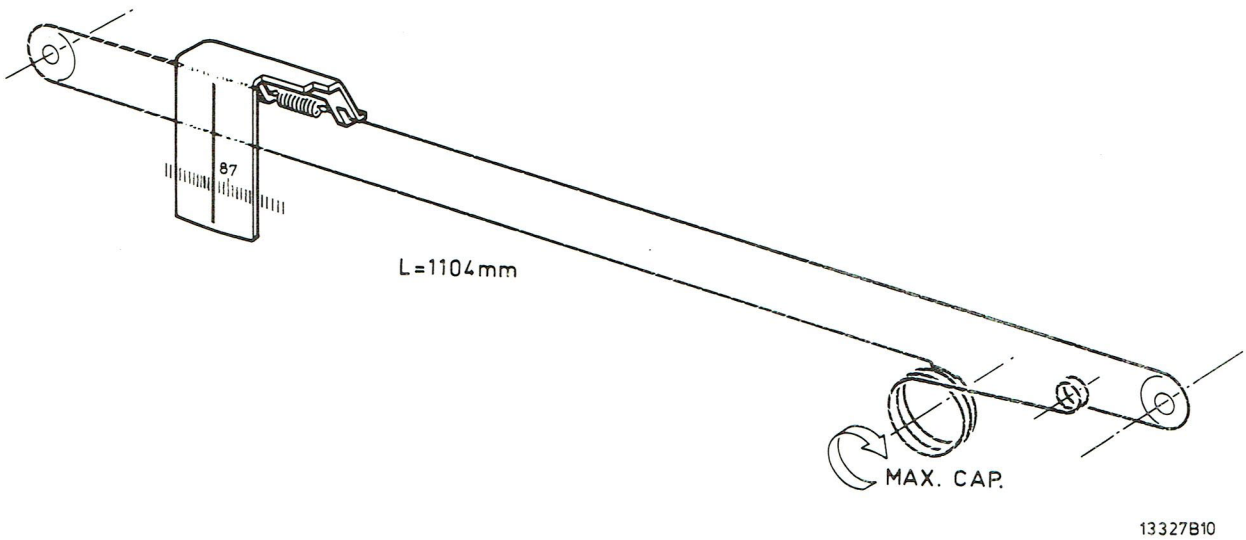


## REMOVING THE UPPER CABINET
## RETRAIT DE LA SECTION SUPERIEURE

REMOVE THE 6 SCREWS MARKED WITH A ▶ AT THE BOTTOM OF THE SET
ENLEVER LES 6 VIS MARQUEES ▶ AU FOND DE L'APPAREIL

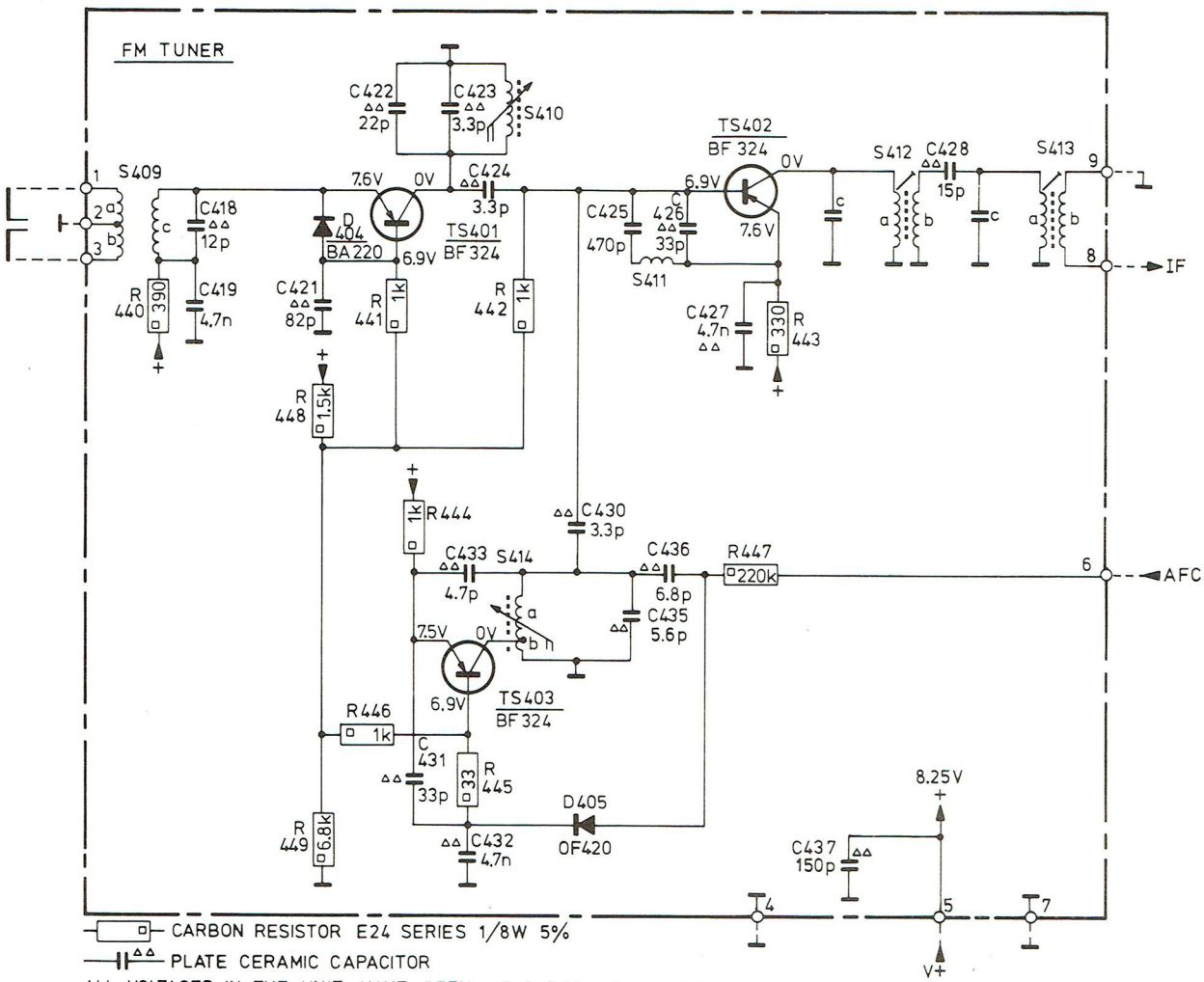
FM TUNER
C422 22p
C423 3.3p
S410
S409
C418 12p
C419 4.7n
R 440 390
D 404 BA220
7.6V
0V
6.9V
C424 3.3p
TS401 BF 324
C421 82p
R 441 1k
R 442 1k
R 448 1.5k
R444 1k
C425 470p
C 426 33p
S411
TS402 BF 324
6.9V
0V
7.6V
C427 4.7n
R 443 330
S412
C428 15p
S413
IF
C430 3.3p
C433 4.7p
S414
C436 6.8p
R447 220k
AFC
C435 5.6p
7.5V
0V
6.9V
TS403 BF 324
R446 1k
C 431 33p
R 445 33
D405 OF420
R 449 6.8k
C432 4.7n
8.25V
C437 150p
V+
CARBON RESISTOR E24 SERIES 1/8W 5%
PLATE CERAMIC CAPACITOR
ALL VOLTAGES IN THE UNIT HAVE BEEN MEASURED AT A SUPPLY VOLTAGE OF 8.25V
TOUTES LES TENSIONS DANS CETTE UNITÉ ONT ETE MESURÉ EN POSITION V+=8.25V
11925C10

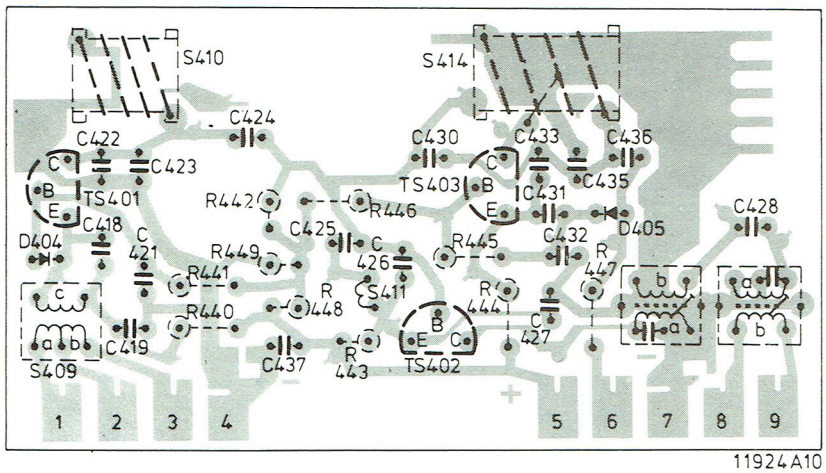
S410
S414
C424
C422
C423
C430
C433
C436
TS401
TS403
C431
C435
R442
R446
C418
C425
D405
C428
D404
C 421
R449
C 426
R445
C432
R 447
R441
R 448
S411
R 444
C427
R440
C419
C437
R 443
TS402
S409
1 2 3 4 5 6 7 8 9
11924A10

| | | |
|---|---|---|
| MISC | | SK-A 6001 1009 6253 6254 6251 1008 6252 1010 2001 6367 6365 6373 6357 LS-L 6371 6369 6359 6363 6361 6352 1351 1352 LS-R 6354 6370 6372 6360 SK-C 6362 6353 6109 6110 6112 6102 6368 6119 SK-B 6364 6118 6101 6121 6104 6107 6374 6115 6116 1053 6002 1054 1052 |
| S | | 5001 5051 5115 5109 5111 5112 5101 5107 |
| C 2251 | 2393 | 2272 2273 2271 2270 2269 2267 2268 2262 2266 2255 2256 2261 2260 2259 2257 2258 2252 2276 2251 2254 2253 2394 2377 2369 2379 2375 2395 2393 2371 2385 2387 2381 2373 2383 2382 2385 2370 2384 2391 2392 2378 2363 2376 2374 2366 2388 2372 2368 2365 2351 2362 2367 |
| C 2137 | 2199 | 2184 2188 2198 2159 2162 2180 2183 2169 2172 2142 2185 2187 2154 2153 2150 2177 2179 2168 2197 2146 2149 2137 2140 2196 2195 2141 |
| C 2101 | 2133 | 2130 2133 2120 2123 2125 2127 2106 2109 2103 2104 2101 2111 2116 |
| R 3386 | 3442 | 3393 3417 3415 3405 3395 3387 3397 3389 3391 3399 3401 3403 3421 3419 3409 3427 3422 3420 3410 3428 3404 3402 3392 3388 3390 3400 3433 3386 3396 3418 3434 3398 3416 3197 3394 3406 3442 3441 |
| R 3202 | 3385 | 3287 3279 3283 3286 3281 3280 3272 3278 3217 3251 3269 3265 3270 3264 3266 3267 3260 3254 3258 3255 3257 3259 3256 3381 3279 3291 3294 3385 3377 3383 3371 3373 3375 3202 3208 3218 3196 3219 3365 3312 3380 3382 3376 3366 3384 3374 3352 3351 3372 3378 3209 3211 3360 3364 3353 3359 |
| R 3101 | 3195 | 3153 3154 3165 3167 3169 3195 3188 3190 3192 3161 3162 3174 3183 3155 3134 3132 3185 3187 3189 3149 3150 3156 3139 3145 3126 3131 3119 3124 3101 3103 3107 3112 3115 3133 |

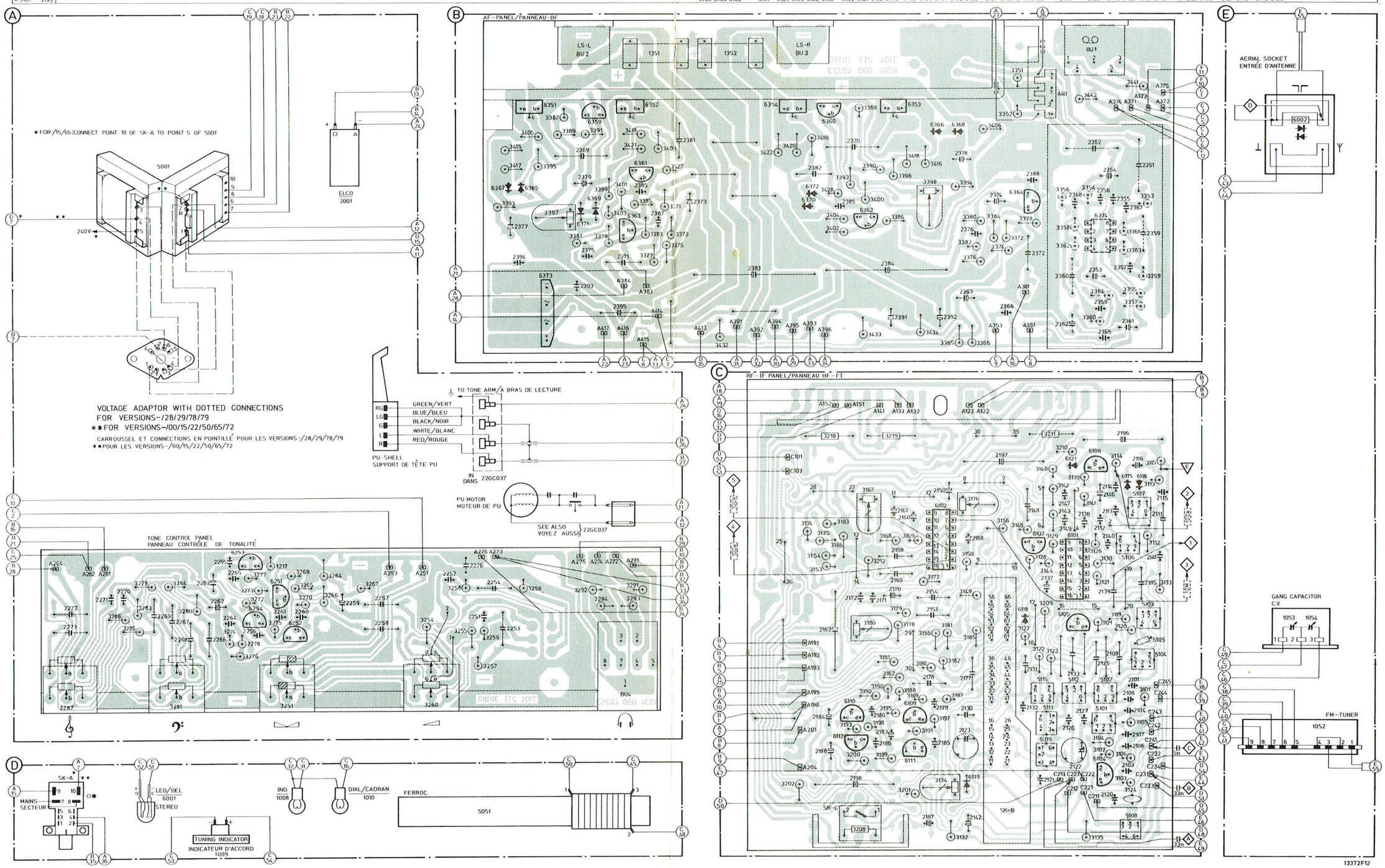


CS59382

|  |  |
|---|---|
| MISC. | 1006 · 6374 · BU1 · 6109 · 6111 · 6251 SK-B 6253 · 6363 · 6359.6361 · 6365.6367.6369.6371.6351.6354 · BU4 · BU2 |
| MISC. | 6110 · 6112 · 6252 · 6254 · 6364 · 6360.6362 · 6366.6368.6370.6372.6352.6353 · BU3 |
| C | 2351 · 2355 · 2367.2353 · 2359 · 2357 · 2361.2365 · 2177 · 2179 · 2183 · 2185 · 2187 · 2253 · 2251 · 2257 · 2261 · 2255.2265 · 2263 · 2267.2269.2271 · 2273.2371 · 2373.2387 · 2385 · 2379 · 2375 · 2381 · 2377.2383 |
| C | 2352 · 2356 · 2368.2354 · 2360 · 2358 · 2362.2366 · 2178 · 2180 · 2184 · 2186 · 2188 · 2254 · 2252 · 2258 · 2260 · 2256.2264 · 2262 · 2266.2268.2270 · 2272.2372 · 2374.2388 · 2386 · 2380 · 2376 · 2382 · 2378.2384 |
| R | 3185 · 3189 · 3187 · 3191 · 3197.3199 · 3201 · 3251a · 3255 · 3260a.b.3265.3269 · 3271 · 3279 · 3371 · 3387.3389.3391.3397.3399 · 3405.3393.3395 · 3415.3419.3417.3421.3409 |
| R | 3351 · 3353 · 3355 · 3357 · 3361 · 3359 · 3363 · 3161 · 3181 · 3155 · 3441 · 3195 · 3208 · 3257 · 3259 · 3275.3273.3277 · 3281a.3283 · 3285 · 3287a.3373.3375.3377 · 3383.3385.3401 · 3403 · 3427 · 3379.3381 · 3291.3293 |
| R | 3352 · 3354 · 3356 · 3358 · 3362 · 3360 · 3364 · 3162 · 3182 · 3156 · 3442 · 3192 · 3200 · 3202 · 3251b · 3254 · 3260c.d.3266.3270 · 3272 · 3280 · 3372.3388.3390.3392.3398.3400.3406.3394.3396 · 3416.3420.3418.3422.3410 · 3292.3294 |
| R | 3186 · 3190 · 3188 · 3196 · 3198 · 3256 · 3258 · 3276.3274.3278 · 3281b.3284 · 3286 · 3287b.3374.3376.3378 · 3384.3386.3402 · 3404 · 3428 · 3380.3382 |

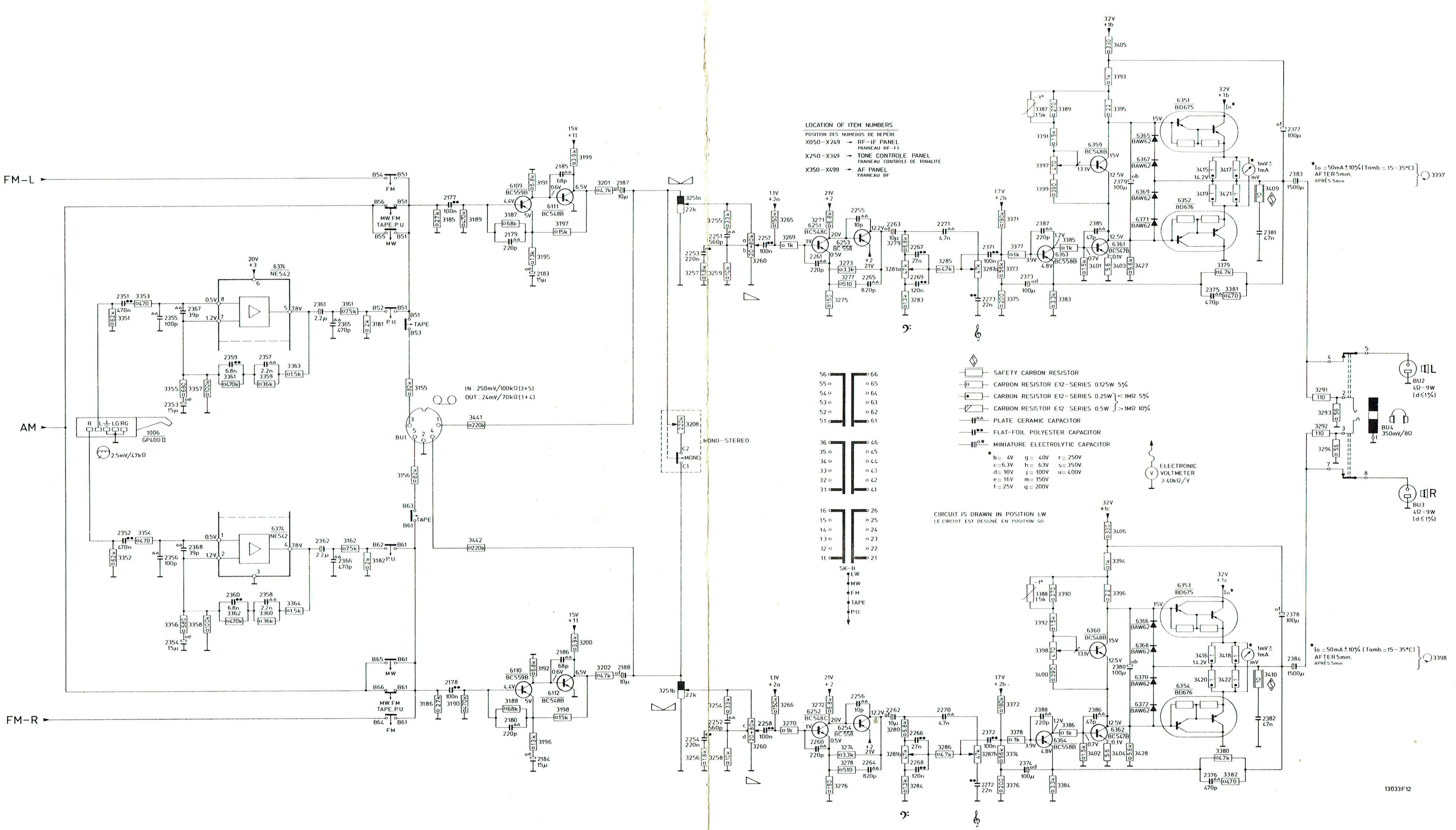

LOCATION OF ITEM NUMBERS

POSITION DES NUMEROS DE REPÈRE

X050-X249 → RF-IF PANEL
PANNEAU HF-FI

X250-X349 → TONE CONTROLE PANEL
PANNEAU CONTRÔLE DE TONALITÉ

X350-X499 → AF PANEL
PANNEAU BF

SAFETY CARBON RESISTOR
CARBON RESISTOR E12-SERIES 0.125W 5%
CARBON RESISTOR E12-SERIES 0.25W } < 1MΩ 5%
CARBON RESISTOR E12 SERIES 0.5W } > 1MΩ 10%
PLATE CERAMIC CAPACITOR
FLAT-FOIL POLYESTER CAPACITOR
MINIATURE ELECTROLYTIC CAPACITOR

| * |  |  |
|---|---|---|
| b = 4V | g = 40V | r = 250V |
| c = 6.3V | h = 63V | s = 350V |
| d = 10V | j = 100V | u = 400V |
| e = 16V | m = 150V |  |
| f = 25V | q = 200V |  |

ELECTRONIC VOLTMETER ≥ 40kΩ/V

CIRCUIT IS DRAWN IN POSITION LW
LE CIRCUIT EST DESSINÉ EN POSITION GO

*Io = 50mA ± 10% (Tamb. = 15-35°C) AFTER 5min. APRÈS 5min → 3397

*Io = 50mA ± 10% (Tamb. = 15-35°C) AFTER 5min. APRÈS 5min → 3398

CS59383

## AF PANEL
PANNEAU BF

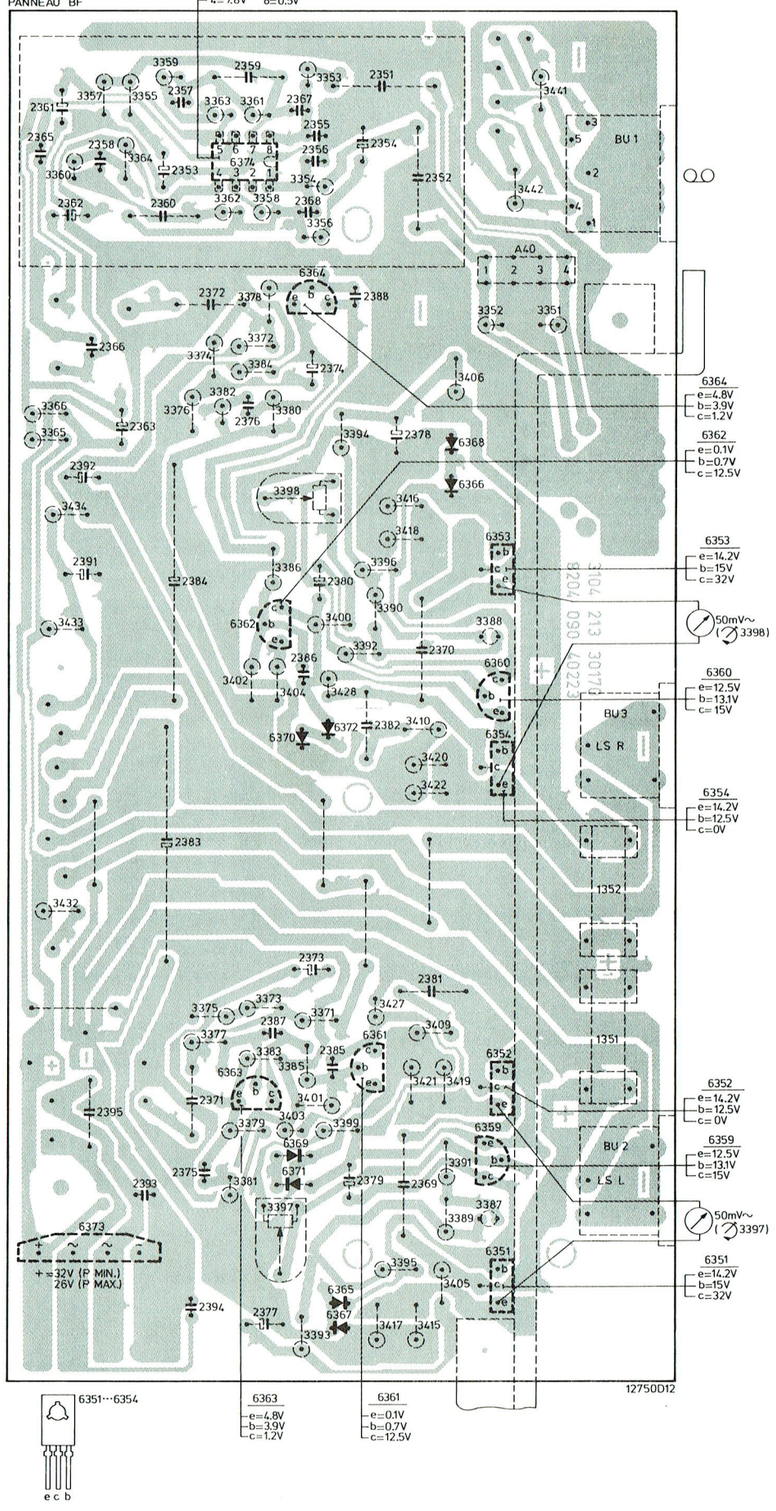


| MISC | C | R |
|---|---|---|
| | 2359 | 3359 |
| | 2351 | 3353 |
| | 2357 | 3441 |
| | 2361 | 3357 |
| | 2367 | 3355 |
| | 2354 | 3363 |
| | 2361 | 3361 |
| | 2356 | |
| | 2365 | 3364 |
| 6374 | 2358 | 3360 |
| | 2353 | 3354 |
| | 2352 | 3442 |
| | 2368 | 3362 |
| | 2362 | 3358 |
| | 2360 | 3356 |
| A40 | | |
| 6364 | 2388 | 3378 |
| | 2372 | |
| | | 3352 |
| | 2366 | 3351 |
| | | 3372 |
| | 2374 | 3374 |
| | | 3384 |
| | | 3406 |
| | 2376 | 3376 |
| | | 3382 |
| | 2363 | 3380 |
| | 2378 | 3366 |
| 6368 | | 3365 |
| | | 3394 |
| 6366 | 2392 | |
| | | 3398 |
| | | 3416 |
| | | 3434 |
| | | 3418 |
| 6353 | 2391 | 3396 |
| | 2384 | 3386 |
| | 2380 | 3390 |
| 6362 | | 3400 |
| | | 3433 |
| | 2370 | 3388 |
| | | 3392 |
| | 2386 | 3402 |
| | | 3404 |
| 6360 | | 3428 |
| 6372 | 2382 | 3410 |
| 6370 | | |
| 6354 | | 3420 |
| | | 3422 |
| | 2383 | |
| 1352 | | |
| | | 3432 |
| | 2373 | |
| | 2381 | 3373 |
| | | 3427 |
| | | 3375 |
| | | 3371 |
| 1351 | 2387 | 3409 |
| | | 3377 |
| | | 3383 |
| 6361 | 2385 | 3385 |
| | | 3421 |
| 6352 | | 3419 |
| 6363 | 2371 | 3401 |
| | 2395 | |
| | | 3379 |
| | | 3403 |
| 6369 | | 3399 |
| 6359 | | |
| | 2375 | 3391 |
| 6371 | 2379 | |
| | 2369 | 3381 |
| | 2393 | |
| | | 3387 |
| | | 3389 |
| | | 3397 |
| 6373 | | |
| | | 3395 |
| 6351 | | 3405 |
| 6365 | 2394 | |
| 6367 | 2377 | 3415 |
| | | 3417 |
| | | 3393 |
| MISC | C | R |

| MISC | S | C | R |
|---|---|---|---|
| 1056 | | 1053 | |
| | | 1054 | |
| | | | 3132 |
| | | 2142 | 3135 |
| SK-B | 5108 | 2178 | |
| | | | 3208 |
| SK-C | | | 3124 |
| | | | 3201 |
| 6104 | | 2198 | 3103 |
| 6119 | | 2120 | 3202 |
| | | 2123 | 3134 |
| | 5109 | 2133 | 3200 |
| | | 2106 | 3199 |
| | | 2198 | 3106 |
| 6111 | | | 3107 |
| | | 2137 | 3104 |
| 6112 | | 2133 | 3192 |
| | 5111 | 2196 | 3191 |
| | 5101 | 2126 | 3105 |
| | | 2130 | 3195 |
| | | 2127 | 3198 |
| 6109 | | 2132 | |
| 6110 | | 2104 | 3101 |
| | | 2108 | 3186 |
| | | 2177 | 3190 |
| | 5115 | 2180 | |
| | 5112 | 2101 | 3162 |
| | 5102 | | 3161 |
| | 5104 | 2131 | 3182 |
| | | 2109 | 3181 |
| | | 2125 | 3155 |
| | | 2133 | 3185 |
| | 5105 | | 3120 |
| 6105 | 5103 | 2162 | 3124 |
| | | | 3127 |
| | | | 3133 |
| | | | 3177 |
| | | 2153 | 3180 |
| | | | 3209 |
| 6118 | | | 3149 |
| 6101 | | 2154 | 3131 |
| | | 2169 | 3144 |
| | | 2172 | 3212 |
| | | 2139 | 3128 |
| | | 2137 | 3150 |
| 6102 | | 2195 | 3156 |
| | | 2141 | 3112 |
| | | 2159 | 3153 |
| | 5106 | 2140 | 3167 |
| | | 2168 | 3169 |
| 6107 | | | 3154 |
| | | 2168 | 3126 |
| | | | 3175 |
| | | 2111 | 3165 |
| | | 2113 | 3174 |
| | | 2138 | 3183 |
| | | 2160 | 3130 |
| | | 2161 | 3145 |
| | | 2146 | |
| | | 2150 | 3139 |
| 6115 | | 2114 | 3143 |
| 6116 | | 2116 | |
| 6106 | | | 3113 |
| | | 2197 | 3115 |
| 6121 | | | 3210 |
| | | 2196 | |
| | | | 3218 |
| | | | 3219 |
| | | | 3211 |
| MISC | S | C | R |

## RF-IF PANEL
PANNEAU HF-FI

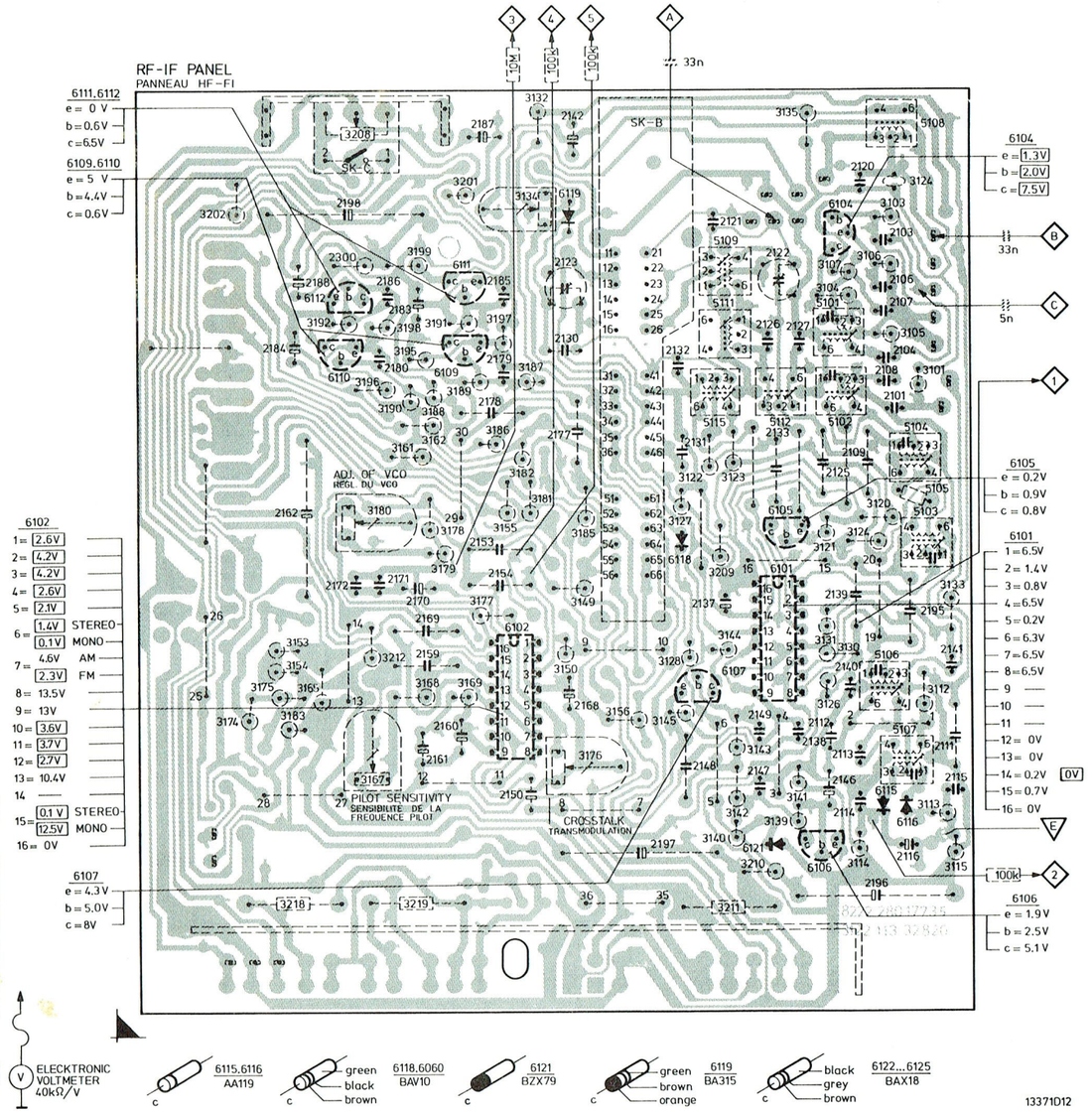





| MISC. | | | | | | | | | | | | | | | | | | | | | | |
|---|---|---|---|---|---|---|---|---|---|---|---|---|---|---|---|---|---|---|---|---|---|---|
| | | | | | | | | | | | | 6252 | 6151 | 6254 | 6253 | | | | | | | |
| C | | | 2253 | 2254 | 2251 | 2252.2276 | | 2258.2257 | | 2259 | 2260 | 2261 | 2256 | 2255.2262··· | 2266 | 2268 | 2267 | 2269 | 2270 | 2271 | 2272.2273 |
| R | 3291···3294 | 3256 | | 3259.3257.3255.3258 | | | 3254.3260 | | 3267 | | 3264···3266.3251.3269··· | | 3271 | 3272···3278 | | 3280.3281.3284 | | 3279.3283.3285.3286 | | | 3287 |

## TC-PANEL
PANNEAU CONTRÔLE DE TONALITÉ

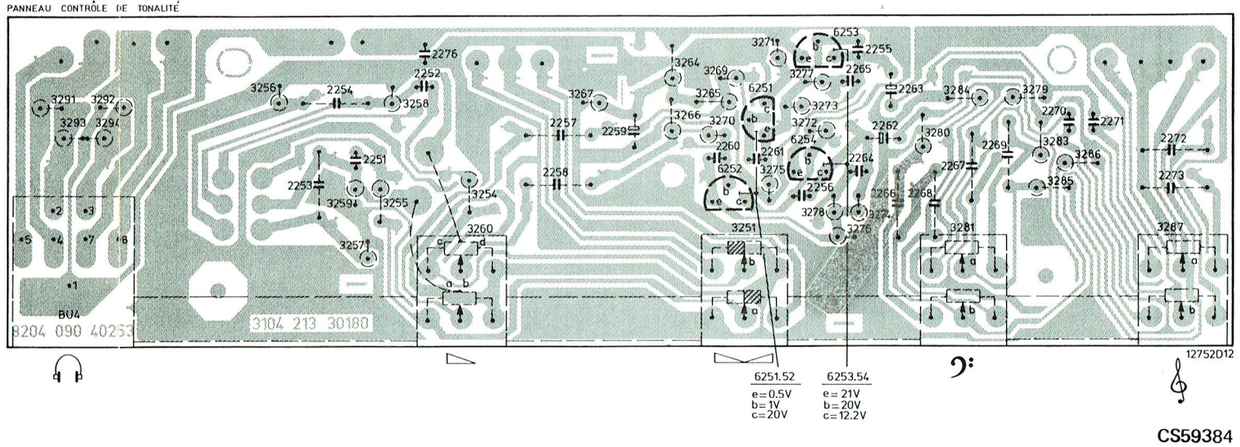


CS59384

| AM<br>SK... | | | | | |
|---|---|---|---|---|---|
| MW (520-1605 kHz) | 1000 kHz<br>+1kHz<br>via 33 nF | A | C1053/1054 | | 1 max. ~<br>(= $f_o$ 5105) |
| | | | | 1<br>S5104<br>S5103 | 1 max. ~<br>+ symm. |
| | /00/28/29:<br>452 kHz<br>/15: 470 kHz<br>/22: 460 kHz | | | 1<br>S5111<br>S5112 | 1 min. ~ |
| 2<br>LW (150-255 kHz) | 147 kHz<br>+ 1 kHz<br>via 33 nF | A | C1053/1054<br>Max.cap. | S5115 | 1 max. ~ |
| MW (520-1605 kHz) | 1635 kHz<br>+ 1 kHz<br>via 33 nF | | C1053/1054<br>Min.cap. | C2123 | |
| MW | 550 kHz<br>+ 1 kHz<br>via 33 nF | B | C1053/1054 | S5051 | 1 max. ~ |
| | 1500 kHz<br>+ 1 kHz<br>via 33 nF | | | C2122 | |
| LW | 155 kHz<br>+ 1 kHz<br>via 33 nF | | | S5109 | |
| | | | C1053/1054<br>Max.cap. | R3134 | Ind. 1009 at 0 |

Repeat - Herhalen - Répéter - Wiederholen - Ricomminciare - Repetera - Gentage - Gjentagelse - Toista

| FM<br>SK... | | | | | |
|---|---|---|---|---|---|
| FM (87.5-104 MHz) | 3<br>10.7 MHz<br>Δf = 250 kHz<br>(50 Hz)<br>via 5 nF | C | | 1<br>S5106<br>S5102<br>S5101<br>S5107 | 4 2 via 100 kΩ<br>5 |
| | 98 MHz<br>Δf = 250 kHz<br>(50 Hz) | D | S410/414 | S413<br>S412 | 2 via 100 kΩ |

Repeat - Herhalen - Répéter - Wiederholen - Ricomminciare - Repetera - Gentage - Gjentagelse - Toista

CS59385

**Stereodecoder**

| | | | | | |
|---|---|---|---|---|---|
| FM (87.5-104 MHz) | | | | R3180 | 3<br>76 kHz ± 300 Hz<br>via 10 MΩ |
| | 98 MHz<br>Multiplex<br>(1 kHz)<br>4...12 μV | D | S410/414 | R3167 | 6 |
| | 98 MHz<br>Pilot+R+1 kHz<br>(pilot+L+1 kHz) | | | R3176 | Min L 4<br>via 100 kΩ<br>(Min R) 5 |

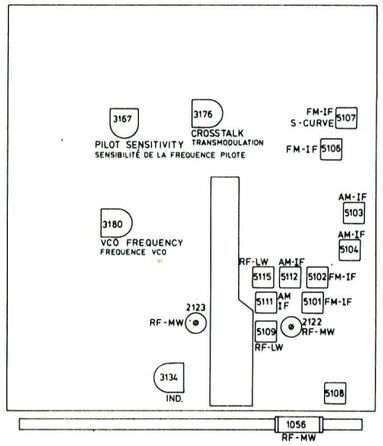


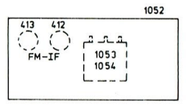


13231C2

D

1 Die Kerne der Spulen mit der Oberseite der Spulenbuchse gleichstellen.

2 C2122 und C2123 zuvor in die Mittelstellung bringen.

3 Unterbrich E

4 Justier auf maximale Höhe und Symmetrie.

5 Schliesse E

Justiere auf maximale Schräge und Symmetrie der "S"-Kurve. S5107

6 R3167 zuerst bis zum Anschlag drehen wo der Stereoindikator gelöscht ist, danach auf eine solche Weise einstellen, dass der Indikator gerade brennt.

I

1 Girare i nuclei delle bobine perche siano alla stessa altezza che l'alto della bussola di bobina.

2 Mettere prima C2122 e C2123 in posizione intermedia.

3 Interrompere E

4 Regolare per altezza e simmetria massima

5 Chiudere E

Regolare per pendenza e simmetria massima della curva ad "S". S5107

6 Ruotare prima R3167 fino all'arresto, l'indicazione della stereofonica si spegne allora. Regolare poi perchè l'indicazione si accende appena.

GB

1 Turn out the cores of the coils so that these cores are flush with the upper edges of the coil cans.

2 First set C2122 and C2123 to mid-position.

3 Interrupt E

4 Adjust for max. amplitude and symmetry

5 Close E

Adjust for max. slope and symmetry of the "S" curve S5107.

6 First turn R3167 to the stop where the stereo indicator is extinguished, then adjust in such a way that the indicator will just light.

NL

1 De kernen van de spoelen gelijkzetten met de bovenkant van de spoelbus.

2 Zet eerst C2122 en C2123 in de middenstand.

3 Open brug E

4 Afregelen op maximum hoogte en symmetrie

5 Sluit brug E

S-kromme controleren op lineariteit en symmetrie. Eventueel S5107 naregelen.

6 R3167 eerst tegen de aanslag draaien waarbij de stereo-indikator gedoofd is en vervolgens zodanig afregelen dat de indikator juist gaat branden.

F

1 Tourner les noyaux des bobines pour qu'ils soient à la même hauteur que la partie supérieure de la douille de bobine.

2 Mettre C2122 et C2123 au préalable, en position médiane.

3 Interrompre E

4 Régler à la hauteur et la symétrie max.

5 Fermer E

Régler à la pente et à la symétrie max. de la courbe "S". S5107

6 Tourner d'abord R3167 jusqu'à la butée, l'indication stéréo s'éteind, régler ensuite pour que l'indication s'allume de justesse.

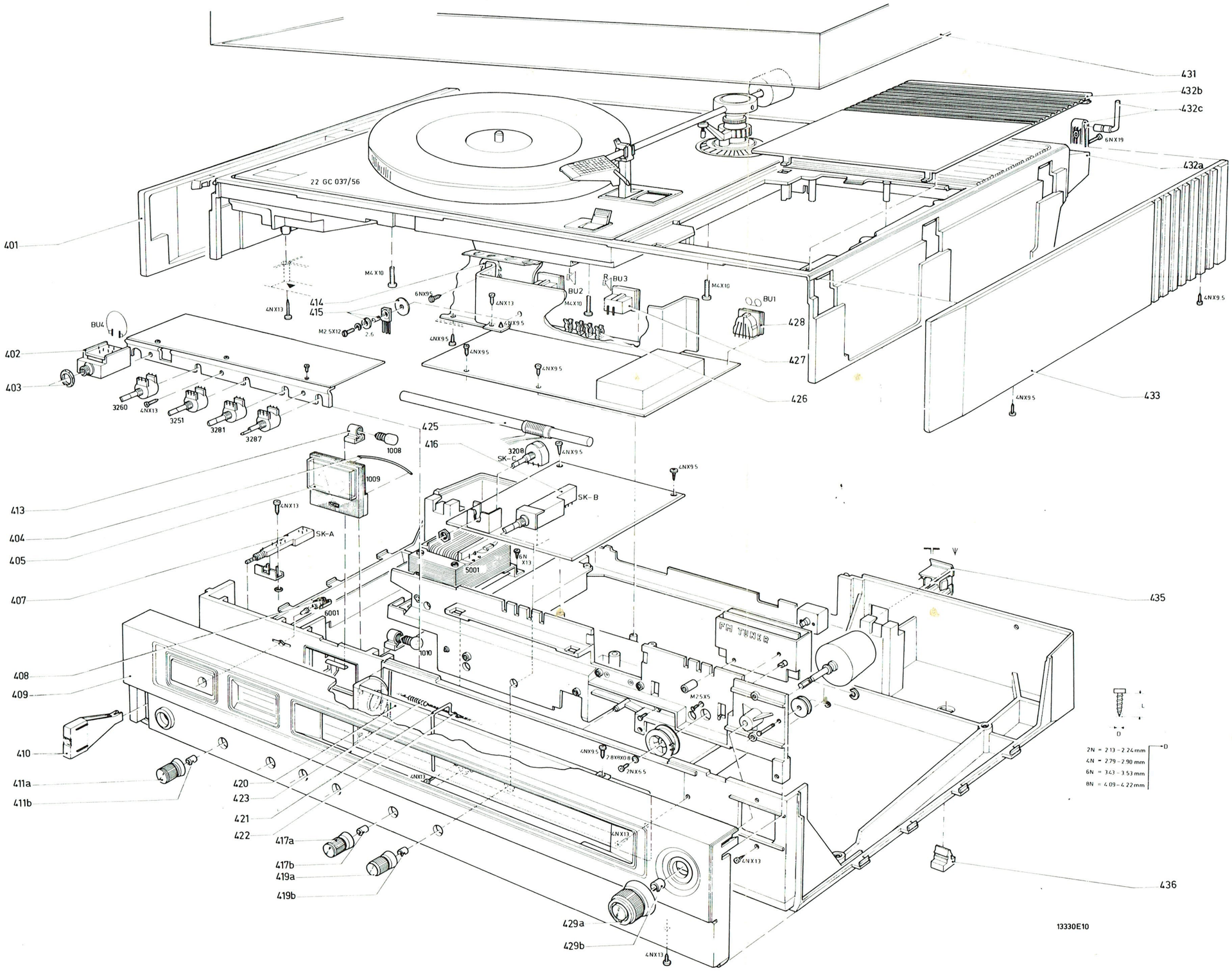


| | |
|---|---|
| 401 | 4822 426 30082 |
| 402 | 4822 267 30277 |
| 403 | 4822 505 10571 |
| 404 | 4822 492 62111 |
| 405 | 4822 347 10181 |
| 407 | 4822 276 10557 |
| 408 | 4822 256 90201 |
| 409/00/05/ 15/22/29 | 4822 426 50228 |
| 409/28 | 4822 426 50246 |
| 410 | 4822 410 21922 |
| 411 a+b | 4822 413 30717 |
| 413 | 4822 255 10007 |
| 414 | 5322 390 20019 |
| 415 | 4822 255 40115 |
| 416 | 4822 278 90326 |
| 417 a+b | 4822 413 30718 |
| 419 a+b | 4822 413 30719 |
| 420 | 4822 333 50546 |
| 421 | 4822 450 80573 |
| 422 | 4822 321 30215 |
| 423 | 4822 492 31225 |
| 425 | 4822 158 60405 |
| 426 | 4822 492 60063 |
| 427 | 4822 267 30264 |
| 428 | 4822 267 40209 |
| 429 a+b | 4822 413 40756 |
| 431 | 4822 426 60126 |
| 432 a+b+c | 4822 426 40119 |
| 432 b | 4822 454 10566 |
| 432 c | 4822 417 10631 |
| 433 | 4822 426 30083 |
| 435 | 4822 267 40129 |
| 436 | 4822 462 70993 |

CS59386

# Hi-Fi Record-player 22GC037/55 /56/57/58/59

Service
Service
Service

# Service Manual

(GB) For the service data of the above-mentioned set we refer to the Service Manual of the 22GC037/00.
For the connection of the motor, see Fig. 1.
For the connection of the p.u. arm see Fig. 2.

(F) Pour la documentation de service de cet appareil se référer à celle du 22GC037/00.
La connexion du moteur est représentée voir Fig. 1.
La connexion du bras de lecture est resprésentée voir Fig. 2.

(I) Per i dati di servizio del sopra menzionato apparecchio riferirsi alla documentazione del 22GC037/00.
Il collegamento del motore si trova Fig. 1.
Il collegamento del giradischi si trova Fig. 2.

(S) Beträffande service är denna skivspelare identisk med 22GC037/00.
Anslutning av motor se Fig. 1.
Anslutning av tonarmen se Fig. 2.

(N) For servicedata for ovennevnte apparat vises til Service Manual 22GC037/00.
For motor tilkobling se Fig. 1.
For tilkoblingen av pick-up armen se Fig. 2.

(NL) Voor de service-gegevens van bovengenoemd apparaat verwijzen we naar de dokumentatie van de 22GC037/00.
Voor motoraansluiting zie Fig. 1.
Voor p.u. armaansluiting zie Fig. 2.

(D) Für die Service-Daten des obengenannten Geräts verweisen wir auf die Kundendienst-anleitung von 22GC037/00.
Für Motoranschluss, siehe Abb. 1.
Für Tonarmanschluss, siehe Abb. 2.

(E) Para los datos de servicio del aparato arriba mencionado se refiere a la documentación del 22GC037/00 empero.
Para el conexionado del motor véase a la Fig. 1.
Para el conexionado del fono captor véase a la Fig. 2

(DK) Servicedata for ovennævnte apparat findes i service manual for 22GC037/00.
For motorforbindelser, se Fig. 1.
For tilslutning of pick-uparmen, se Fig. 2.

(SF) Yllamainitun koneen huoltoarvoissa viittaamme 22GC037/00.
Moottorin kytkentä kuvan 1 mukaan.
Äänivarren kytkentä kuvan 2 mukaan.

DocumentationTechnique Service Dokumentation Documentazione di Servizio Huolte-Ohje Manual de Servicio Manual de Serviçio
Subject to modification
4822 726 12071
Printed in The Netherlands
CS58147

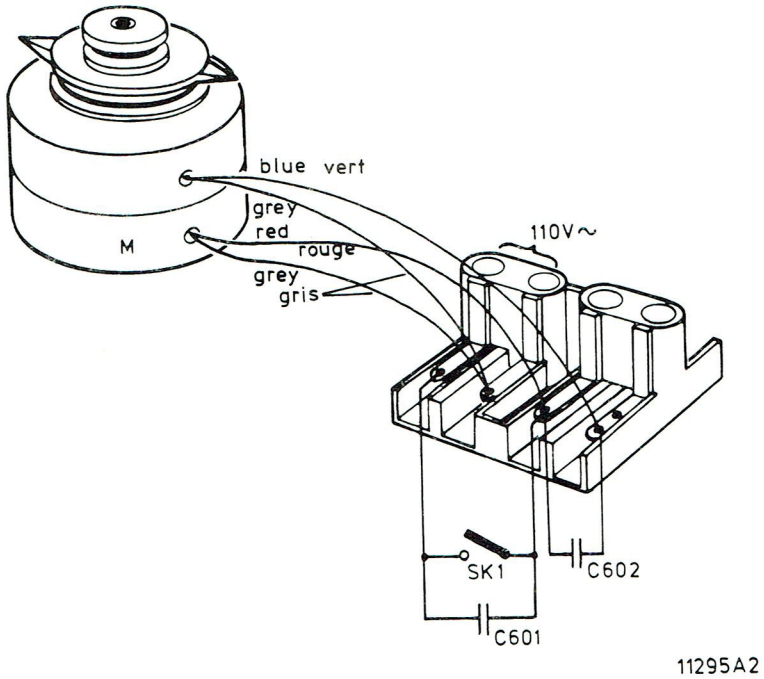
blue vert
grey
red
rouge
M
grey
gris
110V~
SK1
C602
C601
11295A2

Fig. 1

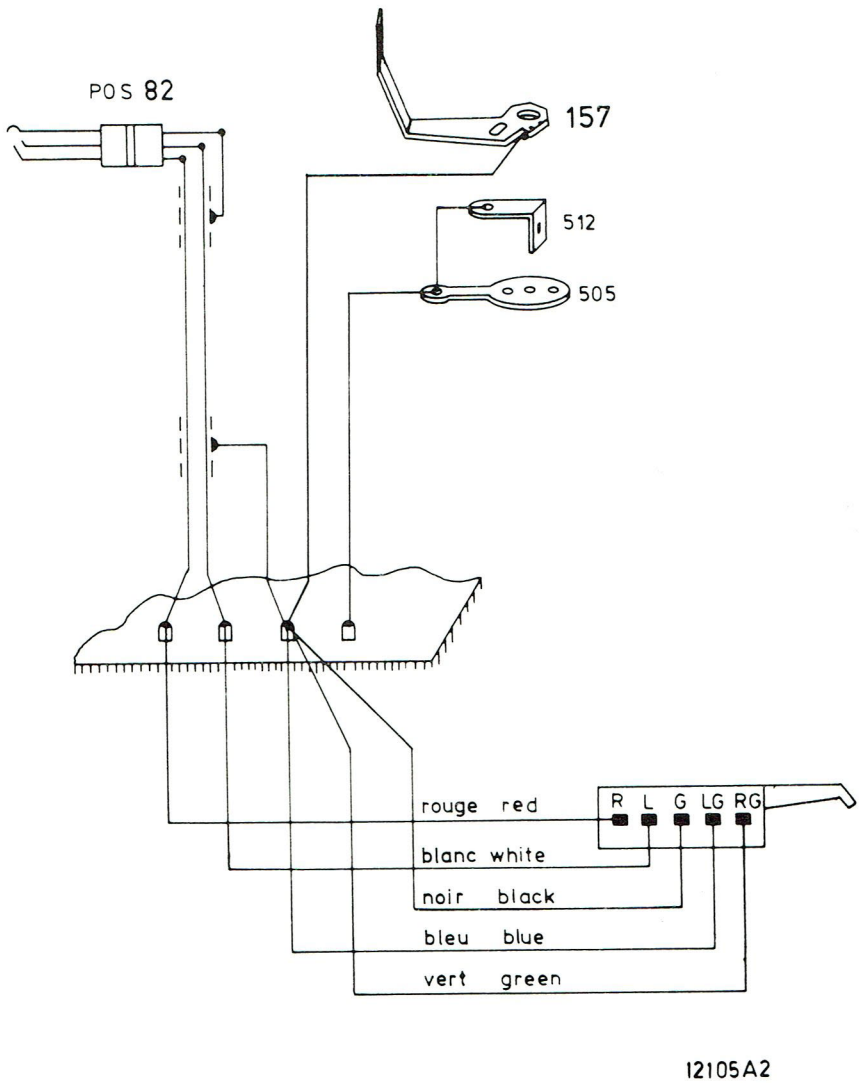
POS 82
157
512
505
rouge red
blanc white
noir black
bleu blue
vert green
R L G LG RG
12105A2

Fig. 2

Hi-Fi record player 22GC037/00

Service
Service
Service

# Service Manual

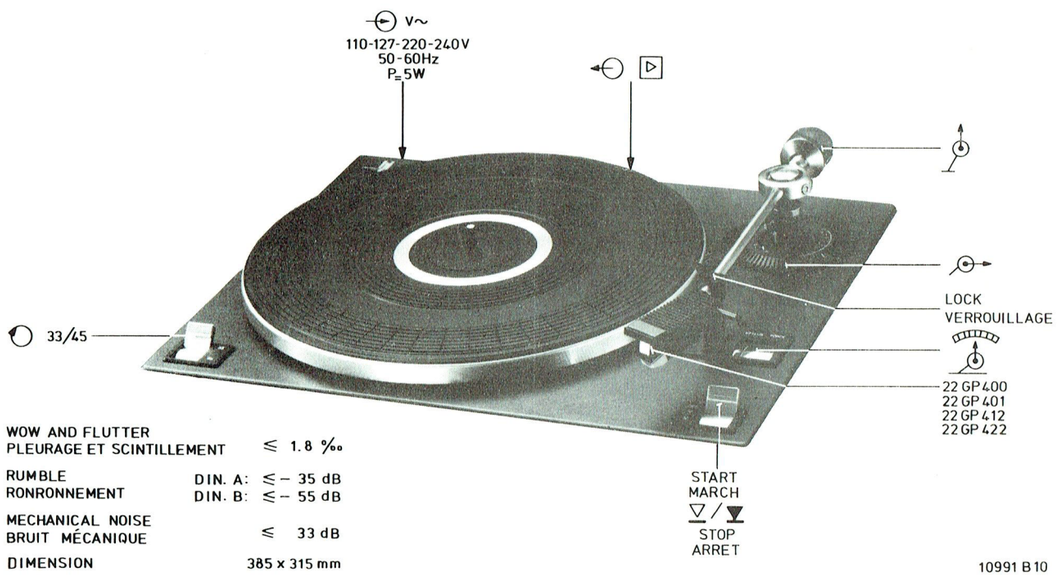


| | | |
|---|---|---|
| WOW AND FLUTTER<br>PLEURAGE ET SCINTILLEMENT | | ≤ 1.8 ‰ |
| RUMBLE<br>RONRONNEMENT | DIN. A:<br>DIN. B: | ≤ − 35 dB<br>≤ − 55 dB |
| MECHANICAL NOISE<br>BRUIT MÉCANIQUE | | ≤ 33 dB |
| DIMENSION | | 385 x 315 mm |

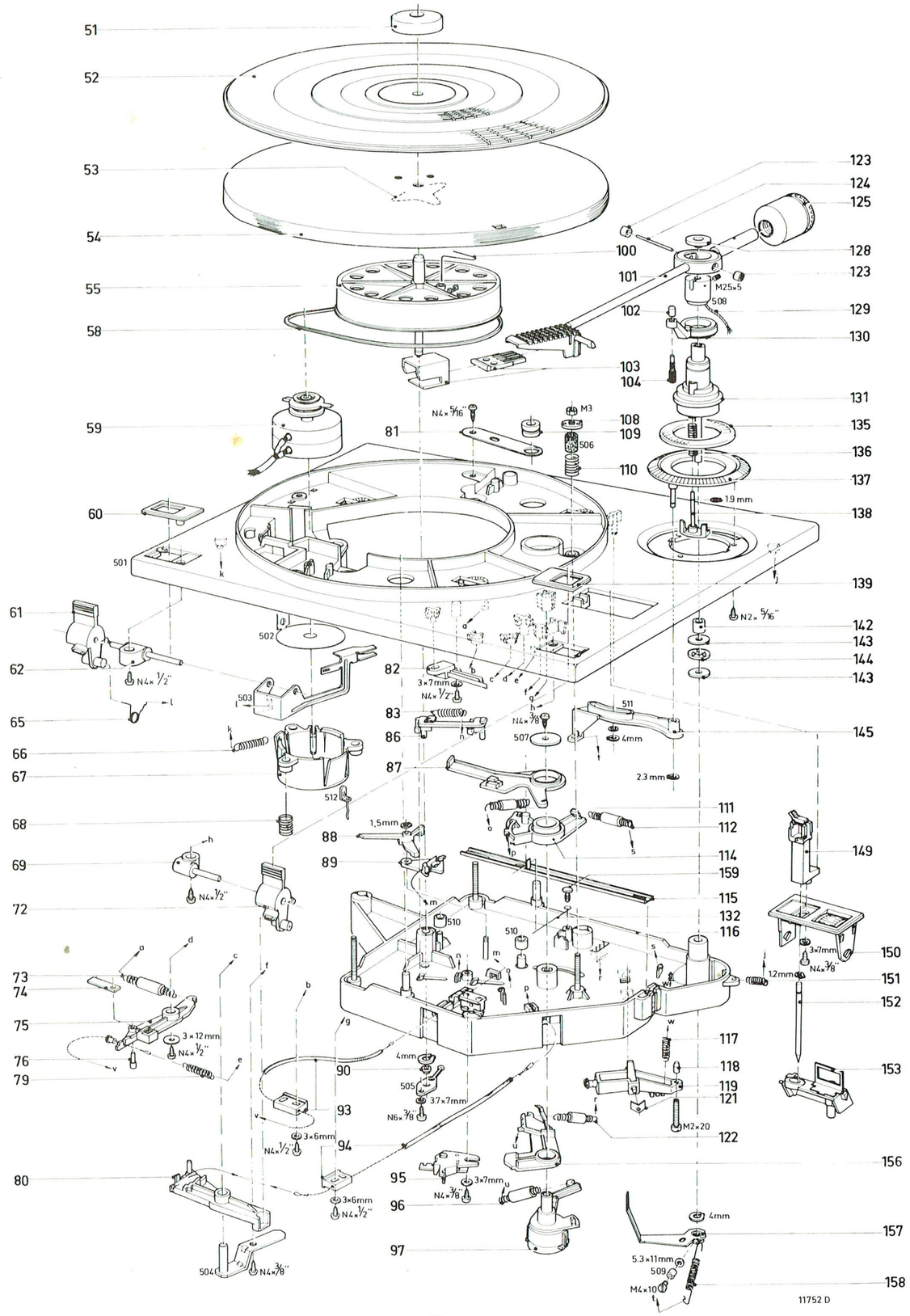


Fig. 1

DocumentationTechnique Service Dokumentation Documentazione di Servizio Huolte-Ohje Manual de Servicio Manual de Serviçio

Subject to modification

4822 726 12008

Printed in The Netherlands

CS57681

TURNTABLE HEIGT
HAUTEUR DU PLATEAU

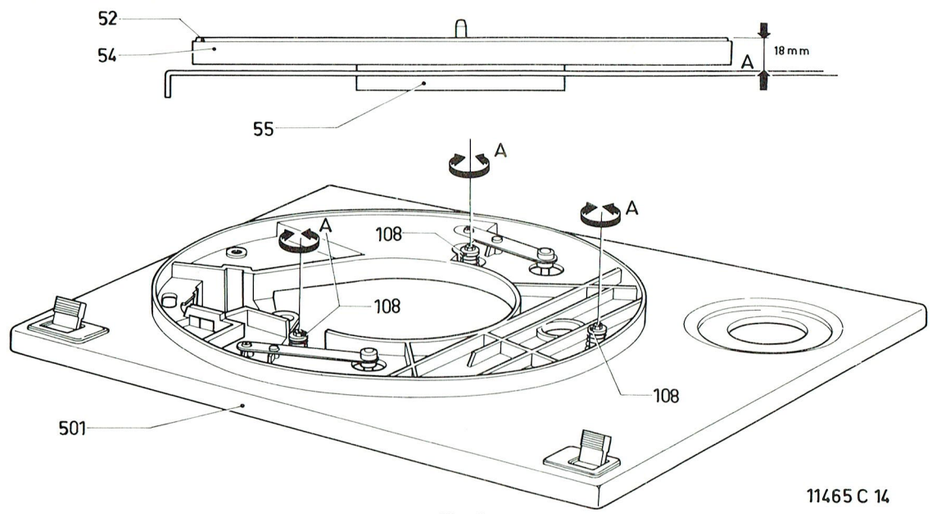


Fig. 2

AUTOMATIC STOP
ARRET AUTOMATIQUE

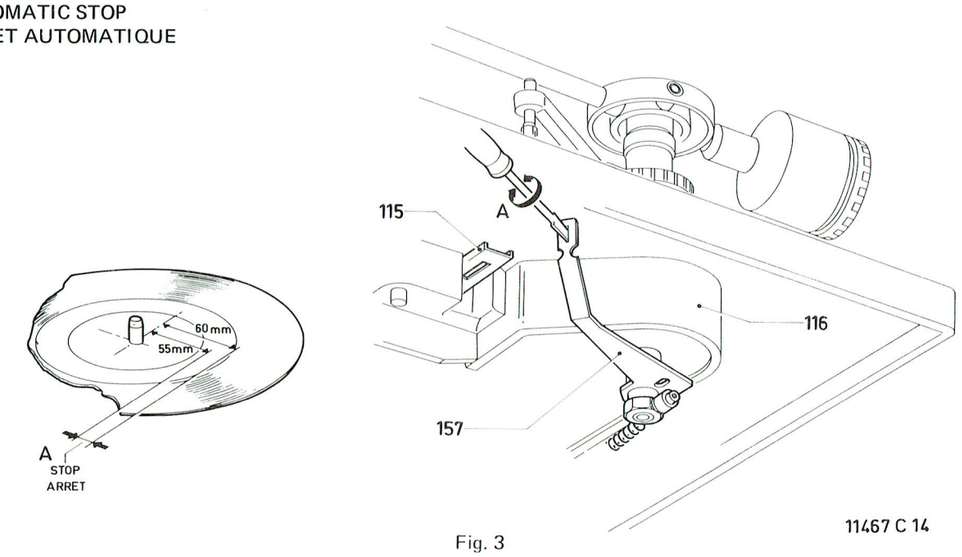


Fig. 3

BOWDEN CABLE POS. 93
CABLE BOWDEN POS. 93

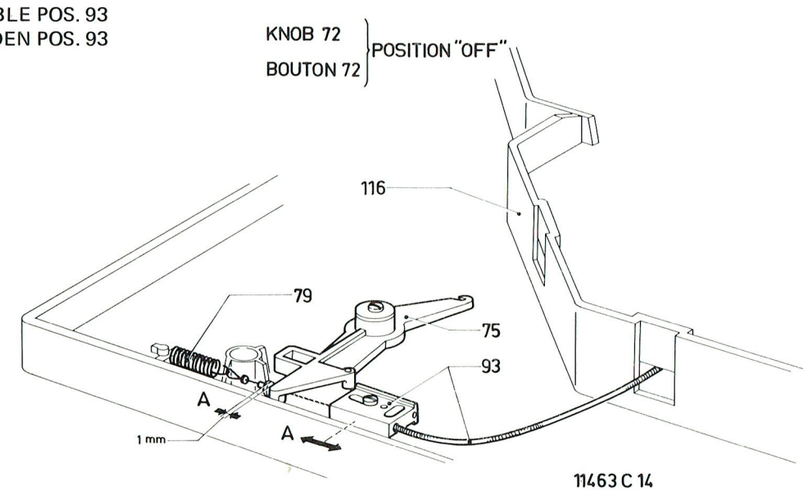


Fig. 4

BOWDEN CABLE POS. 94
CABLE BOWDEN POS. 94

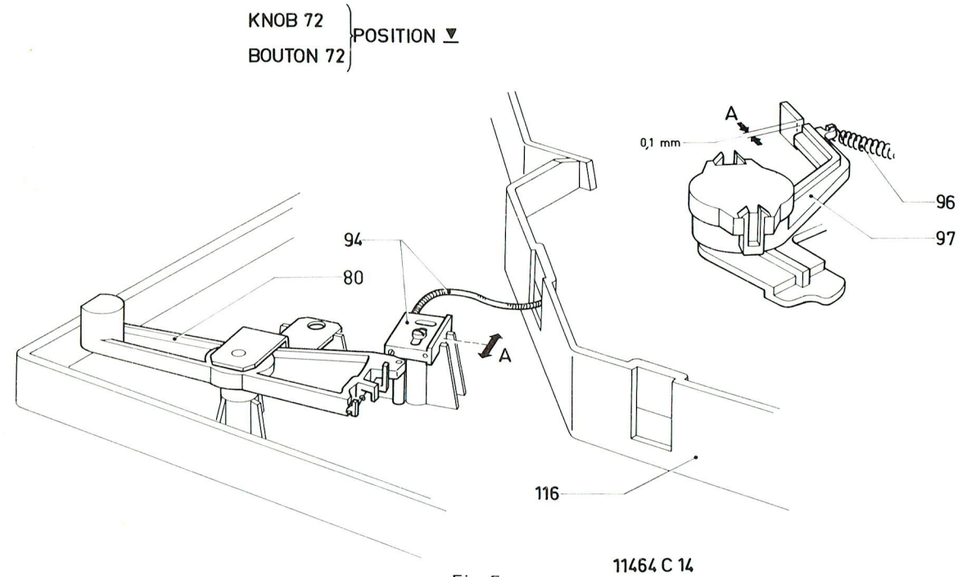


Fig. 5

LIFT MANUAL
LEVIER MANUEL

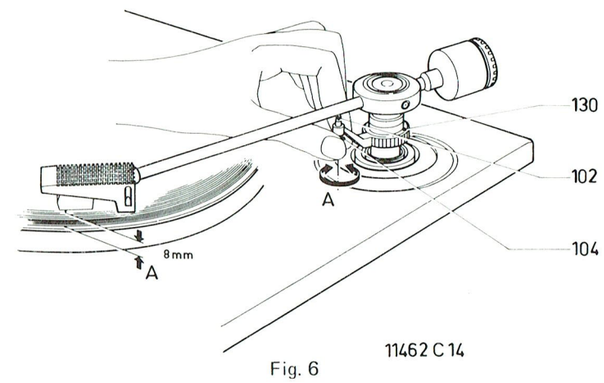


Fig. 6

FREE RUNNING PU ARM 101
LIBERATION DU BRAS DE LECTURE 101

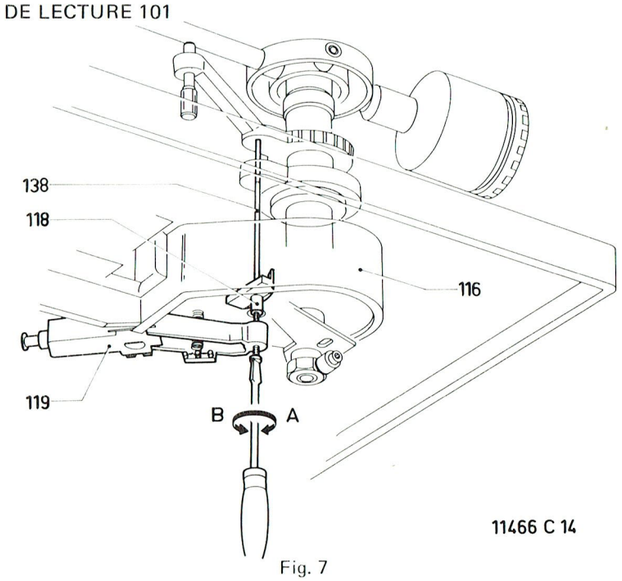


Fig. 7

SEE TEXT
VOIR TEXTE

CS57682

(GB) SEE VOIR Fig. 7

1. Lift in position ▼
2. PU arm near PU arm support
3. Turn the screw with cap. 118 so far clockwise (A) that, by means of lift piece 138, the PU arm just starts lifting.
4. Turn the screw two revolutions counterclockwise (B).

(NL)

1. Lift in positie ▼
2. P.U. arm naast P.U. arm steun.
3. Schroef met dopje 118 zover rechtsom (A) draaien totdat d.m.v. liftstuk 138 de P.U. arm juist gaat liften.
4. Daarna de schroef twee hele omwentelingen linksom (B) terug draaien.

(F)

1. Commande de montée/des cente bras de lecture sur ▼
2. Bras de lecture à côté du support.
3. Tourner la vis avec capuchon 118 aussi loin dans le sens horaire (A) gue grâce à la pièce de levage 138, le bras de lecture se soulève à peine.
4. Resserer la vis de deux tours complets dans le sens anti-horaire (B).

(D)

1. Lift in Stellung ▼
2. Tonarm neben Tonarmstütze
3. Schraube mit Kappe 118 so weit linksherum - drehen (A), dass durch Liftstück 138, der Tonarm sich gerade anhebt.
4. Schraube zwei Umdrehungen linksherumdrehen (B).

(I)

1. Controllo devazione/discesa del braccio di lettura su ▼
2. Braccio di lettura accanto al suo supporto.
3. Allentare la vite col capuccio 118 il piu lontano possibile nel senso orario (A) fino a quando grazie al pezzo di elevazione 138, il braccio si solleva a peu apena.
4. Stringere la vite di due giri completi nel senso antiorario (B).

| | | |
|---|---|---|
| C601 | 4700 pF ± 20% 400 V | 4822 122 10113 |
| C602 (50 Hz) | 0,22 μF ± 10% 400 V | 4822 121 40181 |
| C602 (60 Hz) | 0,18 μF ± 10% 400 V | 4822 121 40011 |

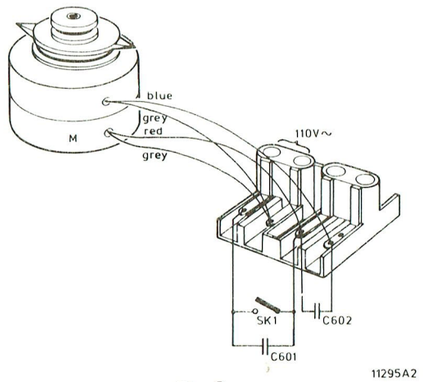


Fig. 8

(S)

1. Tonarmslyften i läge. ▼
2. Tonarmen nära tonarmsstödet.
3. Vrid skruven med käpa 118 så långt medurs (A) att tonarmen via stycke 138 precis börjar höjas.
4. Vrid skruven två varv moturs (B).

(DK)

1. Løft i stilling ▼
2. Pick-uparmen lidt væk fra pick-upstøtten.
3. Drej skruen med kappe 118 så meget højre om (A) at løftestykket 138 lige netop begynder at løfte pick-uparmen.
4. Drej skruen to omgange venstre om (B).

(N)

1. Løfteanordning i stilling ▼
2. PU-arm nær pu-arm støtte
3. Drei skrue med kappe 118 så langt med urviseren (A) at, med hjelp av løftestykke 138, pu-armen såvidt begynner å løfte.
4. Drei skruen to omdreininger mot urviseren (B).

(SF)

1. Nostolaite asennossa ▼
2. Äänivarsi lähelle äänivarren tukea.
3. Käännä ruuvia hattuineen 118 niin paljon myötäpäivään (A), että nosto-osan 138 avulla äänivarsi alkaa juuri ja jurri nousta.
4. Käännä ruuvia kaksi kierrosta vastapäivään (B).

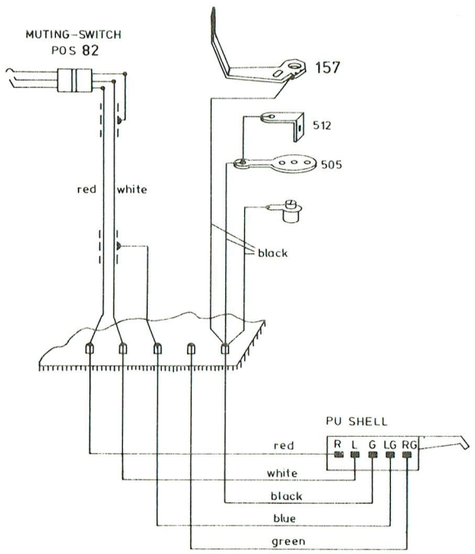


Fig. 9

| | | |
|---|---|---|
| 51 | | 4822 532 60579 |
| 52 | | 4822 466 50117 |
| 53 | | 4822 492 61215 |
| 54 | | 4822 528 10319 |
| 55 | | 4822 528 90266 |
| 58 | | 4822 358 30122 |
| 59 | (50 Hz) | 4822 361 70292 |
| 59 | (60 Hz) | 4822 361 70295 |
| 60 | | 4822 454 30262 |
| 61 | (silver, argent) | 4822 411 50434 |
| 61 | (black, noir) | 4822 411 50439 |
| 62 | | 4822 535 70512 |
| 65 | | 4822 492 40686 |
| 66 | | 4822 492 31367 |
| 67 | | 4822 462 70913 |
| 68 | | 4822 492 50845 |
| 69 | | 4822 535 70513 |
| 72 | (silver, argent) | 4822 411 50434 |
| 72 | (black, noir) | 4822 411 50439 |
| 73 | | 4822 492 31362 |
| 74 | | 4822 492 62082 |
| 75 | | 4822 402 30094 |
| 76 | | 4822 535 91064 |
| 79 | | 4822 492 31361 |
| 80 | | 4822 402 60571 |
| 81 | | 4822 402 60565 |
| 82 | | 4822 278 90373 |
| 83 | | 4822 492 31366 |
| 86 | | 4822 402 60567 |
| 87 | | 4822 402 30092 |
| 88 | | 4822 402 60566 |
| 89 | | 4822 402 60569 |
| 90 | | 4822 520 10379 |
| 93 | | 4822 321 30159 |
| 94 | | 4822 321 30158 |
| 95 | | 4822 277 60065 |
| 96 | | 4822 492 31364 |
| 97 | | 4822 402 60573 |
| 100 | | 4822 492 40687 |
| 101+123+124 +128 +129+ 508 | | 4822 251 70154 |
| 102 | | 4822 462 71076 |
| 103 | | 4822 444 30169 |
| 104 | | 4822 535 80551 |
| 108 | | 4822 532 10718 |
| 109 | | 4822 325 80066 |
| 110 | | 4822 492 31359 |
| 111 | | 4822 492 31358 |
| 112 | | 4822 492 31356 |
| 114 | | 4822 402 30093 |
| 115 | | 4822 402 60564 |
| 116 | | 4822 464 50061 |
| 117 | | 4822 492 31365 |
| 118 | | 4822 462 71076 |
| 119 | | 4822 535 70514 |
| 121 | | 4822 492 40689 |
| 122 | | 4822 492 31145 |
| 123 | | 4822 462 50205 |
| 124 | | 4822 535 60031 |
| 125 | | 4822 691 30066 |
| 128 | | 4822 460 20166 |
| 129 | | 4822 323 50054 |
| 130 | | 4822 402 60568 |
| 131+136+138 | | 4822 402 60574 |
| 132 | | 4822 492 40688 |
| 135 | | 4822 454 30261 |
| 136 | | 4822 492 31355 |
| 137 | | 4822 413 10148 |
| 138 | | 4822 535 70511 |
| 139 | | 4822 454 30264 |
| 142 | | 4822 532 10719 |
| 143 | | 4822 532 10716 |
| 144 | | 4822 520 10381 |
| 145 | | 4822 402 50141 |
| 149 | | 4822 402 60576 |
| 150 | | 4822 454 30263 |
| 151 | | 4822 492 31367 |
| 152 | | 4822 535 60029 |
| 153 | | 4822 691 30067 |
| 156 | | 4822 402 60572 |
| 157 | | 4822 402 60575 |
| 158 | | 4822 492 31363 |
| 159 | | 4822 462 71079 |

(GB)

Safety regulations require that the set be restored to its original condition and that parts which are identical with those specified, be used.

(NL)

Veiligheidsbepalingen vereisen, dat het apparaat bij reparatie in zijn oorspronkelijke toestand wordt teruggebracht en dat onderdelen, identiek aan de gespecificeerde, worden toegepast.

(F)

Les normes de sécurité exigent que l'appareil soit remis à l'état d'origine et que soient utilisées les pièces de rechange identiques à celles spécifiées.

(D)

Die Sicherheitsvorschriften erfordern, dass das Gerät sich nach der Reparatur in seinem originalen Zustand befindet und dass die benutzten Einzelteile den aufgeführten Teilen identisch sind.

(I)

Le norme di sicurezza esigono che l'apparecchio venga rimesso nelle condizioni originali e che siano utilizzati i pezzi di ricambio identici a quelli specificati.

(S)

Säkerhetsbestämmelserna kräver att varje reparation skall utföras korrekt med hänsyn till ursprunglig placering av komponenter, ledningar etc. och med användning af föreskrivna reservdelar.

(DK)

Myndighedernes sikkerheds- og radiostøjbestemmelser kræver, at enhver reparation skal udføres korrekt m.h.t. overholdelse af originalplacering og montering af komponenter, ledningsbundter, etc., og ved anvendelse af de foreskrevne reservedele.

(N)

Sikkerhetsbestemmelser kreves at apparatet blir gjennopprettet til orignial utførelse og at deler som er identiske med de som er spesifisert, blir benyttet.

(SF)

Korjatessa laitetta on turvallisuussyistä ehdottomasti eneteltävä oikein ja käytettävä tehtaan määräämiä alkuperäisvaraosia.

Service
Service
Service

# Information

1977-08-04

HIFI RECORD PLAYER 22GC037

A77-428

In the 22GC037, from LF01 on, V-plate 116, bearing bush 142 and the 2 washers 143 have been changed. For service purposes, we supply the changed V-plate only, under the old codenumber 4822 464 50061.
Codenumber new bearing bush 142 : 4822 532 20667
Codenumber new washers 143 : 4822 532 10724

When V-plate 116 is exchanged in sets marked LF00 and up, also the new bearing bush 142 and the new washers 143 have to be fitted.





Printed in the Netherlands