Continental Edison

Service Après-vente BP 110 - 91302 MASSY

SCHEMA ET LISTES DES PIECES DETACHEES DE LA CHAINE COMPACTE STEREOPHONIQUE CR 7762

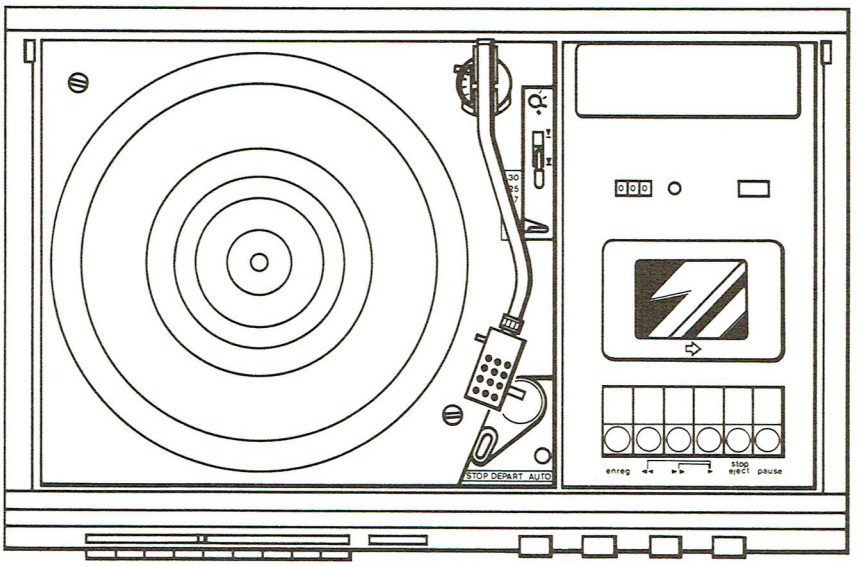

Caractéristiques principales

TYPE D'APPAREIL	: Chaine stéréophonique comprenant : - 1 platine tourne-disques, 1 amplificateur, 1 récepteur de radio, 1 enregistreur-lecteur de cassettes. - 2 enceintes acoustiques.
ALIMENTATION	: 220 V 50 Hz avec possibilité d'adaptation pour fonctionnement en 120 V.
CONSOMMATION	: 80 VA à la puissance nominale.
FUSIBLE DE PROTECTION	: 0,5 A.
PRISES	: Prise antenne MF coaxiale 75 Ω . Prise antenne MA pour les OC. 2 prises enceintes : Z = 8 Ω . Prise casque à coupure Z = 4 à 600 Ω . Prise microphone : 1 à 10mV/10 μ bar. Ze = 10 K Ω
DIMENSIONS	: L : 550, H 170, P 360 mm.
POIDS	: 7,2 kg.
ACCESSOIRES JOINTS A L'APPAREIL	: 1 antenne d'intérieur MF 75 Ω . 1 antenne d'intérieur MA. 1 centreur 45 tr/mn. 1 distributeur 33 tr/mn. 1 distributeur 45 tr/mn. 1 microphone. 1 cassette C 30. 1 fusible 0,8 A (adaptation en 120 V).

A - AMPLIFICATEUR

PUISSANCE NOMINALE DE SORTIE	: 2 × 8 W à 1 kHz pour une distorsion ⩽ 0,5%.
COURBE DE REPONSE	: 15 Hz à 30 KHz à - 3dB.
ACTION DES TONALITES	Graves + 13 dB - 20 dB à 40 Hz Aiguës + 12 dB - 20 dB à 16 KHz

B - PLATINE TOURNE-DISQUES RC 2030

TYPE	: Platine tourne-disques automatique.
VITESSES DE ROTATION	: 33 - 45 tr/mn.
REGLAGES DU BRAS	: Force d'appui. Compensation de la force centripète. Tombée du bras sur le premier sillon du disque. Hauteur du bras.
TYPE DE LA CELLULE	: STC 47 S céramique.
TYPE DE LA POINTE	: Saphir sphérique.
FORCE D'APPUI	: 4 grammes.

C - RECEPTEUR RADIO

1°) EN MF AVEC DECODEUR STEREO

GAMME D'ONDES REÇUES	: 87,3 à 104 MHz.
SENSIBILITE HF UTILE	: En mono : 2 μ V pour S/B 26 dB et excursion 40 KHZ.

2°) EN MA

GAMMES D'ONDES REÇUES	: GO 148 à 272 KHz. PO 520 à 1620 KHz. OC 5,85 à 12,5 MHz.
ANTENNES	Cadre pour la réception des PO - GO. Extérieure pour la réception des OC.

D - ENREGISTREUR-LECTEUR DE CASSETTES

CASSETTES UTILISABLES	: Cassettes à bande à oxyde de fer, de chrome ou ferro-chrome.
NOMBRE DE PISTES	: 4 utilisées 2 à 2.
VITESSE DE DEFILEMENT	: 4,75 cm/s

E - ENCEINTES ACOUSTIQUES

IMPEDANCE	: 8 Ω.
EQUIPEMENT	: 2 haut-parleurs : 1 « graves » 17 cm. 1 « aiguës » 6,5 cm.
PUISSANCE ADMISSIBLE	10 W.
DIMENSIONS EXTERIEURES	: L 275, H 400, P 150mm.
POIDS	: 4,1 kg. chacune

SCHEMA DE PRINCIPE HF-FI AMPLI BF – ALIMENTATION

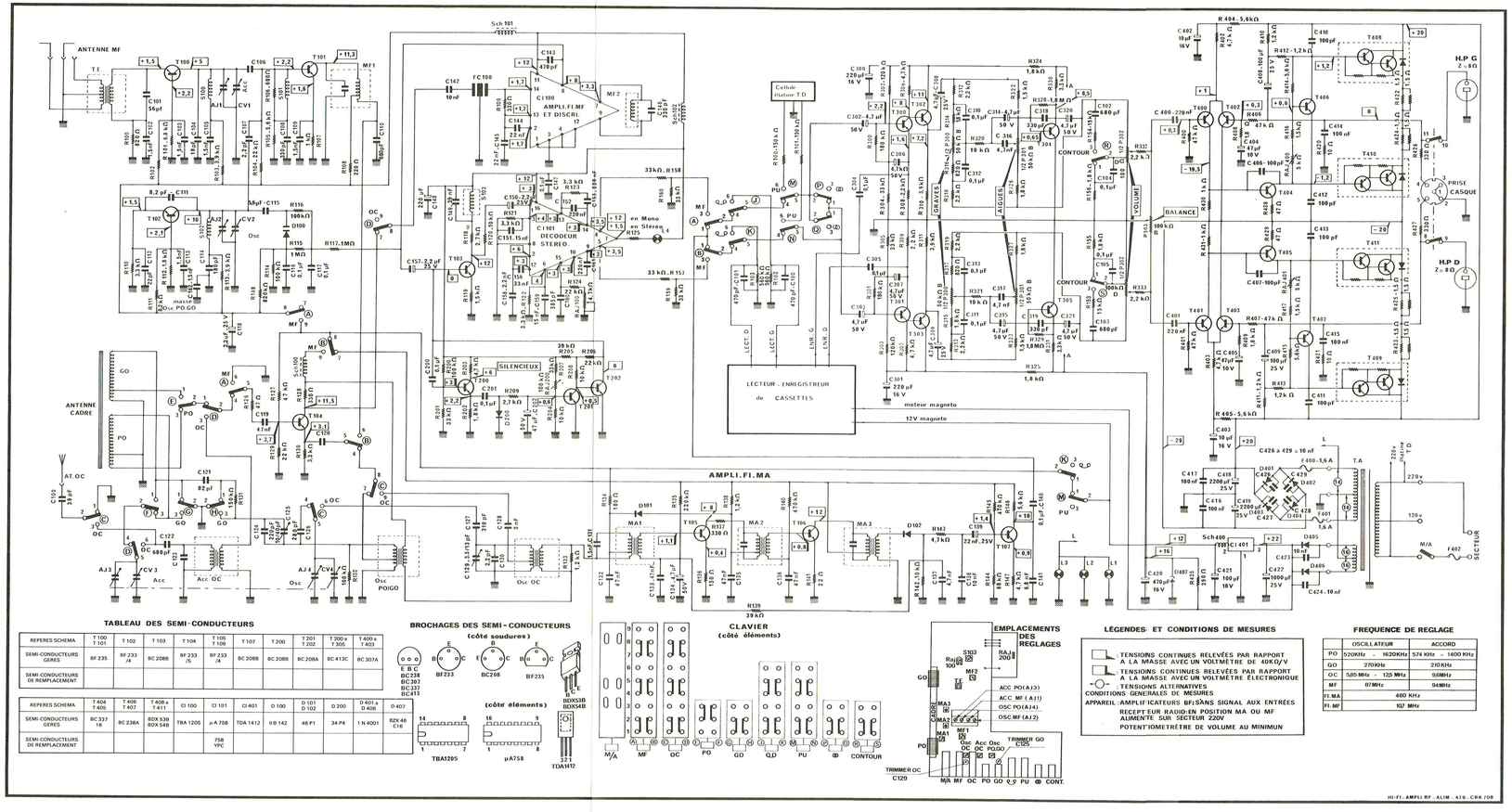

TABLEAU DES SEMI-CONDUCTEURS

REPERES SCHEMA	T 100 / T 101	T 102	T 103	T 104	T 105 / T 106	T 107	T 200	T 201 / T 202	T 300 à T 305	T 400 à T 403
SEMI-CONDUCTEURS GERMS	BF 235	BF 233 /A	BC 208B	BF 233 /S	BF 233 /A	BC 208B	BC 208B	BC 208A	BC 413C	BC 307A
SEMI-CONDUCTEURS DE REMPLACEMENT										

REPERES SCHEMA	T 404 / T 405	T 406 / T 407	T 408 à T 411	CI 100	CI 101	CI 401	D 100	D 101 / D 102	D 200	D 401 à D 406	D 407
SEMI-CONDUCTEURS GERMS	BC 337 16	BC 238A	BDX 53B BDX 54B	TBA 1205	μA 758	TDA 1412	B B 142	46 P1	34 P4	1 N 4001	BZX 46 C16
SEMI-CONDUCTEURS DE REMPLACEMENT					758 YPC						

BROCHAGES DES SEMI-CONDUCTEURS

(côté soudures)

(côté éléments)

EMPLACEMENTS DES REGLAGES

LEGENDES ET CONDITIONS DE MESURES

TENSIONS CONTINUES RELEVÉES PAR RAPPORT A LA MASSE AVEC UN VOLTMÈTRE DE 40KΩ/V

TENSIONS CONTINUES RELEVÉES PAR RAPPORT A LA MASSE AVEC UN VOLTMÈTRE ÉLECTRONIQUE

TENSIONS ALTERNATIVES

CONDITIONS GENERALES DE MESURES

APPAREIL :AMPLIFICATEURS BF:SANS SIGNAL AUX ENTRÉES
RECEPTEUR RADIO:EN POSITION MA OU MF
ALIMENTE SUR SECTEUR 220V
POTENTIOMETRETRE DE VOLUME AU MINIMUM

FREQUENCE DE REGLAGE

	OSCILLATEUR	ACCORD
PO	520KHz - 1620KHz	574 KHz - 1400 KHz
GO	270KHz	210 KHz
OC	5,85 MHz - 12,5 MHz	9,6MHz
MF	67 MHz	94MHz
FI.MA	480 KHz	
FI.MF	107 MHz	

SCHEMA DE PRINCIPE DE L'ENREGISTREUR-LECTEUR

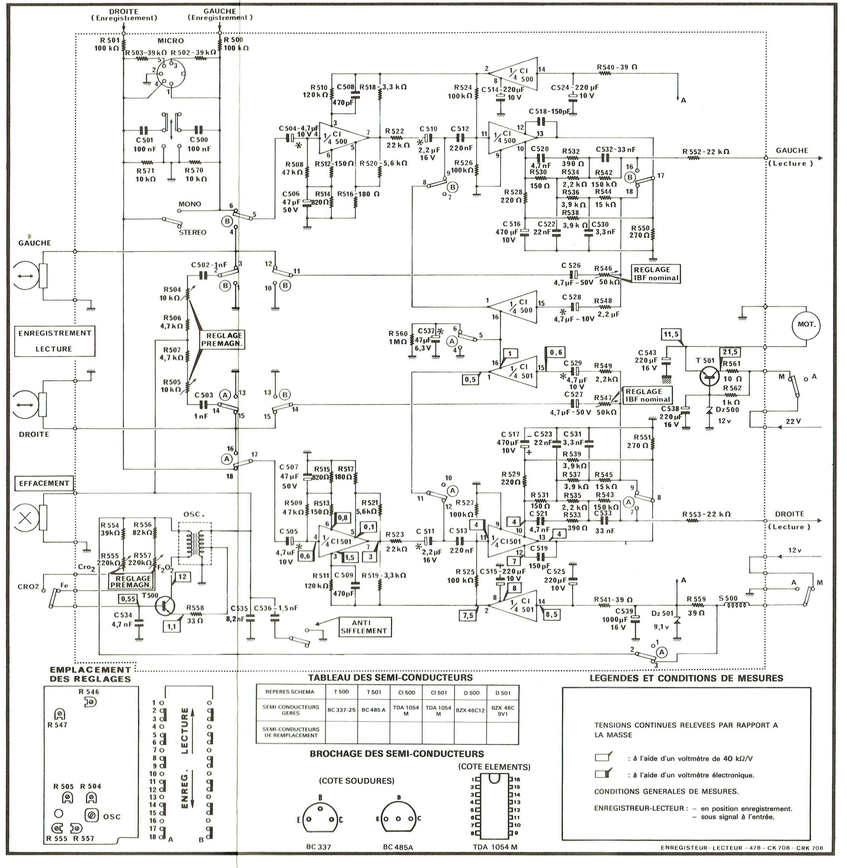

A) PIECES DE LA PLATINE ENREGISTREUR/LECTEUR A CASSETTES COMPLETE (VUE ECLATEE)

REPERE	DESIGNATION	CODE
	PLATINE ENREGISTREUR/LECTEUR A CASSETTES COMPLETE	928 TX 0035
1	COMPTEUR	512 TX 0187
2	POULIE PLASTIQUE (COMPTEUR)	101 TX 2746
3	PORTE-BOBINE (GAUCHE ET DROIT)	101 TX 2393
4	COURROIE CAOUTCHOUC (COMPTEUR)	101 TX 2394
5	MOTEUR	423 TX 0049
6	RESSORT A BOUDIN (PORTE-BOBINE GAUCHE)	136 TX 0901
7	RESSORT A EPINGLE (LEVIER FREIN)	136 TX 0960
8	POULIE PLASTIQUE (MOTEUR)	101 TX 2745
9	AMORTISSEUR CAOUTCHOUC (MOTEUR)	101 TX 2190
10	LAMELLE RESSORT (BUTEE CASSETTE)	136 TX 1041
11	ENTRETOISE PLASTIQUE EPAULEE (MOTEUR)	101 TX 2396
12	RESSORT A BOUDIN (RAPPEL LEVIER EJECTION)	136 TX 1042
13	ENTRETOISE EPAULEE (LEVIER EJECTION)	101 TX 2417
14	CLIQUET (VERROUILLAGE PAUSE)	101 TX 2419
15	RESSORT A EPINGLE (CLIQUET 14)	136 TX 0974
16	RESSORT A BOUDIN (RAPPEL COULISSEAU PAUSE)	136 TX 0904
17	ENTRETOISE PLASTIQUE	101 TX 2735
18	AXE POULIE	101 TX 2737
19	ENTRETOISE EPAULEE	101 TX 2420
20	LEVIER/SUPPORT (ENSEMBLE POULIES D'ENTRAINEMENT)	101 TX 2403
21	RESSORT A BOUDIN (LEVIER 20)	136 TX 0966
22	SUPPORT FRICTION	101 TX 2404
23	RONDELLE PLASTIQUE	147 TX 0102
24	POULIE PLASTIQUE	101 TX 2736
25	RESSORT D'APPUI	136 TX 0967
26	RESSORT A BOUDIN (POULIE 24)	136 TX 1040
27	COUPELLE METALLIQUE	101 TX 2406
28	RESSORT A LAME (PALIER 29)	136 TX 0905
29	PALIER SUPERIEUR (VOLANT)	101 TX 2193
30	COURROIE CAOUTCHOUC (MOTEUR)	101 TX 2744
31	VOLANT	101 TX 2739
32	RESSORT A BOUDIN (REGLAGE PALIER INFERIEUR)	136 TX 0970
33	COUPELLE PLASTIQUE	101 TX 2401
34	RESSORT A BOUDIN (POULIE 36)	136 TX 0965
35	RESSORT D'APPUI (POULIE 36)	136 TX 0964
36	POULIE INFERIEURE (AVANCE ET RETOUR RAPIDE)	101 TX 2400
37	SUPPORT FRICTION (POULIE 36)	101 TX 2399

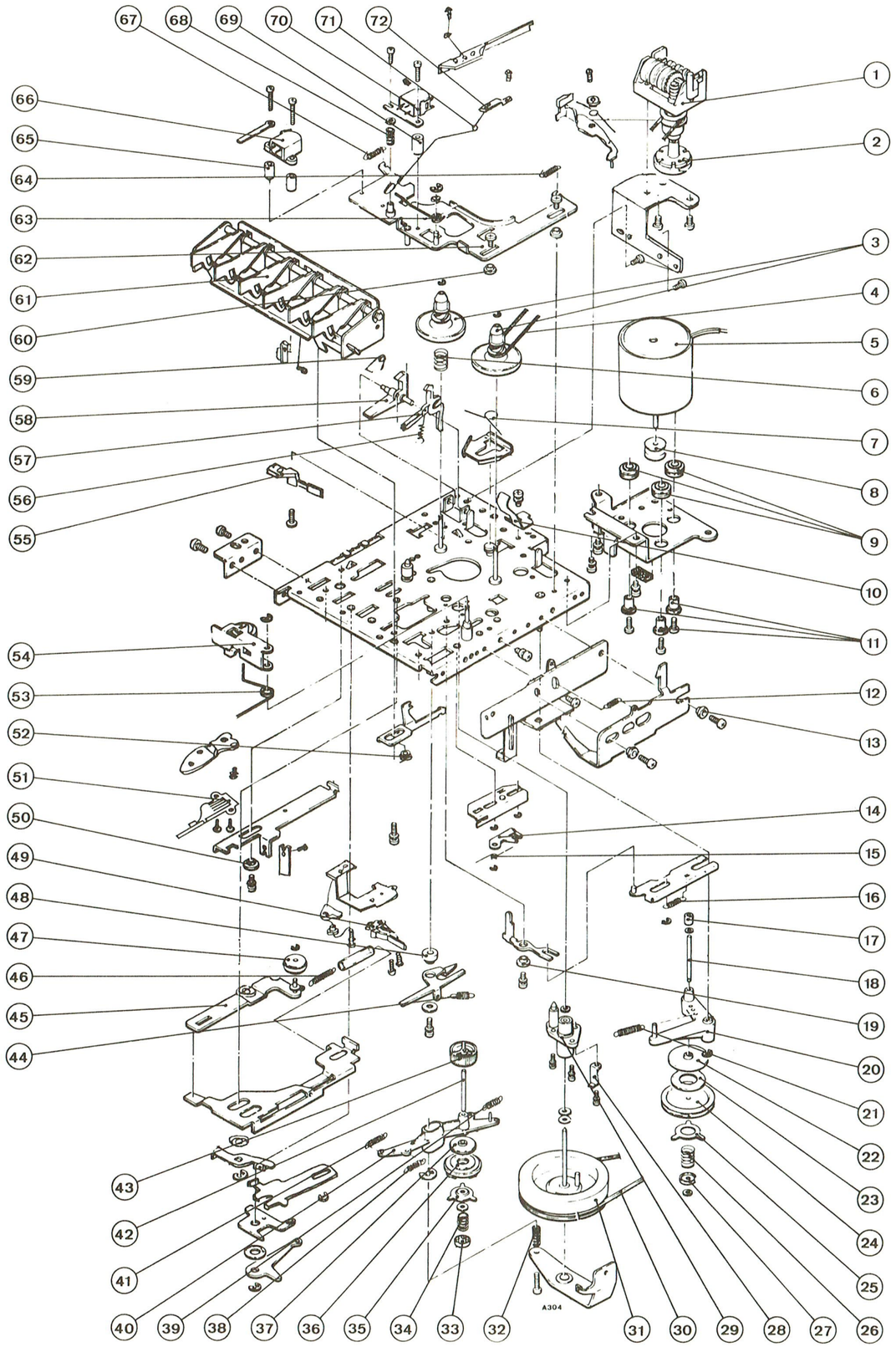

REPERE	DESIGNATION	CODE
38	RESSORT A BOUDIN (LEVIER 40)	136 TX 0962
39	RESSORT A BOUDIN (LEVIER 40)	136 TX 0963
40	LEVIER (SUPPORT POULIES AVANCE ET RETOUR RAPIDE)	101 TX 2398
41	RESSORT A BOUDIN (LEVIER 40)	136 TX 0962
42	AXE METALLIQUE (POULIES 43 ET 36)	101 TX 2743
43	POULIE SUPERIEURE (AVANCE ET RETOUR RAPIDE)	101 TX 2397
44	RESSORT A BOUDIN (RAPPEL CLIQUET ARRET AUTOMATIQUE)	136 TX 0973
45	COULISSEAU (SUPPORT POULIE 47)	101 TX 2738
46	RESSORT A BOUDIN (RAPPEL COULISSEAU 45)	136 TX 0972
47	POULIE INTERMEDIAIRE	101 TX 2413
48	ENTRETOISE EPAULEE (SUPPORT CLIQUET ARRET AUTOMATIQUE)	101 TX 2418
49	INTERRUPTEUR A LAMES	101 TX 2416
50	ENTRETOISE EPAULEE (COULISSEAU COMMANDE ENREGISTREMENT/LECTURE)	101 TX 2417
51	INTERRUPTEUR A LAMES	101 TX 2416
52	ENTRETOISE EPAULEE (PLATINE MOBILE)	101 TX 2417
53	RESSORT A EPINGLE (RAPPEL GALET PRESSEUR)	136 TX 0976
54	GALET PRESSEUR	101 TX 2187
55	INTERRUPTEUR A LAMES	101 TX 2203
56	RESSORT A BOUDIN (RAPPEL LEVIER 57)	136 TX 0977
57	LEVIER PLASTIQUE (COMMANDE INTERRUPTEUR CRO2)	101 TX 2740
58	LEVIER PLASTIQUE	101 TX 2424
59	RESSORT A EPINGLE (RAPPEL LEVIER 58)	136 TX 1039
60	ENTRETOISE EPAULEE (PLATINE MOBILE)	101 TX 2185
61	CLAVIER COMPLET	512 TX 0164
62	PLATINE MOBILE	101 TX 2741
63	RESSORT A EPINGLE (PLATINE MOBILE)	136 TX 1038
64	RESSORT A BOUDIN (RAPPEL PLATINE MOBILE)	136 TX 0959
65	ENTRETOISE PLASTIQUE (TETE EFFACEMENT)	101 TX 2426
66	TETE EFFACEMENT	908 TX 0110
67	RESSORT A BOUDIN (RAPPEL PLATINE MOBILE)	136 TX 0959
68	RESSORT A BOUDIN (TETE ENREGISTREMENT/LECTURE)	136 TX 0908
69	ENTRETOISE METALLIQUE (TETE ENREGISTREMENT/ LECTURE)	101 TX 2742
70	TETE ENREGISTREMENT/LECTURE	908 TX 0109
71	BILLE ACIER Ø 2,5mm	101 TX 1162
72	RESSORT A LAME (APPUI BILLE 71)	136 TX 0979

B) PIECES DE CHASSIS

CODE	DESIGNATION	REPERE
282 TX 0036	AMPOULE 12V 0,08A	
101 TX 2314	BUTEE CAOUTCHOUC (VOLET PORTE-CASSETTE)	
101 TX 0243	CONNECTEUR FEMELLE 7 BROCHES (LIAISON PLATINE ENREGISTREMENT LECTURE → PLATINE ALIMENTATION/ BF)	
101 TX 2311	COULISSEAU PLASTIQUE (COMMANDE COMMUTATEURS ENREGISTREMENT/LECTURE)	
120 TX 0350	PION RENVOI CIRCULAIRE	
101 TX 1564	POULIE ALUMINIUM (ENTRAINEMENT CORDONNET)	
101 TX 0241	POULIE DE DEMULTIPLICATION DU CONDENSATEUR VARIABLE	
101 TX 0229	PRISE FEMELLE ANTENNE AM	
114 TX 3106	PRISE FEMELLE ANTENNE FM	
136 TX 0067	RESSORT A BOUDIN (TENSION CORDONNET)	
136 TX 1035	RESSORT A BOUDIN (RAPPEL VOLET ACCESSOIRES)	
136 TX 1036	RESSORT A BOUDIN (RAPPEL VERROU VOLET ACCESSOIRES)	
136 TX 0943	RESSORT A BOUDIN (RAPPEL VOLET PORTE CASSETTE)	
136 TX 1037	RESSORT A BOUDIN (RAPPEL VOLET FACADE)	
136 TX 0897	RESSORT A LAME (APPUI CASSETTE)	
101 TX 0178	SUPPORT AMPOULE CADRAN	
101 TX 0242	SUPPORT PLASTIQUE CADRAN	
433 TX 0072	TRANSFORMATEUR D'ALIMENTATION	
796 TX 0106	PLATINE HF/FI EQUIPEE	
614 TX 0046	CADRE EQUIPE	
276 TX 0080	CIRCUIT INTEGRE TBA120S	CI100
276 TX 0038	CIRCUIT INTEGRE µA758	CI101
512 TX 0029	CLAVIER 9 TOUCHES	
240 TX 0018	CONDENSATEUR CHIMIQUE 2,2µF 25V	C118/139/ 150/157
258 TX 0011	CONDENSATEUR AJUSTABLE 10/40pF	C125
258 TX 0018	CONDENSATEUR AJUSTABLE 3,5/13pF	C129
240 TX 0231	CONDENSATEUR CHIMIQUE 4,7µF 50V	C134
240 TX 0021	CONDENSATEUR CHIMIQUE 220µF 16V	C148
257 TX 0028	CONDENSATEUR VARIABLE	
101 TX 0248	CONNECTEUR MALE 6 BROCHES	
273 TX 0331	DIODE BB142	D100
273 TX 0063	DIODE 46P1	D101/102

CODE	DESIGNATION	REPERE
239 TX 0091	POTENTIOMETRE AJUSTABLE 5kΩ	RAJ100
310 TX 0032	SELF DE CHOC	SCH100à 102
101 TX 2733	SUPPORT PLASTIQUE CADRE	
330 TX 0072	TRANSFORMATEUR ACCORD	ACC OC
330 TX 0070	TRANSFORMATEUR FI	MA1
330 TX 0001	TRANSFORMATEUR FI	MA2
330 TX 0002	TRANSFORMATEUR FI	MA3
330 TX 0067	TRANSFORMATEUR FI-MF	MF1
340 TX 0002	TRANSFORMATEUR DEPHASEUR	MF2
330 TX 0071	TRANSFORMATEUR OSCILLATEUR	OSC OC
330 TX 0069	TRANSFORMATEUR OSCILLATEUR	OSC PO/ GO
330 TX 0018	TRANSFORMATEUR FI	S103
101 TX 0224	TRANSFORMATEUR ENTREE MF	TE
270 TX 0082	TRANSISTOR BF235	T100/101
270 TX 0079	TRANSISTOR BF233-4	T102/105/ 106
270 TX 0010	TRANSISTOR BC208B	T103/107
270 TX 0307	TRANSISTOR BF233-5	T104
196 TX 0065	PLATINE SILENCIEUX EQUIPEE	
207 TX 0050	CONDENSATEUR CHIMIQUE 47µF 10V	C202
273 TX 0001	DIODE 34P4	D200
239 TX 0074	POTENTIOMETRE AJUSTABLE 100kΩ	RAJ200
270 TX 0010	TRANSISTOR BC208B	T200
270 TX 0040	TRANSISTOR BC208A	T201/202
796 TX 0107	PLATINE ALIMENTATION/BF EQUIPEE	
276 TX 0114	CIRCUIT INTEGRE TDA1412	CI401
240 TX 0164	CONDENSATEUR CHIMIQUE 10µF 16V	C402/403
207 TX 0050	CONDENSATEUR CHIMIQUE 47µF 10V	C404/405
240 TX 0100	CONDENSATEUR CHIMIQUE 100µF 25V	C408/409
240 TX 0009	CONDENSATEUR CHIMIQUE 2200µF 25V	C418/419
240 TX 0170	CONDENSATEUR CHIMIQUE 470µF 16V	C420
207 TX 0220	CONDENSATEUR CHIMIQUE 100µF 18V	C421
240 TX 0182	CONDENSATEUR CHIMIQUE 1000µF 25V	C422
101 TX 0245	CONNECTEUR FEMELLE 6 BROCHES	
101 TX 0244	CONNECTEUR MALE 7 BROCHES	

CODE	DESIGNATION	REPERE
273 TX 0025	DIODE 1N4001	D401à406
273 TX 0528	DIODE BZX46C16	D407
291 TX 0002	FUSIBLE VERRE 500mA TEMPORISE (220V)	F402
290 TX 0030	FUSIBLE VERRE 800mA (110V)	F402
101 TX 2734	FUSIBLE VERRE 1,6A	F400/401
116 TX 0013	PORTE FUSIBLE	
101 TX 2325	PORTE FUSIBLE INSERABLE	
207 TX 0377	POTENTIOMETRE AJUSTABLE 1kΩ A	RAJ400/ 401
101 TX 2324	PRISE CASQUE	
101 TX 0246	PRISE HAUT-PARLEUR 2 BROCHES	
310 TX 0032	SELF DE CHOC	
270 TX 0713	TRANSISTOR BC307A	T400à403
270 TX 0522	TRANSISTOR BC337-16	T404/405
270 TX 0264	TRANSISTOR BC238A	T406/407
270 TX 0875	TRANSISTORS APPARIES BDX53B/BDX54B	T408/410/ T409/411
596 TX 0362	PLATINE POTENTIOMETRES EQUIPEE	
240 TX 0229	CONDENSATEUR CHIMIQUE 220µF 16V	C300/301
240 TX 0231	CONDENSATEUR CHIMIQUE 4,7µF 50V	C302/303/ 306/307/ 314/315/ 320/321
240 TX 0045	CONDENSATEUR CHIMIQUE 4,7µF 25V	C308/309
101 TX 0243	CONNECTEUR FEMELLE 7 BROCHES	
207 TX 0587	POTENTIOMETRE 50kΩ B (GRAVES-AIGUES)	P300/301
207 TX 0588	POTENTIOMETRE 100kΩ D (VOLUME)	P302
207 TX 0589	POTENTIOMETRE 100kΩ B (BALANCE)	P303
270 TX 0137	TRANSISTOR BC413C	T300à305
796 TX 0108	PLATINE ENREGISTREMENT/LECTURE EQUIPEE	
101 TX 2180	BOBINE	OSC
276 TX 0181	CIRCUIT INTEGRE TDA1054M	CI500/ 501
101 TX 2181	COMMUTATEUR ANTI-SIFFLEMENT/MONO-STEREO	
101 TX 2182	COMMUTATEUR ENREGISTREMENT/LECTURE	
207 TX 0262	CONDENSATEUR TANTALE 4,7µF 10V	C504/505/ 528/529
240 TX 0231	CONDENSATEUR CHIMIQUE 4,7µF 50V	C506/507/ 526/527

CODE	DESIGNATION	REPERE
243 TX 0010	CONDENSATEUR TANTALE 2,2µF 16V	C510/511
240 TX 0194	CONDENSATEUR CHIMIQUE 220µF 10V	C514/515/ 524/525
207 TX 0498	CONDENSATEUR CHIMIQUE 470µF 10V	C516/517
240 TX 0229	CONDENSATEUR CHIMIQUE 220µF 16V	C538/543
207 TX 0407	CONDENSATEUR TANTALE 47µF 6,3V	C537
240 TX 0245	CONDENSATEUR CHIMIQUE 1000µF 16V	C539
273 TX 0031	DIODE BZX46C12	D500
273 TX 0500	DIODE BZX46C9V1	D501
239 TX 0089	POTENTIOMETRE AJUSTABLE 10kΩ	R504/505
238 TX 0076	POTENTIOMETRE AJUSTABLE 50kΩ A 0,1W	R546/547
239 TX 0102	POTENTIOMETRE AJUSTABLE 220kΩ	R555/557
101 TX 2327	PRISE MICROPHONE	
310 TX 0032	SELF CHOC	S500
270 TX 0544	TRANSISTOR BC337-25	T500
270 TX 0853	TRANSISTOR BC485A	T501

C) PIECES DE LA PLATINE TOURNE-DISQUES

CODE	DESIGNATION
928 TX 0028	PLATINE TOURNE-DISQUES RC2030 COMPLETE
908 TX 0006	CELLULE DE LECTURE STC47S
128 TX 2006	CENTREUR DE DISQUES 45 TOURS
125 TX 3004	DISTRIBUTEUR DE DISQUES 33 TOURS
125 TX 3005	DISTRIBUTEUR DE DISQUES 45 TOURS
906 TX 0003	POINTE DE LECTURE SAPHIR

D) PIECES DE PRESENTATION

CODE	DESIGNATION
101 TX 0249	AIGUILLE DE CADRAN
166 TX 0467	BOUTON POTENTIOMETRE
614 TX 0749	CADRAN
120 TX 0193	CALE PIED
101 TX 2748	CHARNIERE FIXE

D) PIECES DE PRESENTATION

CODE	DESIGNATION
153 TX 4011	CHARNIERE MOBILE DROITE
153 TX 4012	CHARNIERE MOBILE GAUCHE
715 TX 0224	COFFRET SUPERIEUR
824 TX 0011	CORDON SECTEUR
146 TX 3019	ECROU CHROME (CHARNIERES)
152 TX 0735	ENJOLIVEUR TOUCHE MAGNETOPHONE
705 TX 0086	FACADE
715 TX 0221	FOND DE COFFRET
614 TX 0047	GLACE CADRAN
101 TX 2429	GLACE (VOLET PORTE CASSETTE)
715 TX 0222	JOUE DROITE
715 TX 0223	JOUE GAUCHE
166 TX 0264	MOLETTE STATIONS
166 TX 0379	MOLETTE 110/220V
159 TX 0014	PIED CAOUTCHOUC
705 TX 0085	PROTECTEUR PLASTIQUE
146 TX 6058	RONDELLE DE FRICTION (CHARNIERES)
614 TX 0745	TABLEAU DE COMMANDES DECORE (MAGNETOPHONE)
166 TX 0377	TOUCHE MAGNETOPHONE
166 TX 0034	TOUCHE PLASTIQUE NOIRE (CLAVIER)
101 TX 2747	VERROU PLASTIQUE (VOLET RANGEMENT ACCESSOIRES)
146 TX 0134	VIS (CHARNIERES)
614 TX 0743	VOLET DECORE (RANGEMENT ACCESSOIRES)
614 TX 0748	VOLET DECORE (FACADE)
614 TX 0742	VOLET PORTE CASSETTE EQUIPE
	ENCEINTES ACOUSTIQUES
715 TX 0225	ENCEINTE ACOUSTIQUE COMPLETE
715 TX 0226	FACADE
	ACCESSOIRES
114 TX 5002	FICHE MALE ANTENNE AM
114 TX 5001	FICHE MALE ANTENNE FM
908 TX 0111	MICROPHONE

Les descriptions et caractéristiques figurant sur ce document sont données à titre d'information et non d'engagement. Elles seront incluses après mise à jour éventuelle, dans la documentation technique en préparation.

Code : 963 TX 1015 Imp. Baudry 58957 0478/2,5 M - CRK708

SURMELEC - SOCIÉTÉ ANONYME AU CAPITAL DE 17.500.000 F
SIÈGE SOCIAL : 74 RUE DU SURMELIN 75980 PARIS CEDEX 20 - R.C. PARIS B 652.019.555
LOCATAIRE GÉRANTE DE THOMSON-BRANDT - R.C. PARIS B 542.089.750