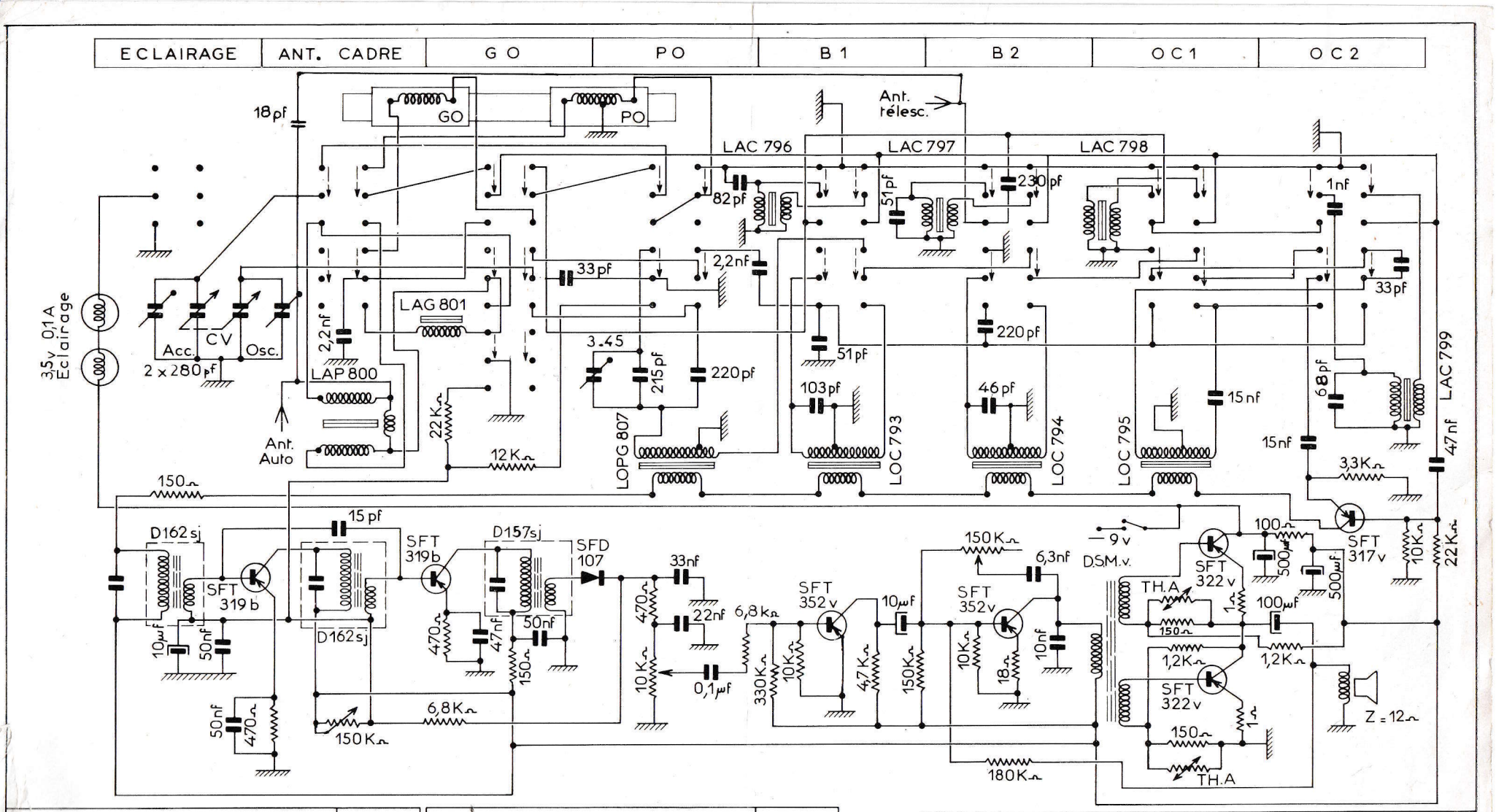

DESIGNATION	REF.
Coquille Avant	BE 3647-1A
Coquille Arrière	BE 3367-3A
Lunette zamac	BE 3367-5
Poignée	BE 2994-7
Axe moulé	BE 2740-8
Rivets fendus	11-8-21. Nick.
Bouche trou	BE 3367-26
Décor Haut . Auto-collant	BE 3647-2
Décor Bas . Auto-collant	1479
Pattes zincor.	BE 2119-19
Boitier à piles	BE 2740-5
Chassis	BE 3367-1H
Canons d'antenne	BE 2510-7
Marque "SONOLOR"	1278
Marque "VISSEAUX"	1277
Sigle "S"	2119-8
Sigle "V"	2119-9
Cadran	1480
Aiguille	1369
HP 12 x 19	12 Ω
Circuit imprimé	1431
Contacteur 8 touches	E 2546

DESIGNATION		REF.
Potentiomètre P16 . 150 K.A . Axe 4 x 28		
Potentiomètre 10 K.T avec inter. Axe 6 x 24		
Ferrite H 20		Longr 200
Transistor	SFT	317 violet
Transistors	SFT	319 bleu
Transistor	SFT	352 vert r.
Transistor	SFT	352 vert
Transistors	SFT	322 vert
Diode Audio		SFD 107
MF		D 157 - SJ
MF		D 162 - SJ
Antenne télescopique		180 mm.

	GAMMES COUVERTES	POINTS D'ALIGNEMENT
GO	148 Kcs — 269 Kcs	205 Kcs
PO	525 Kcs — 1620 Kcs	574 Kcs — 1400 Kcs
BE1	3,1 Mcs — 5 Mcs	3,3 Mcs
BE2	4,9 Mcs — 6,5 Mcs	5,1 Mcs
OC1	6,30 Mcs — 12,9 Mcs	7 Mcs
OC2	12,65 Mcs — 23,5 Mcs	13 Mcs
FI		484 Kcs

NOTICE TECHNIQUE DU "PLEIN FEU"

SCHEMA DE PRINCIPE

P.c Mlé
Carailhe

PLAN N° 1488/2

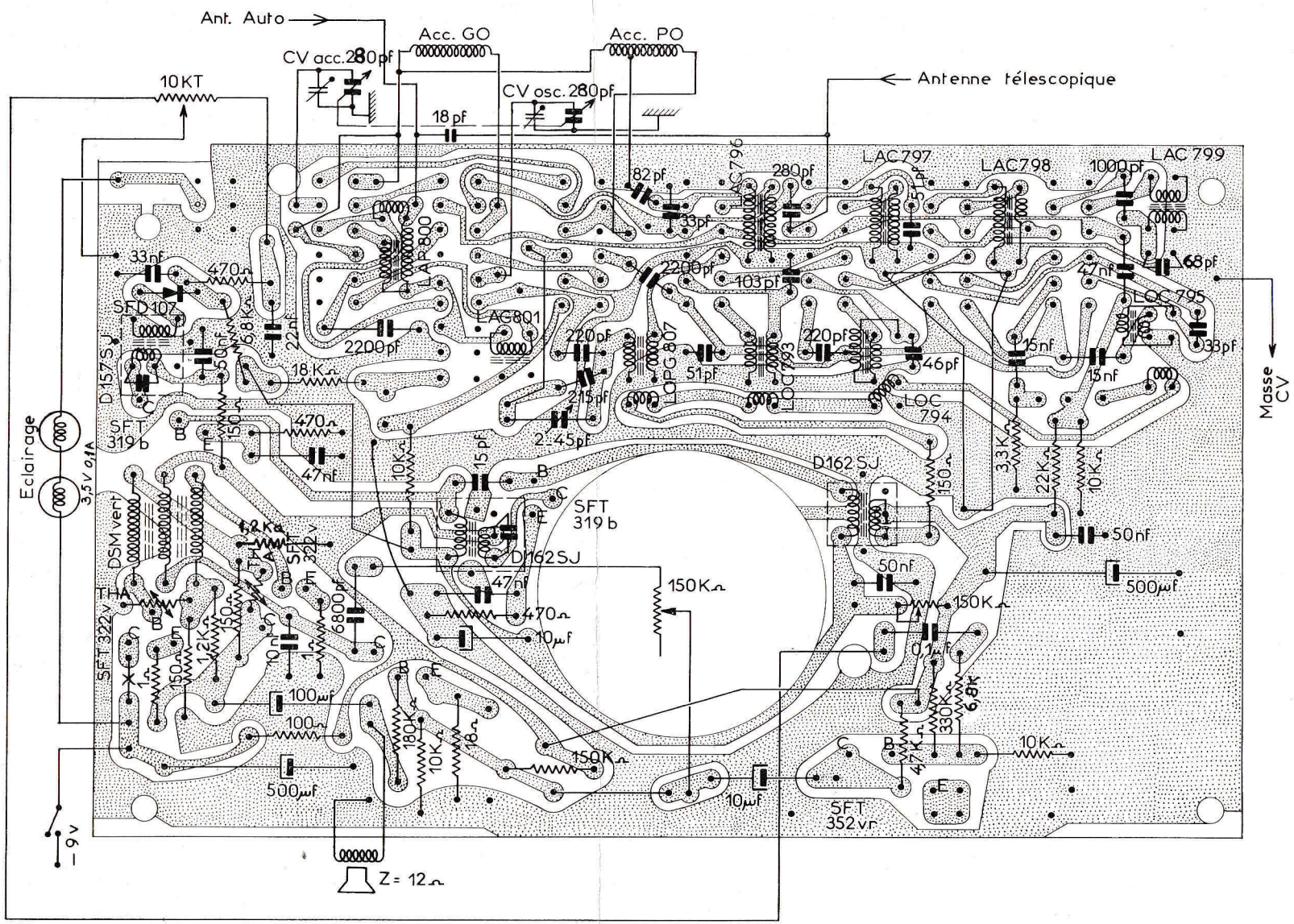

NOTICE TECHNIQUE DU "PLEIN FEU"

CIRCUIT IMPRIMÉ

PLAN N° 1488/1