PHILIPS Service

Département SERVICE Central
20, Avenue HENRI-BARBUSSE, **BOBIGNY** (Seine)

Classement { Saison 1962 - 1963
Classeur 6 Musique

DOCUMENTATION
AG 4856 W

CARACTERISTIQUES GENERALES

Type 00/F :
- socle vert - couvercle vert et beige - fond vert.

Type 00A/F :
- socle blanc - couvercle bleu et beige - fond bleu.

Electrophone en mallette.

Couvercle et fond bois gainé, socle polystyrène.

Tourne-disque à 4 vitesses :
- éléments de AG 2056 montés sur le socle,
- arrêt et débrayage automatiques,
- têtes de lecture utilisables :
  AG 3310 - AG 3306 - AG 3305 - AG 3302,
- force d'appui verticale : 4 à 6 g.

Prise pour fonctionnement en stéréophonie.

Haut-parleur dans le couvercle, cordon détachable.

Fusibles et carrousel de tensions accessibles directement sous le plateau du tourne-disque.

Commandes par molettes, de gauche à droite :
- réglage des fréquences graves,
- interrupteur secteur et réglage de puissance,
- réglage des fréquences aiguës.

Dimensions		Nu	Emballé
Largeur	mm	400	480
Profondeur	mm	300	375
Hauteur max.	mm	177	280
Poids	kg	6,4	8,6

Les têtes de P.U., vendues par le Département Commercial, ne sont pas fournies comme pièces Service par le Département Service Central.

CARACTERISTIQUES ELECTRIQUES

Amplificateur audiofréquence à deux étages.

Réglages séparés des fréquences graves et aiguës.

Contre-réaction sélective.

Sortie pour stéréophonie reliable à un amplificateur extérieur ou à la prise P.U. d'un récepteur de radio (appareils équipés d'un transformateur d'alimentation).

En monophonie, le bouchon mâle, fixé à l'appareil, doit être enfoncé sur cette prise stéréo.

Tubes :
L1 : UCL 82 - Préamplificateur et ampli de puissance.
L2 : UY 85 - Redresseur.

Haut-parleur :
Ø = 16 cm inversé - Z = 3 Ω.

Alimentation :
Secteur alternatif 50 Hz.
Tensions : 110 V, 130 V, 220 V, 240 V.
Consommation : 32 W environ (en 110 V).
Fusible secteur : cartouche 250 mA.
Fusible H.T. : "OLVIS" 50 mA.
Lampe témoin : type 8073 D/00 - 6,3 V - 0,1 A.

UTILISATION EN STEREOPHONIE

Retirer le bouchon de court-circuit.

Brancher sur la prise stéréophonique un câble blindé terminé du côté électrophone par une fiche pentapolaire et à l'autre extrémité, par une fiche appropriée à la prise d'entrée P.U. de l'appareil auxiliaire.
(Voir Bulletin-Service N° 6 nouvelle série, pages 23 à 30).

Dans le cas d'une entrée pentapolaire : utiliser un câble blindé à 2 conducteurs, suivant figure.

La voie gauche sera reproduite par l'électrophone, la voie droite par l'appareil auxiliaire.

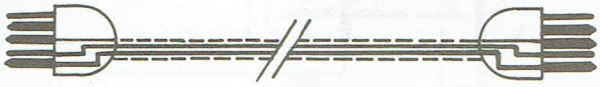

INFORMATIONS SERVICE										

PHILIPS "Éclairage - Radio - Ménager" - Société Anonyme au Capital de 100 Millions de Francs
Siège Social : 50, Avenue Montaigne - PARIS - VIIIe — Registre du Commerce Seine 62 B 5173
Strictement confidentiel - *Document uniquement destiné aux commerçants chargés du SERVICE Philips* - Reproduction interdite
N° de code PS 572

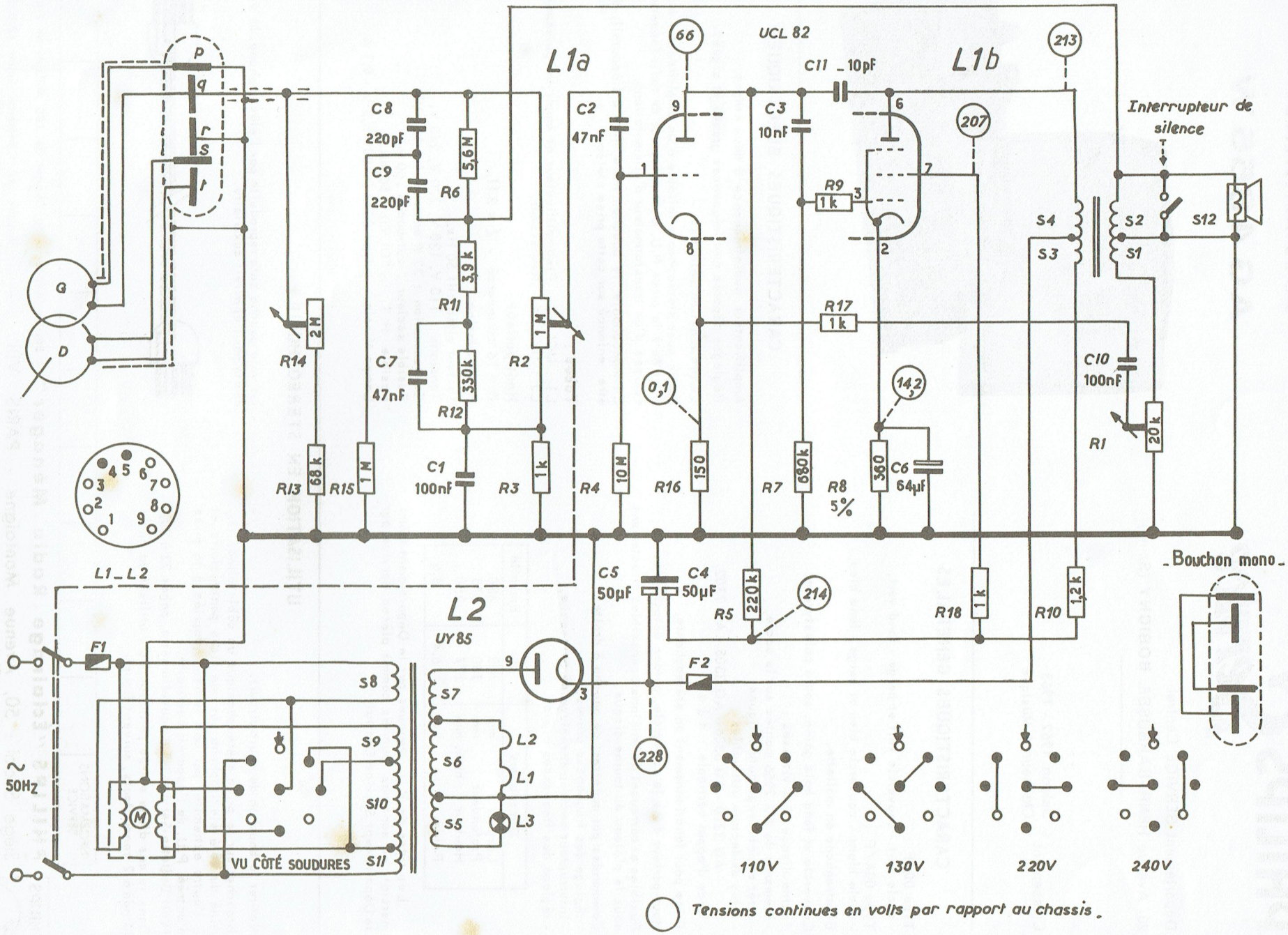
L1a
L1b
L2
UCL 82
UY85
66
213
207
214
228
0,1
14,2
C11 _10pF
C8 220pF
C9 220pF
C7 47nF
C1 100nF
C2 47nF
C3 10nF
C4 50µF
C5 50µF
C6 64µF
C10 100nF
R1 20k
R2 1M
R3 1k
R4 10M
R5 220k
R6 5,6M
R7 680k
R8 5%
R9 1k
R10 1,2k
R11 3,9k
R12 330k
R13 68k
R14 2M
R15 1M
R16 150
R17 1k
R18 1k
F1
F2
S1
S2
S3
S4
S5
S6
S7
S8
S9
S10
S11
S12
L1
L2
L3
M
G
D
p
q
r
s
t
Interrupteur de silence
Bouchon mono
L1_L2
~ 50Hz
VU CÔTÉ SOUDURES
110V
130V
220V
240V
Tensions continues en volts par rapport au chassis.

DEMONTAGE

Pour accéder aux éléments situés dans le socle :

- Enlever le plateau et renverser l'appareil, poignée vers soi.
- Ecarter le fond (1 vis dans chaque pied à ressort).
- Retirer les vis fixant l'ensemble raidisseur (bâti) aux quatre coins du socle, ainsi que les deux vis de fixation du transformateur d'alimentation sur le bâti.
- Enlever les pontets en plastique fixant le câblage du transformateur de sortie.
- Soulever le bâti par la droite, jusqu'à la verticale, en glissant la patte postérieure gauche dans le fond du socle, à côté des prises H.P. et P.U.

- Procéder en sens inverse pour le remontage.
- Prendre soin de remettre les pieds à ressort à leur emplacement primitif (voir figure).

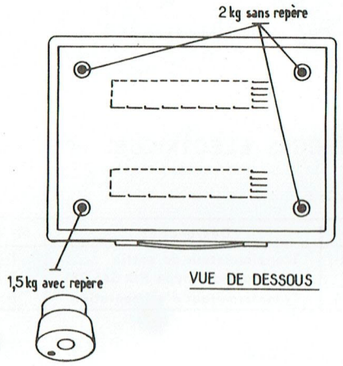

CONTROLES ET MESURES

Consommation secteur :

Carrousel position 110 V - Secteur 110 V, 50 Hz
I = 420 mA W = 32 W

Remplacer le Haut-Parleur par une résistance de 5 Ω - 3 W.

Réglage de puissance au maximum.

Réglages de tonalité au maximum d'aiguës et de graves.

Connecter le générateur aux douilles p et q de la prise stéréophonique à travers un condensateur de 2 nF.
Fréquence 1 000 Hz.

1. Sensibilité.

Avec un signal de 45 mV, on doit obtenir une tension de sortie de 0,5 V sur R = 5 Ω (50 mW).

2. Puissance de sortie électrique.

2,4 W pour D = 10 %.

3. Distorsion.

Pour une puissance de sortie de 2,4W(3,46V sur R=5Ω) la distorsion ne doit pas être supérieure à 10 %.

4. Ronflement.

Réglage de puissance au minimum.
Réglage de tonalité au maximum.
La tension sur R = 5 Ω ne doit pas dépasser 4 mV.

5. Tensions et courants.

Tensions mesurées avec un appareil ayant une résistance de 10 000 Ω/ V.

Secteur 220 V - 50 Hz.

UCL 82						
Pentode					Triode	
Va	Vg2	Vk	Ia	Ig2	Va	Ia
213 V	204 V	14,2 V	33 mA	7 mA	66 V	0,65 mA

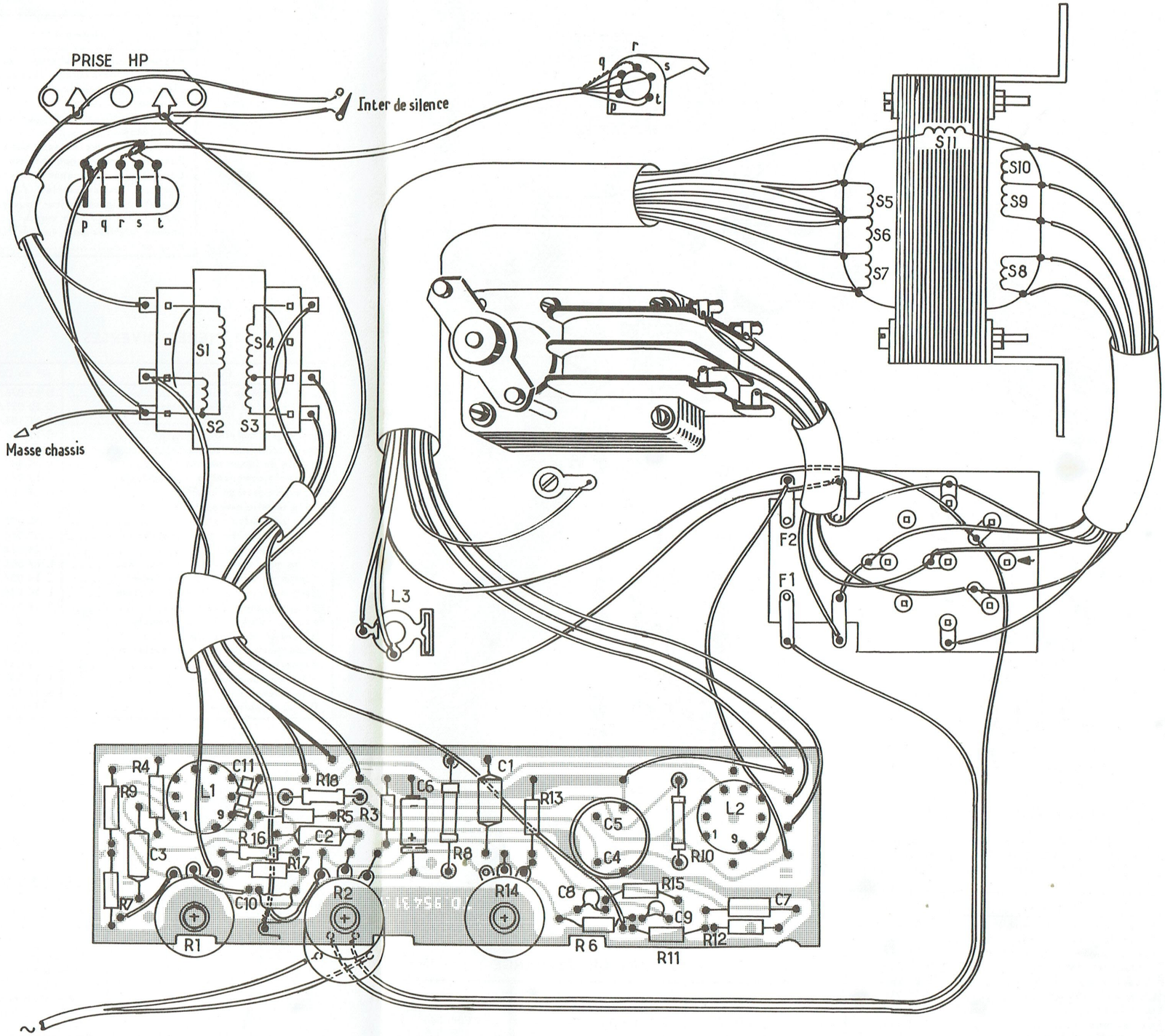

VUE ECLATEE DU TOURNE-DISQUE

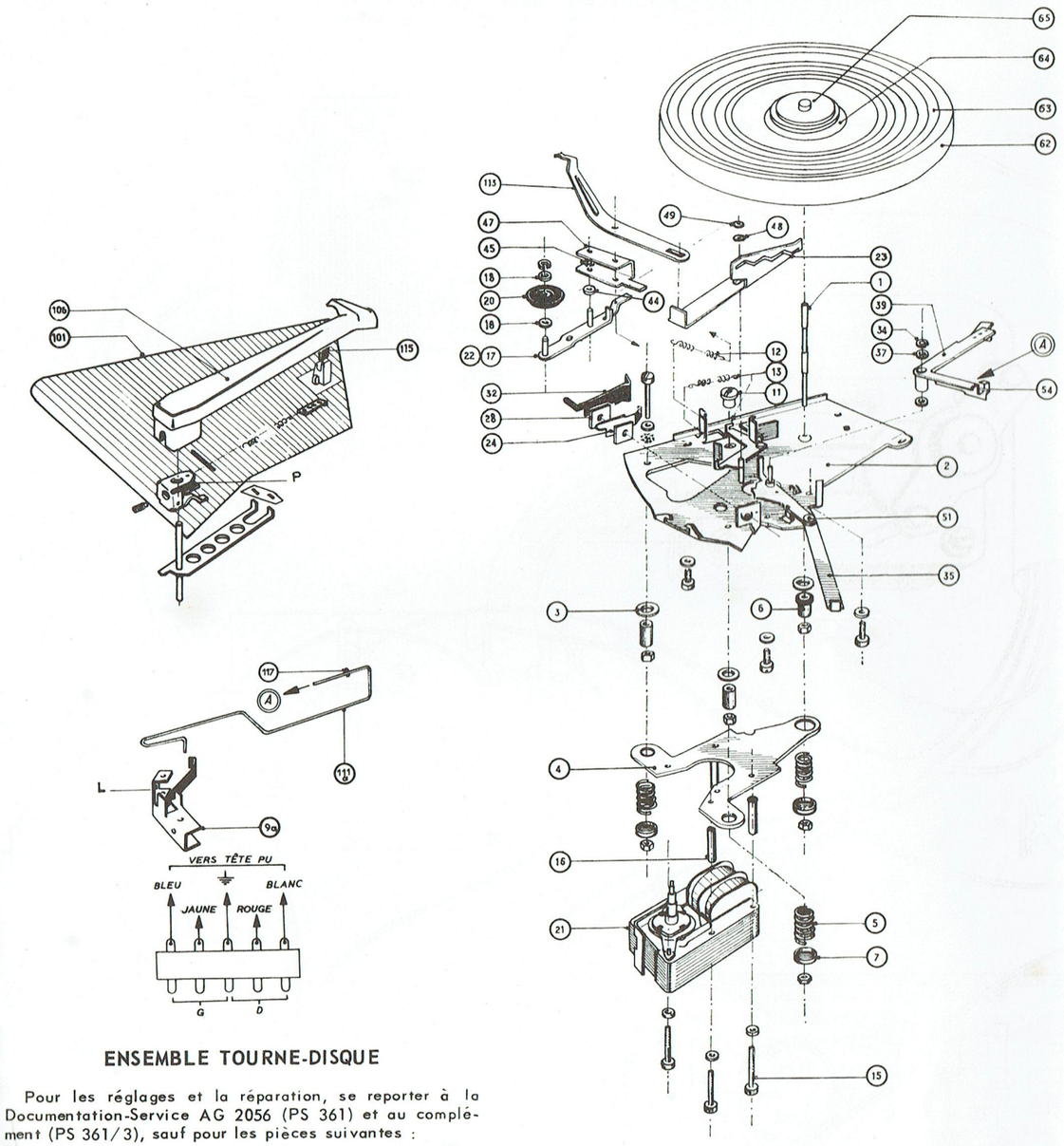

ENSEMBLE TOURNE-DISQUE

Pour les réglages et la réparation, se reporter à la Documentation-Service AG 2056 (PS 361) et au complément (PS 361/3), sauf pour les pièces suivantes :

Pos.	Désignation	N° de Code
9a	Ensemble étrier entraîneur	U 02 110
21	Ensemble moteur 50 Hz	W 67 043
	Poulie service 50 Hz, 4 vitesses ..	U 11 217
24	Contact de silence	N 19 047
35	Ensemble levier coudé	U 03 184
47	Etrier en U	U 02 038
106	Bras de P.U. noir	U 05 076
	Axe du bras	U 05 067
111a	Tige de déclenchement	U 02 123
	Fix-rapid TRUARC pour fixation tige	K 74 032
113	Levier de vitesses	O 05 114
	Bouton noir	O 10 021/06
	Axe-vis du levier	U 12 048
	Rondelle galbée	K 68 800/6

STYLES DE RECHANGE

Type	Nature du style	N° de Code
AG 3302	Saphir M	U 06 800/S46
	Saphir N	U 06 800/S49
AG 3305	Diamant M	U 06 800/D42
	Saphir N	U 06 800/S49
AG 3306	Saphir M + N	U 06 800/SS50
AG 3310	Diamant M + Saphir N ..	U 06 800/DS51

PIECES DE PRESENTATION

Désignation	N° de Code		
		00/F	00A/F
Ensemble socle (sauf mouvement)	S 82 193/01	01	03
Système de verrouillage (sur socle)	S 18 232/01	01	03
Plaque indicatrice (sur socle)		T 02 102/01	T 02 105/01
Ecusson (sur socle)	T 02 008		
Bloc de fixation du fond (sur socle)	S 19 046/01	01	03
Fond gainé		S 82 191	S 82 195
Ensemble couvercle (sans capot)		S 82 189	S 82 194
Ensemble capot de haut-parleur	P 16 036/01	01	01
Ecrou borgne pour capot de haut-parleur ...	K 71 028		
Signature (sur couvercle)	T 02 093/01	01	01
Support de signature (sur couvercle)	T 02 094/01	01	01
Anneau extérieur pour verrou	S 18 233/01	01	01
Anneau intérieur pour verrou	S 18 234/01	01	01
Poignée	S 18 256		

PIECES DIVERSES

Désignation	N° de Code
Bras de pick-up noir	U 05 076
Bouton noir du levier de vitesses	O 10 021/06
Molette	O 07 109/01
Bague pour molette	O 19 047
Voyant de lampe témoin	M 08 051
Douille de lampe témoin	M 09 807
Ensemble carrousel et support fusibles	H 17 043/02
Plaquette protège-fusibles	H 18 100
Prise femelle pentapolaire	L 04 810
Clips pour prise	V 00 005
Ensemble bouchon pour monophonie	L 07 064
Prise femelle haut-parleur	L 04 084
Fiche mâle pour cordon haut-parleur	L 07 005
Cordon de haut-parleur (au mètre)	L 14 007/NE
Cordon secteur à prise moulée plate	L 10 038/02
Pontet plastique (dans socle)	S 18 245
Attache du verrouillage sur socle	K 74 031
Isolant entre couvercle et socle (AR)	S 19 047/01
Embout entre couvercle et socle (AV)	S 19 048/01
Ressort pour embout	V 02 082
Pied conique plastique	S 17 037/01
Pied à ressort (1,5 kg)	S 17 122
Pied à ressort (2 kg)	S 17 123

PIECES ELECTRIQUES SPECIALES

BOBINAGES

Indice	Désignation	N° de Code
S1 à S4	Transformateur de sortie	I 63 164
S12	Haut-parleur (type FD 045 28)	P 42 021
S5 à S11	Transformateur d'alimentation	H 63 091

POTENTIOMETRES

Indice	Désignation	N° de Code
R1	20 kΩ aiguës	A 00 041
R2	1 MΩ puissance et interrupteur	A 00 042
R14	2 MΩ graves	A 00 043

CONDENSATEURS

Indice	Désignation	N° de Code
C4-C5	2 × 50 µF chimique 300 V	D 05 021
C6	64 µF chimique 25 V	D 00 800/C64

DIVERS

Indice	Désignation	N° de Code
L3	Lampe témoin	M 03 803
F1	Fusible cartouche 500 mA	M 11 800/500
F2	Fusible cartouche 50 mA	M 12 024

MATERIEL POUR REALISATION DU CABLE STEREOPHONIQUE

Désignation	N° de Code
Fiche banane noire	L 07 807
Fiche banane rouge	L 07 808
Fiche ronde blindée 4 broches	L 07 819
Fiche plate pentapolaire mâle	L 07 826
Câble noir, 2 conducteurs, blindé	L 14 000/0
Câble crème, 2 conducteurs, blindé	L 14 000/10