S.D.R.T.
DUCRETET-THOMSON-SERVICE

SECTION DOCUMENTS TECHNIQUES

SOMMAIRE

2	Analyse des circuits
3-4	Réglage des circuits et condensateurs
5-6	Châssis vertical et alimentation
7-8	Schéma alimentation et rotacteur
9	Résistances bobinages
10	Principales pièces - Recommandations (Volet déplié) Schéma

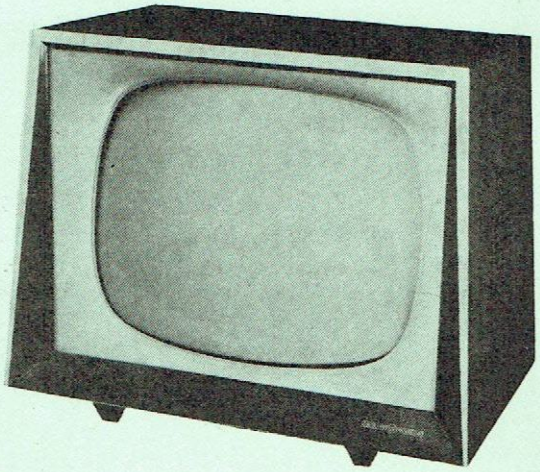

T 5414

DOCUMENTATION TECHNIQUE

PRINCIPALES CARACTÉRISTIQUES

TYPE DE RÉCEPTEUR	Superhétérodyne.
NOMBRE DE TUBES	21 (Série Noval) + 1 diode germanium
TUBE CATHODIQUE	54 cm - 90° - fond plat - 21 AT P4 ou 21 AT P 4 A
DÉFINITION	819 lignes français
GAMMES COUVERTES	12 canaux
FRÉQUENCE D'ACCORD « VISION »	suivant canal (voir tableau des émetteurs)
FRÉQUENCE D'ACCORD « SON »	
ALIMENTATION	110-220 V + répartiteur 0 + 10 + 20 V
CONSOMMATION SECTEUR	170 W
HAUT-PARLEURS	2 - 17 cm à aimant permanent
TUBES UTILISÉS :	
AMPLIFICATION HF	6 BQ 7 A
CHANGEMENT DE FRÉQUENCE	6 U 8
MF - VISION	4 - EF 80
DÉTECTION VISION	1 N 64
AMPLIFICATION VIDÉO	EL 83 - 1/2 6 U 8
AMPLIFICATION MF SON	2 - EF 80
DÉTECTION ET AMPLIFICATION SON	EBF 80
AMPLIFICATION BF DE SORTIE	EL 84
SÉPARATION DES SIGNAUX	1/2 6 U 8 - 6 AL 5
BALAYAGE IMAGE	ECL 82
BALAYAGE LIGNES	12 AU 7 - 6 DQ 6 A - EY 81
REDRESSEUR T.H.T.	EY 86
ALIMENTATION GÉNÉRALE	2 - EY 82
MOYENNE FRÉQUENCE SON	39,5 MHz
MOYENNE FRÉQUENCE VISION	28, 35 MHz
SENSIBILITÉ POUR 20 V (CRÊTE A CRÊTE) DE MODULATION VISION	50 μ V
BANDE PASSANTE TOTALE	8 MHz
PUISSANCE MODULÉE DU SON	2 W
TRÈS HAUTE TENSION	15 kV
CONCENTRATION	électrostatique
DIMENSIONS DU RÉCEPTEUR	Hauteur : 530 mm Largeur : 650 mm Profondeur : 500 mm
Poids nu :	44,5 kg

GÉNÉRALITÉS Le châssis équipant le récepteur T 5 414 est dérivé du châssis T 4 113. Il en diffère seulement par les systèmes limiteurs de parasites.

PRÉSENTATION Ce téléviseur est équipé d'un tube de 54 cm, type 21 AT P4, et sa présentation est nouvelle, en ébénisnisterie bois, avec des boutons situés sur les côtés et encastrés dans des boîtiers fermant à clé. (voir notice d'emploi).

ANALYSE DES CIRCUITS

ROTACTEUR Identique à celui utilisé dans le T 4 113. **L'emplacement des organes de réglage reste inchangé** cependant ce rotacteur étant situé sur le côté de l'appareil, la longueur des axes est différente de celle du rotacteur utilisé précédemment.

MF VISION La chaîne MF Vision est composée de 4 lampes EF 80. La commande de gain (contraste) est entièrement automatique. **Un commutateur permettant de décaler la porteuse Vision en agissant sur le circuit LM 5 a été ajouté.** Il est utile à grande distance pour rétrécir la bande passante. (pour sa mise en service, pousser et faire disparaître le point repère).

DÉTECTION VISION ET VIDEO Identique à celle du T 4113. Quelques valeurs de résistances et de condensateurs ont été changées ainsi que celles des selfs de correction Vidéo.

LIMITEURS DE PARASITES Ce récepteur est équipé de limiteurs de parasites son et image (voir page 7 pour utilisation).

MF SON DÉTECTION ET PUISSANCE La chaîne MF son est composée de deux lampes EF 80. La détection et l'étage de puissance sont semblables à ceux du T 4113.

SÉPARATION ET COMPARATEUR Identique au montage utilisé dans le T 4113 sauf quelques valeurs de résistances et de condensateurs qui ont été changées.

BALAYAGE HORIZONTAL Montage identique à celui du T 4113 mais le transformateur de sortie est différent : un enroulement destiné à fournir les signaux au comparateur a été ajouté. Toutefois les premiers appareils de la série sont équipés de T. H. T. semblables à celle du T 4113 sans enroulement spécial comparateur. (pour branchement voir documentation T 4013).

Une bobine placée en série dans les bobines Lignes permet **de corriger la linéarité horizontale.**

BALAYAGE VERTICAL Montage identique à celui utilisé dans le T 4113; quelques valeurs de résistances et de condensateurs sont différentes.

ALIMENTATION L'alimentation de ce récepteur comporte deux transformateurs et une self de filtrage qui a été connectée en série dans le pôle positif de l'alimentation et non plus dans la branche négative comme précédemment. La tension négative nécessaire à la polarisation est prélevée aux bornes de la résistance RA 6; elle varie suivant la position du commutateur de sensibilité.

RÉGLAGES Pour les réglages suivants, se reporter à la documentation T 4113 :

a) mise hors service du comparateur,
b) réglage du commutateur de sensibilité et de correction Vidéo,
c) réglage de la bobine du comparateur de phase,
d) réglage du piège à ions et de la concentration,
e) cadrage de l'image,
f) ajustage de l'amplitude horizontale.

Les indications données dans la documentation T 4113 concernant le basculement du châssis sont également valables pour ce type de récepteur.

RÉGLAGE DES CIRCUITS MF

APPAREILS NÉCESSAIRES

— Un générateur HF couvrant de 20 à 250 MHz.
— Un wobulateur avec marquage couvrant les fréquences de 20 à 250 MHz.
— Un oscilloscope.
— Un voltmètre à lampes.
— Un jeu de sondes 1 003 - 1 004 - 1 005 - 1 006.

EMPLACEMENT DES ÉLÉMENTS ET DES CIRCUITS

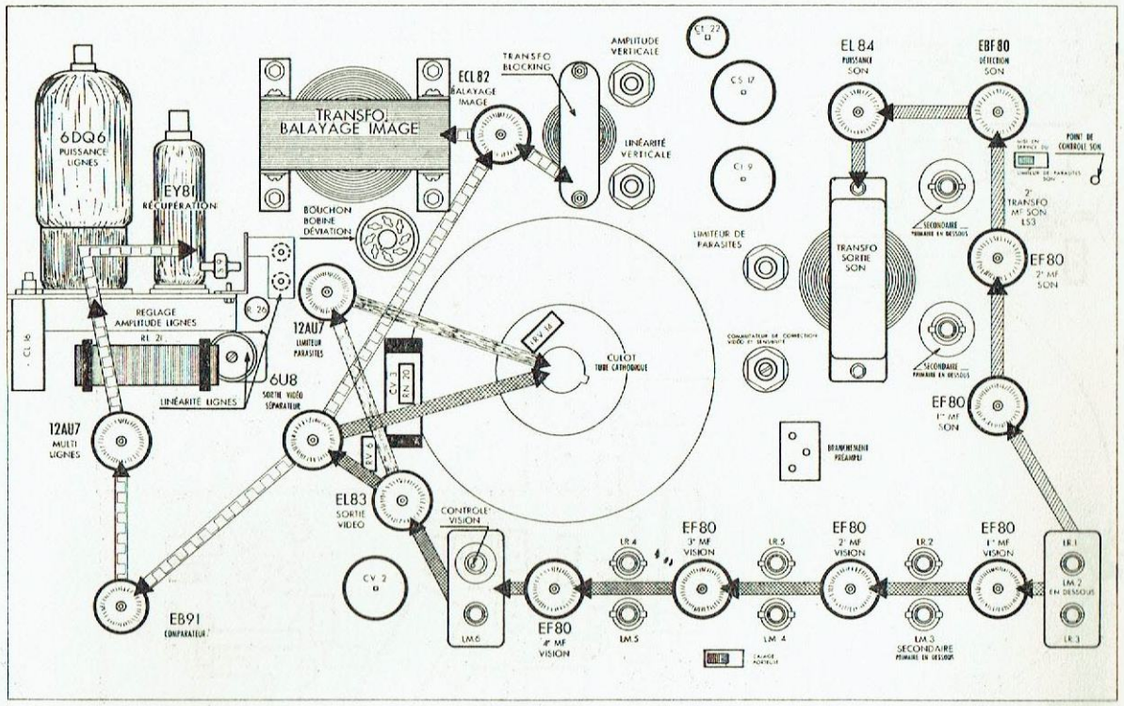

CIRCUIT SON
CIRCUIT IMAGE
CIRCUIT SYNCHRONISATION
CIRCUIT ANTI-PARASITE

RÉGLAGE DE LA MF SON

Emplacement des réglages : voir ci-dessus.

1 Le récepteur étant réglé au maximum de sensibilité, avec l'anti-parasite son hors service, brancher la sonde 1 005 de l'oscilloscope sur la prise mesure du son.

Injecter le signal wobulé MF par l'intermédiaire de la sonde 1 006 sur GI de V 4.

Régler LS 3 et LS 4 de façon à obtenir la courbe ci-contre.

Cette courbe ne doit pas présenter de creux.

2 Injecter le signal wobulé MF par l'intermédiaire de la sonde 1 006 sur GI de V 3.

Régler LS 2 au maximum d'amplitude pour la fréquence 39,5 MHz, pour obtenir la courbe ci-contre.

Le commutateur de bande passante doit être hors service.

RÉGLAGE DE LA MF IMAGE

Brancher la sonde 1 005 sur la prise de contrôle vidéo fréquence.
Le signal contrôlé en ce point doit avoir une amplitude de 1,2 à 1,5 Vc/c.
Le niveau d'entrée des signaux MF wobulés et la sensibilité des appareils de contrôle seront réglés en conséquence.

1 Réglage des réjecteurs LR 2, LR 4 et LR 5 :

Brancher la sonde 1 004 à la place de V 2 et injecter le signal MF wobulé, par cette sonde.

Régler les réjecteurs :
LR 4 sur 40,5 MHz.
LR 5 sur 26,35 MHz.
LR 2 sur 39,5 MHz.

Régler LR 3 et CM 17 hors bande, côté fréquences élevées en dévissant respectivement le noyau et l'ajustable.
Ces circuits seront repris ultérieurement.

2 Réglage de LM 6 :

Au moyen de la sonde 1 006, appliquer le signal sur GI de V 8 (34 MHz).

Régler LM 6 pour obtenir la courbe ci-contre.

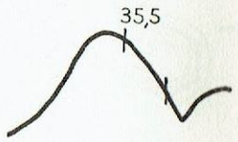

3 Réglage de LM 5 :

Au moyen de la sonde 1 006 appliquer le signal sur GI de V 9 (36 MHz).

Régler LM 5 sur 36 MHz pour obtenir la courbe ci-contre.

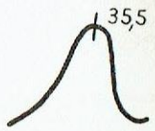

4 Réglage de LM 4 :

Au moyen de la sonde 1 006, appliquer le signal sur GI de V 10 (35,5 MHz).

Régler LM 4 de façon à obtenir la courbe ci-contre.

Veiller à ce que les points 26, 35, 28, 25 et 30 MHz soient équidistants et alignés.

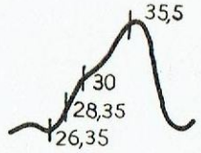

5 Réglage de LM 3 :

Injecter le signal sur la grille de V 11 à travers la sonde 1 006 (34 MHz).

Remplacer V 10 par la sonde 1 003.

Régler LM 3 pour obtenir la courbe ci-contre.

Remettre V 10 en place.

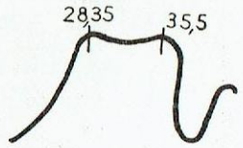

8 Réglage de LR 3 :
Même injection que pour CM 17.

Brancher la sonde 1 005 au point de contrôle Vidéo. Régler LR 3 pour obtenir le minimum de signal à 41,25 MHz.

6 Réglage de LM 1 et LM 2 :

Injecter le signal sur la grille de V 2 par la sonde 1 004 (34 MHz).

Remplacer V 11 par la sonde 1 003.

Régler LM 1 et LM 2 pour obtenir la courbe ci-contre.

Remettre V 11 en place.

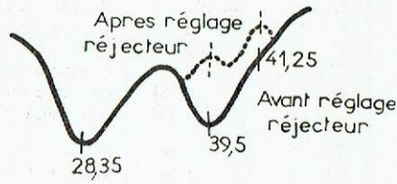

7 Réglage de CM 17 :

Injecter le signal sur la sonde 1 004 (toujours sur position V 2).

Brancher 1 005 à la prise de contrôle son.

Régler CM 17 au maximum d'amplitude pour la fréquence de 39,5 MHz.

Vérification de la courbe globale FI Vision :
Injection par 1 004 sur V 2.
Sonde 1 005 au point de contrôle Vidéo.
La courbe obtenue doit avoir l'allure ci-contre.

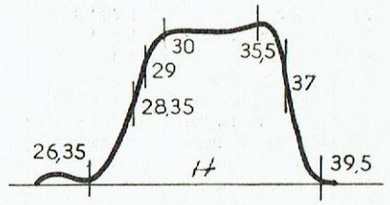

Retoucher éventuellement :
— LM 6 pour obtenir le basculement correct (1 dB).
— LM 4 pour obtenir une montée rectiligne et un emplacement correct de la porteuse à 28,35 MHz (— 5 à — 6 dB).

Vérifier la position des réjecteurs 26,35 - 39,5 - 40,5 et 41,25 MHz.

N. B. : Ne pas retoucher aux réglages des circuits LM 1 - LM 2 et LM 3.

CONDENSATEURS				CONDENSATEURS			
Repère du schéma	Valeur	Type	Numéro de code	Repère du schéma	Valeur	Type	Numéro de code
CA 1	50 MF	Chimique alum.	1 363 000	CI 5	0,1 MF	Papier 3 000 V	1 333 000
CA 2	25 MF	Chimique carton	1 362 005	CI 6	0,1 MF	Papier 3 000 V	1 333 000
CA 3	50 MF	Chimique alum.	1 363 000	CI 7			
CA 4	50 MF	Chimique alum.	1 363 000	CI 8	50 MF	Chimique	1 362 001
CA 5	1 500 pF	Céram. disque	1 319 004	CI 9	50 MF	Chimique	1 363 000
CA 6	1 500 pF	Céram. disque	1 319 004	CI 10	50 000 pF	Papier 3 000 V	1 333 006
CA 7	1 500 pF	Céram. disque	1 319 004	CI 11	10 000 pF	Papier 3 000 V	1 337 004
CA 8	1 500 pF	Céram. disque	1 319 004	CI 12	20 000 pF	Papier 3 000 V	1 337 007
CA 9	1 500 pF	Céram. disque	1 319 004	CI 13	470 pF	Céram. tubul.	1 314 042
CA 10	1 500 pF	Céram. disque	1 319 004	CL 1	0,1 MF	Papier 3 000 V	1 333 000
CA 11	0,1 MF	Papier 3 000 V	1 333 000	CL 2	22 pF	Céramique	1 314 005
CA 12	10 000 pF	Papier 3 000 V	1 337 004	CL 3	22 pF	Céramique	1 314 005
CA 13	1 500 pF	Céram. disque	1 319 004	CL 4	2 200 pF	Styroflex	1 322 005
CA 14	1 500 pF	Céram. disque	1 319 004	CL 5	3 300 pF	Styroflex	1 322 007
CA 15	1 500 pF	Céram. disque	1 319 004	CL 6	10 000 pF	Papier 3 000 V	1 337 004
CA 16	1 500 pF	Céram. disque	1 319 004	CL 7	220 pF	Céram. tubul.	1 314 036
CA 17	1 500 pF	Céram. disque	1 319 004	CL 8	22 pF	Céram. tubul.	1 314 005
CA 18	50 MF	Chimique	1 362 001	CL 9	470 pF	Céram. tubul.	1 314 042
CA 19	1 500 pF	Céram. disque	1 319 004	CL 10	5 000 pF	Papier 3 000 V	1 333 004
CA 20	25 MF	Chimique carton	1 362 005	CL 11	2 200 pF	Styroflex	1 322 005
CI 1	10 000 pF	Papier 3 000 V	1 337 004	CL 12	20/100 pF*	Ajustable	1 300 000
CI 2	1 000 pF	Styroflex	1 322 008	CL 13	10 000 pF	Papier 3 000 V	1 337 004
CI 3	470 pF	Céram. tubul.	1 314 042	CL 14	56 pF	Céramique	1 314 011
CI 4	50 000 pF	Papier 3 000 V	1 333 006	CL 15	0,1 MF	Papier 3 000 V	1 333 000

CONDENSATEURS

Repère du schéma	Valeur	Type	Numéro de code
CL 16	8 MF	Chimique alum.	1 364 000
CL 17	50 000 pF	Papier 3 000 V	1 337 002
CL 18	100 pF	Céram. disque	1 319 001
CL 19	100 pF	Céram. disque	1 319 001
CL 20	0,25 MF	Papier 3 000 V	1 333 008
CL 21	0,1 MF	Papier 3 000 V	1 333 000
CL 22	8 MF	Chimique	1 364 000
CM 1	0,1 MF	Papier	1 332 006
CM 2	4,7 pF	Céram. tubul.	1 313 001
CM 3	220 pF	Céram. tubul.	1 314 036
CM 4	2,2 pF	Céram. tubul.	1 314 001
CM 5	10 pF	Céram. tubul.	1 314 010
CM 6	2,2 pF	Céram. tubul.	1 314 001
CM 7	10 pF	Céram. tubul.	1 314 010
CM 8	1 500 pF	Céram. disque	1 319 004
CM 9	1 500 pF	Céram. disque	1 319 004
CM 10	2,2 pF	Céram. tubul.	1 314 001
CM 11	1 500 pF	Céram. disque	1 319 004
CM 12	1 500 pF	Céram. disque	1 319 004
CM 13	1 500 pF	Céram. disque	1 319 004
CM 14	0,1 MF	Papier 3 000 V	1 337 003
CM 15	1 500 pF	Céram. disque	1 319 004
CM 16	1 500 pF	Céram. disque	1 319 004
CM 17	4/25 pF	Céram. tubul.	1 300 003
CM 18	1 500 pF	Céram. disque	1 319 004
CM 19	0,1 MF	Papier	1 332 006
CM 20	2,2 pF	Céram. tubul.	1 314 001
CM 21	10 pF	Céram. tubul.	1 314 010
CM 22	1 500 pF	Céram. disque	1 319 004
CM 23	1 500 pF	Céram. disque	1 319 004
CM 24	22 pF	Céram. tubul.	1 314 005
CM 25	47 pF	Céram. tubul.	1 314 027
CM 26	22 pF	Céram. tubul.	1 314 005
CM 27	2,2 pF	Céram. tubul.	1 314 001
CM 28	0,1 MF	Papier	1 332 006
CM 29	0,1 MF	Papier	1 332 006
CS 1	47 pF	Céram. tubul.	1 314 027
CS 2	1 500 pF	Céram. disque	1 319 004
CS 3	1 500 pF	Céram. disque	1 319 004
CS 4	100 pF	Céram. tubul.	1 314 009
CS 5	10 pF	Céram. tubul.	1 314 010
CS 6	1 500 pF	Céram. disque	1 319 004
CS 7	10 pF	Céram. tubul.	1 314 010
CS 8	0,1 MF	Papier	1 332 006
CS 9	10 000 pF	Céram. disque	1 319 011
CS 10	1 000 pF	Styroflex	1 322 008
CS 11	3 300 pF	Céram. tubul.	1 319 005
CS 12	0,1 MF	Papier	1 332 006
CS 13	10 pF	Céram. tubul.	1 314 010
CS 14	1 500 pF	Céram. disque	1 319 004
CS 15	20 000 pF	Papier	1 336 028
CS 16	25 MF	Chimique alu	1 362 005
CS 17	50 MF	Chimique alu	1 363 002
CS 18	10 pF	Céram. tubul.	1 314 010
CS 19	100 pF	Céram. tubul.	1 315 001
CS 20	5 000 pF	Papier 3 000 V	1 337 008
CS 21	3 300 pF	Styroflex	1 319 005
CS 22	220 pF	Céram. tubul.	1 314 036
CS 23	1 500 pF	Céram. disque	1 319 004
CS 24	1 500 pF	Céram. disque	1 319 004
CV 1	1 500 pF	Céram. disque	1 319 004
CV 2	50 MF	Chimique alu	1 363 002
CV 3	0,1 MF	Papier 3 000 V	1 333 000
CV 4	0,1 MF	Papier 3 000 V	1 333 000
CV 5	0,1 MF	Papier	1 332 006
CV 6	10 000 pF	Papier 3 000 V	1 333 007
CV 7	5 000 pF	Papier	1 332 005
CV 8	0,1 MF	Papier 3 000 V	1 333 000

CHASSIS VERTICAL

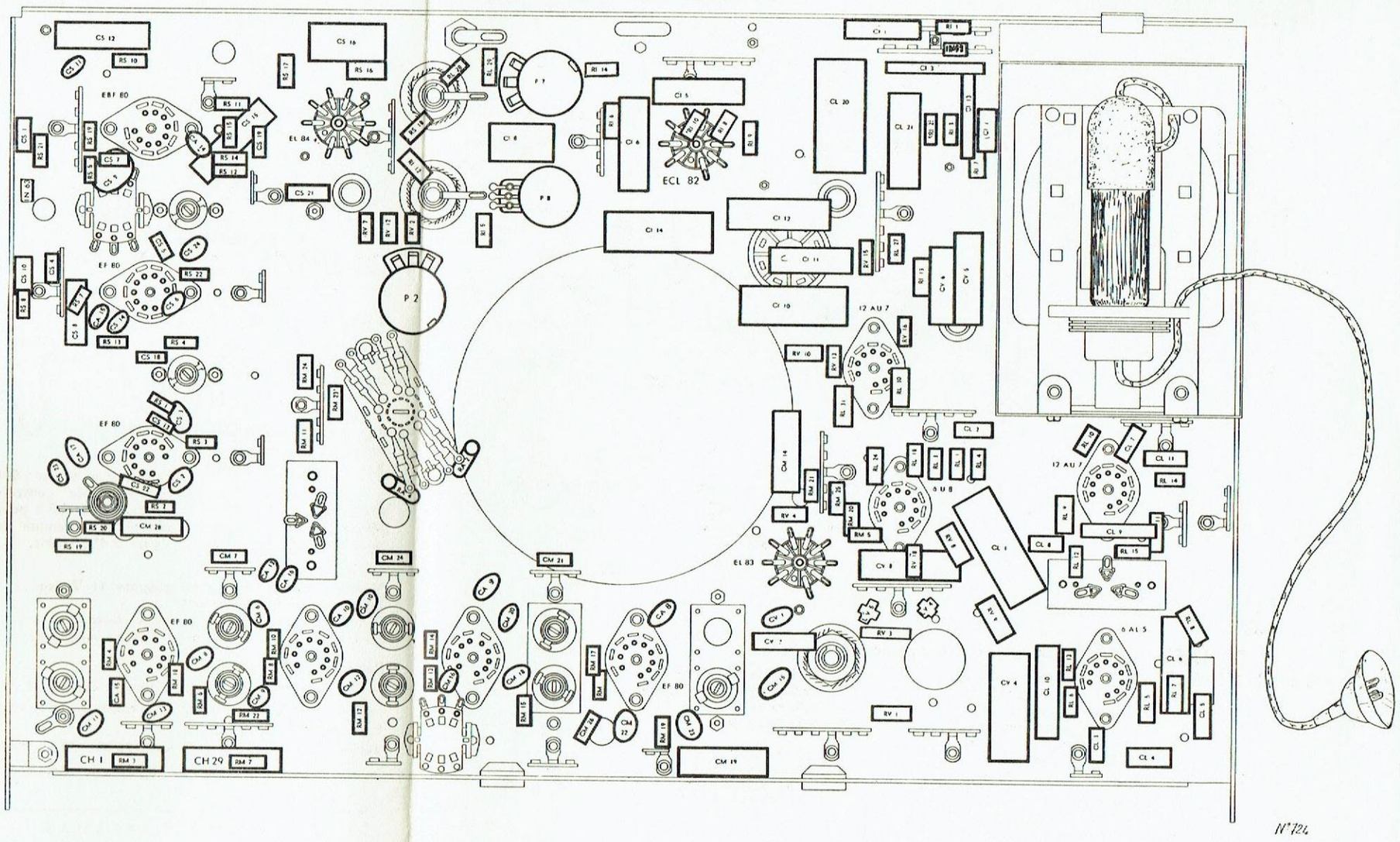

ALIMENTATION

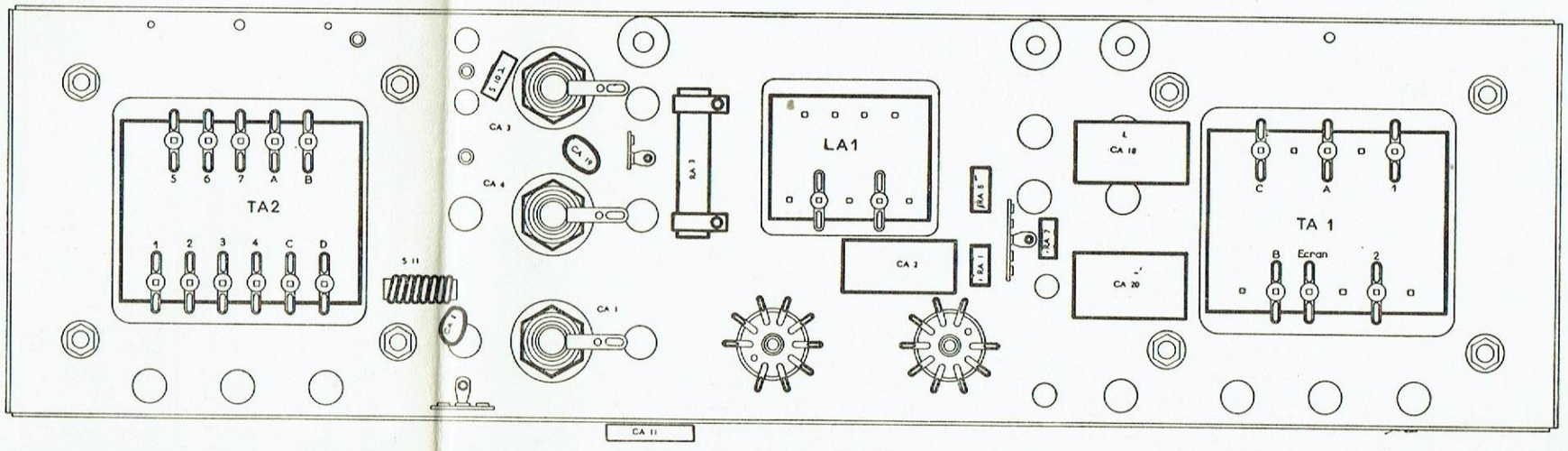

SCHÉMA DE L'ALIMENTATION

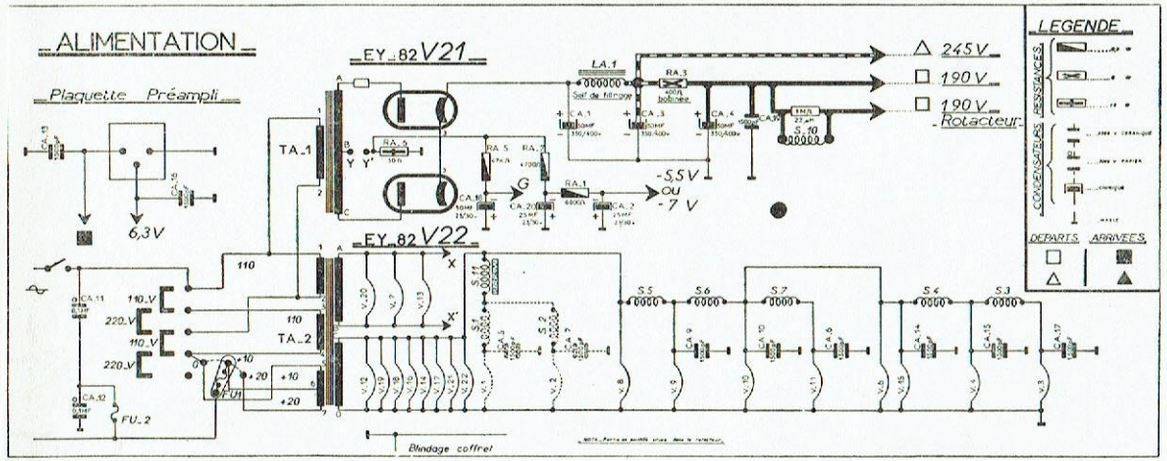

VII

RÉSISTANCES				RÉSISTANCES			
Repère du schéma	Valeur en Ohms	Puissance en Watts	Numéro de code	Repère du schéma	Valeur en Ohms	Puissance en Watts	Numéro de code
RA 1	6 800	0,5	1 501 681	RI 8	1 500	0,5	1 501 761
RA 2	68 K	0,5	1 501 560	RI 9	2,2 M	0,5	1 501 791
RA 3	400	8	1 553 031	RI 10	82 K	0,5	1 501 701
RA 4	22 K	0,5	1 501 700	RI 11			
RA 5	47 K	0,5	1 501 561	RI 12	220	1	1 504 031
RA 6	30	10	1 553 042	RI 13	100 K	0,5	1 501 651
RA 7	4 700	0,5	1 501 741	RI 14	560	0,5	1 501 511
RI 1	820 K	0,5	1 501 821	RI 15	560	0,5	1 501 511
RI 2	150 K	0,5	1 501 671	RL 1	47 K	0,5	1 501 561
RI 3	47 K	0,5	1 501 561	RL 2			
RI 4	470 K	0,5	1 501 661	RL 3	68 K	0,5	1 501 581
RI 5	3 300	0,5	1 501 631	RL 4	47 K	0,5	1 501 561
RI 6	220	0,5	1 501 551	RL 5	470 K	0,5	1 501 661
RI 7	150 K	0,5	1 501 671	RL 6	470 K	0,5	1 501 661

SCHÉMA DU ROTACTEUR

Ce rotacteur étant réglé en usine, il est recommandé de ne pas retoucher les réglages. Seul le réglage complémentaire d'oscillateur peut être ajusté. (Voir documentation T 4113). Liste condensateurs et résistances. (Voir documentation T 4013-4014).

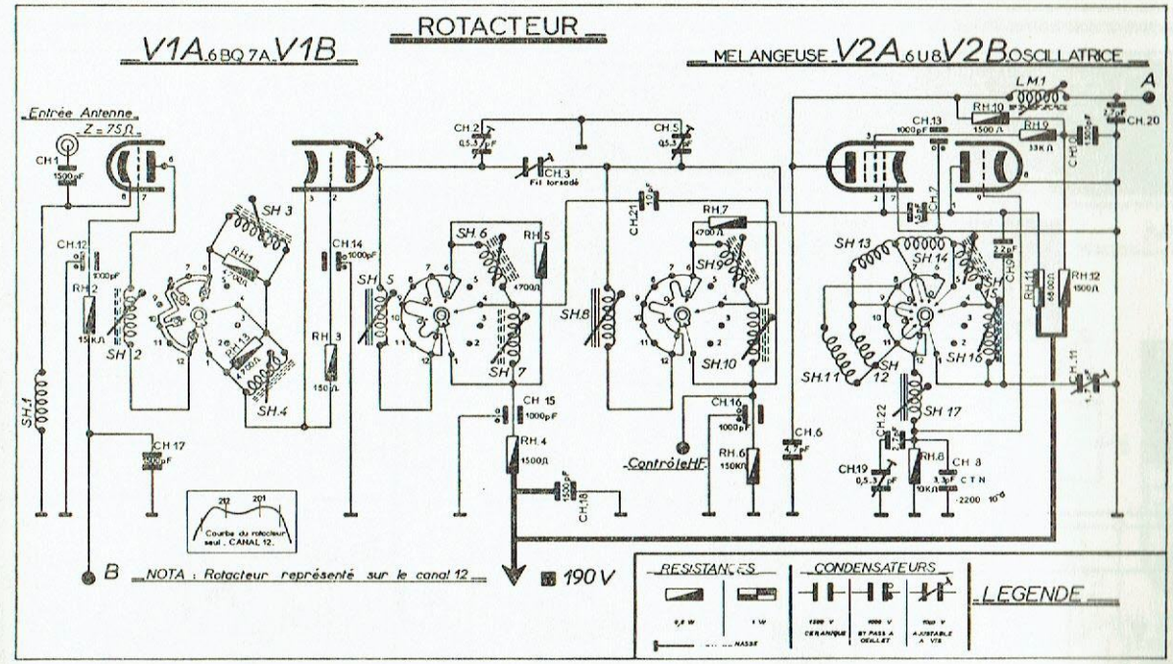

Erratum : RH 3 = 150 kΩ

VI

RÉSISTANCES				RÉSISTANCES			
Repère du schéma	Valeurs en Ohms	Puissance en Watts	Numéro de code	Repère du schéma	Valeurs en Ohms	Puissance en Watts	Numéro de code
RL 7	1 M	0,5	1 501 541	RL 25	10 K	2	1 505 541
RL 8	100 K	0,5	1 501 651	RL 26	2 700	1	1 504 131
RL 9	1 500	1	1 504 061	RL 27	82 K	0,5	1 501 701
RL 10	4 700	0,5	1 501 741	RL 28	220 K	0,5	1 501 621
RL 11	68 K	0,5	1 501 581	RL 29	220 K	0,5	1 501 621
RL 12	1 500	0,5	1 501 761	RL 30	10 K	2	1 505 541
RL 13	47 K	0,5	1 501 561	RL 31	6 800	2	1 505 551
RL 14	47 K	0,5	1 501 561				
RL 15	10 K	0,5	1 501 521	RM 1	47 K	0,5	1 501 561
RL 17	1 M	0,5	1 501 541	RM 2	4 700	0,5	1 501 741
RL 18	1 500	0,5	1 501 761	RM 3	100 K	0,5	1 501 651
RL 19	100 K	0,5	1 501 651	RM 4	33	0,5	1 501 811
RL 20	10 K	2	1 505 541	RM 5	680 K	0,5	1 502 001
RL 21	4 500	8	1 553 061	RM 6	1 500	0,5	1 501 761
RL 22	4 700	1	1 504 071	RM 7	100 K	0,5	1 501 651
RL 23	2,2 M	0,5	1 501 791	RM 8	2 200	0,5	1 501 591
RL 24	470 K	0,5	1 501 661	RM 9	220 K	0,5	1 501 621

POTENTIOMÈTRES			
Repère	Valeur	Fonction	N° de code
P 1	500 K	Son	1 567 052
P 2	100 K	Antiparasite	1 561 083
P 3	1 M	Contraste	1 563 013
P 4	120 K	Fréq. ligne	1 561 093
P 5	100 K	Luminosité	1 561 103
P 6	120 K	Fréq. image	1 561 093
P 7	1 M	Amplitude	1 563 063
P 8	2 000	Linéarité V	1 560 013
P 9	2,2 M	Corr. de tonalité	1 568 003

RÉSISTANCES			
Repère du schéma	Valeur en Ohms	Puissance en Watts	Numéro de code
RM 10	33	0,5	1 501 811
RM 11	220 K	0,5	1 501 621
RM 12	1 500	0,5	1 501 761
RM 13	2 200	0,5	1 501 591
RM 14	150	0,5	1 501 731
RM 15	1 500	0,5	1 501 761
RM 16	3 300	0,5	1 501 631
RM 17	150	0,5	1 501 731
RM 18	4 700	0,5	1 501 741
RM 19	1 500	0,5	1 501 761
RM 20	2,2 M	0,5	1 501 791
RM 21	680 K	0,5	1 502 001
RM 22	1,2 M	0,5	1 502 151
RM 23	820 K	0,5	1 501 821
RM 24	4,7 M	0,5	1 501 781
RM 25	680 K	0,5	1 502 001
RS 1	10 K	0,5	1 501 521
RS 2	100	0,5	1 501 921
RS 3	1 500	0,5	1 501 761
RS 4	33 K	0,5	1 501 681
RS 5	47 K	0,5	1 501 561
RS 6			
RS 7	1 M	0,5	1 501 541
RS 8	470 K	0,5	1 501 661
RS 9	22 K	0,5	1 501 771
RS 10	4,7 M	0,5	1 501 781
RS 11	1 M	0,5	1 501 541
RS 12	4,7 M	0,5	1 501 781
RS 13	150	0,5	1 501 731

RÉSISTANCES			
Repère du schéma	Valeur en Ohms	Puissance en Watts	Numéro de code
RS 14	220 K	0,5	1 501 621
RS 15	150 K	0,5	1 501 671
RS 16	220	1	1 504 031
RS 17	470 K	0,5	1 501 661
RS 18	680	1	1 504 041
RS 19	100 K	0,5	1 501 651
RS 20	22 K	0,5	1 501 771
RS 21	22 K	0,5	1 501 771
RS 22	1 500	0,5	1 501 761
RV 1	220	1	1 504 031
RV 2	47 K	0,5	1 501 561
RV 3	3 200	5	1 553 171
RV 4	33	0,5	1 501 811
RV 5	1 500	0,5	1 501 761
RV 6	220 K	0,5	1 501 621
RV 7	4 700	0,5	1 501 741
RV 8	6 800	2	1 505 551
RV 9	6 800	2	1 505 551
RV 10	47 K	0,5	1 501 561
RV 11	47 K	0,5	1 501 561
RV 12	47 K	0,5	1 501 561
RV 13	470 K	0,5	1 501 661
RV 14	820 K	0,5	1 501 821
RV 15	33 K	0,5	1 501 681
RV 16	4 700	0,5	1 501 741
RV 17	3 300	0,5	1 501 631
RV 18	47 K	0,5	1 501 561
RV 19	15 K	0,5	1 501 531
RV 20	680 K	0,5	1 502 001

TRANSFORMATEURS			
Repère	Type	Fonction	N° de code
TA 1	Transform.	Alimentat.	1 200 009
TA 2	Transform.	Chauffage	1 200 010
LA 1	Self	Filtrage	1 203 000
LI 1 - LL 3	Bobine	Déviation	9 502 007
TI 2	Transform.	Blocking	1 201 019
TL 1	Transform.	THT	9 502 008
TI 1	Transform.	Balay. vert.	1 202 001
TS 1	Transform.	Sortie son	1 201 011

BOBINAGES			
Repère	Points couleurs	Fonction	N° de code
LH 1		Linéarité	1 203 024
LR 1	Sans point	Prise son	1 246 032
LM 2	Sans point	Bobine MF	
LR 3	Sans point	Réjecteur	
LM 3	1 marron	Bobine MF	1 246 009
LM 4	1 bleu	Bobine MF	1 246 005
LM 5	1 vert	Bobine MF	1 246 006
LM 6		Bobine MF	1 246 028
LV 1	2 rouges	Bob. Vidéo	1 246 041
LV 2	Sans point	Bob. Vidéo	1 249 006
LV 3	2 noirs	Bob. Vidéo	1 249 009
LV 4	3 noirs	Bob. Vidéo	1 249 010

MISE EN SERVICE DES LIMITEURS DE PARASITES

Limiteur de parasites son :

Pousser le petit commutateur situé à côté de la lampe EBF 80 — V 5 — vers cette lampe pour mettre en service le limiteur. Il n'y a aucun réglage complémentaire à effectuer.

Limiteur de parasites vision :

La lampe destinée à équiper ce limiteur n'est pas en place sur son support à la livraison. Elle est emballée dans un petit sachet suspendu au cache arrière.
Placer cette lampe 12 AU 7 sur le support qui lui est réservé après avoir retiré le bouchon à 9 broches.
Si les parasites ne sont pas trop violents, ne pas mettre cette lampe, car sa présence dans les circuits altère légèrement l'image.

PRINCIPALES PIÈCES

Attache fixation tube	4 134 021
Bouton commande arrière	4 430 001
Bouton commande de côté	6 210 010
Bouton commande canal axe de 6	6 210 026
Bouton commande oscillateur axe de 10	6 219 014
Bride circulaire fixation arrière du tube	9 604 013
Cache arrière	6 280 020
Cache fond	6 280 005
Clef de grille	6 345 000
Ébénisterie — noyer	6 110 040
Ébénisterie — acajou	6 110 041
Ébénisterie — chêne clair	6 110 042
Écrou de rayon	5 593 800
Équerre de retenue châssis	4 145 017
Glace	6 260 007
Grille HP équipée avec volet	9 502 010
Grille de ventilation	6 234 020
Haut-parleur impédance 5 ohms	3 340 005
Masque	6 244 011
Patin caoutchouc sur bride circulaire	6 290 054
Protecteur caoutchouc tendeur	6 290 035
Rayon fixation tube	5 192 005
Ressort de fermeture volet	4 850 007
Rondelle à griffe	4 024 000
Tendeur de sangle	9 504 054
Traverse support de tube équipée	9 504 055
Volet cache bouton (seul)	6 234 025

RECOMMANDATIONS

Démontage de la glace :

La glace est retenue à sa partie inférieure par le tasseau du bas de la façade. Sur certains appareils il y a des équerres métalliques sous le tasseau.

Avant de dévisser les trois vis maintenant le bas de la façade, **inclinez l'appareil vers l'arrière** car la glace et le masque sont retenus seulement par le bas de la façade. S'il n'y a pas d'équerre, dès que les vis sont retirées, les ressorts de contact de masse du masque ont tendance à pousser ce dernier et la glace vers l'extérieur, ce qui peut provoquer la chute de ces deux pièces.

Pour le remontage, maintenez l'appareil incliné vers l'arrière.

Échange du tube cathodique :

Le tube est maintenu en place par :

1° une sangle avec tendeur ceinturant la face avant,

2° 4 rayons d'acier accrochés à la face avant de l'ébénisterie,

3° une bride circulaire autour du col du tube, maintenue par les 4 rayons.

Pour le démontage, opérer de la façon suivante :

1° retirer le châssis,

2° coucher l'appareil sur la face avant,

3° retirer
- le piège à ions,
- les anneaux de cadrage,
- la bague de retenue de la bobine,
- le bloc de déviation.

4° dévisser les quatre écrous des rayons et retirer la bride circulaire,

5° libérer la sangle,

6° retirer le tube.

Pour le remontage, opérer dans l'ordre inverse.

IMP. WATELET-ARBELOT - PARIS N° 8.904 - 1-60

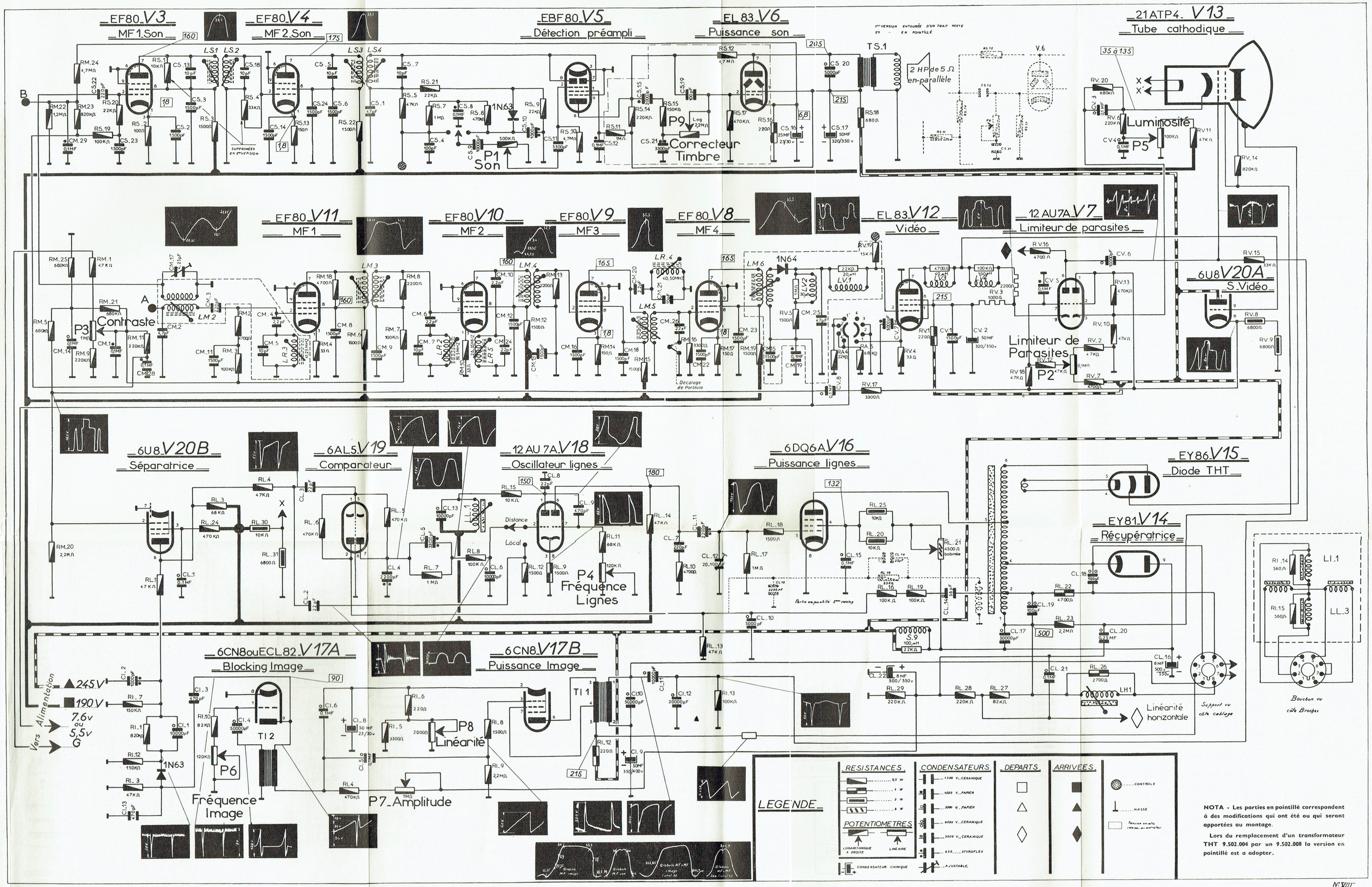
EF80 V3
MF 1 Son
EF80 V4
MF 2 Son
EBF80 V5
Détection préampli
EL 83 V6
Puissance son
21ATP4 V13
Tube cathodique
P1 Son
P9 Correcteur Timbre
P5 Luminosité
2 HP de 5 Ω en parallèle
EF80 V11
MF 1
EF80 V10
MF 2
EF80 V9
MF 3
EF80 V8
MF 4
EL 83 V12
Vidéo
12 AU 7A V7
Limiteur de parasites
6U8 V20A
S. Vidéo
P3 Contraste
Limiteur de Parasites P2
6U8 V20B
Séparatrice
6AL5 V19
Comparateur
12 AU 7A V18
Oscillateur lignes
6DQ6A V16
Puissance lignes
EY86 V15
Diode THT
EY81 V14
Récupératrice
P4 Fréquence Lignes
6CN8 ou ECL 82 V17A
Blocking Image
6CN8 V17B
Puissance Image
P6 Fréquence Image
P7 Amplitude
P8 Linéarité
Linéarité horizontale
Alimentation
245 V
190 V
7,6 v ou 5,5 v
Vers G
LEGENDE
RESISTANCES
POTENTIOMETRES
CONDENSATEURS
DEPARTS
ARRIVEES
CONTROLE
MASSE
NOTA - Les parties en pointillé correspondent à des modifications qui ont été ou qui seront apportées au montage.
Lors du remplacement d'un transformateur THT 9.502.004 par un 9.502.008 la version en pointillé est a adopter.
N° VII