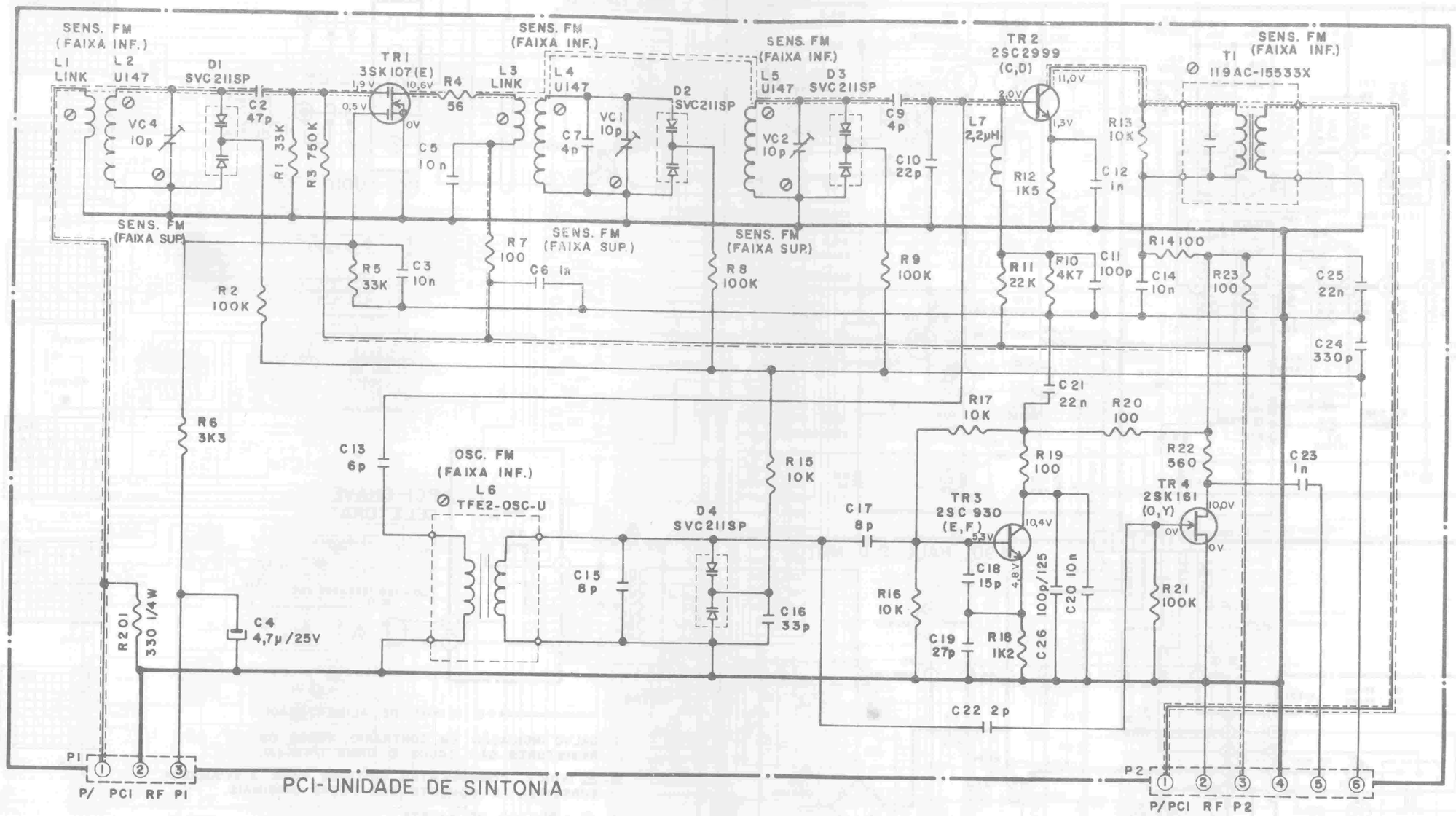

Scanned By AGRESSiVA

NOTAS:

1 - ═══ = +B (LINHA DE ALIMENTAÇÃO).

2 - ═══ = LINHA DE SINAL DE FM

3 - AS VOLTAGENS SÃO INDICADAS PARA A FUNÇÃO FM (SINTONIZADO EM 98MHz, 1kHz, DESVIO 75kHz, 60dB).

4 - SALVO INDICAÇÃO EM CONTRÁRIO TODOS OS RESISTORES SÃO DADOS EM OHMS 1/6 W (J).

5 - ⊘ = PONTOS DE AJUSTE.

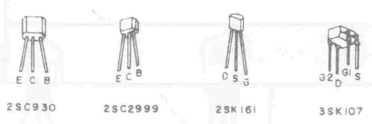

AA-A35

TOL. NÃO ESPECIFICADAS		MATERIAL	
ANGULOS	DIM.	ACABAMENTO	
DIM. EM: mm	ESCALA:		
02-07-85		DIAGRAMA ESQUEMÁTICO	PTO / DATA / M.E
02-07-85			903 003 50 | 1 | 017
NOME: A. SPECIAN	VT:	SUBST:	FL. 02 / FL. 02/06
EVADIN INDUSTRIAS AMAZONIA LTDA		DATA: 04/03/85	A3

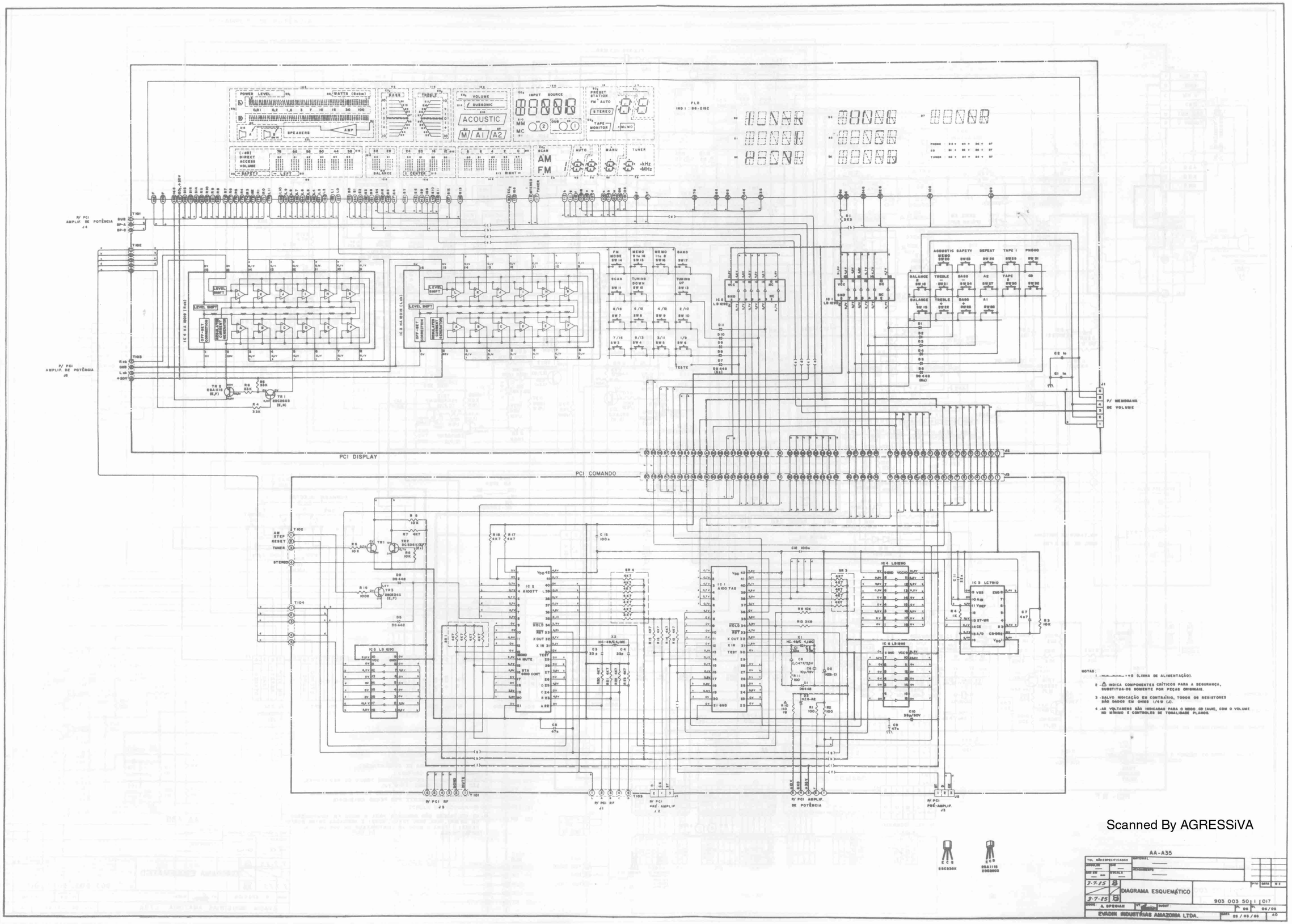

Scanned By AGRESSiVA

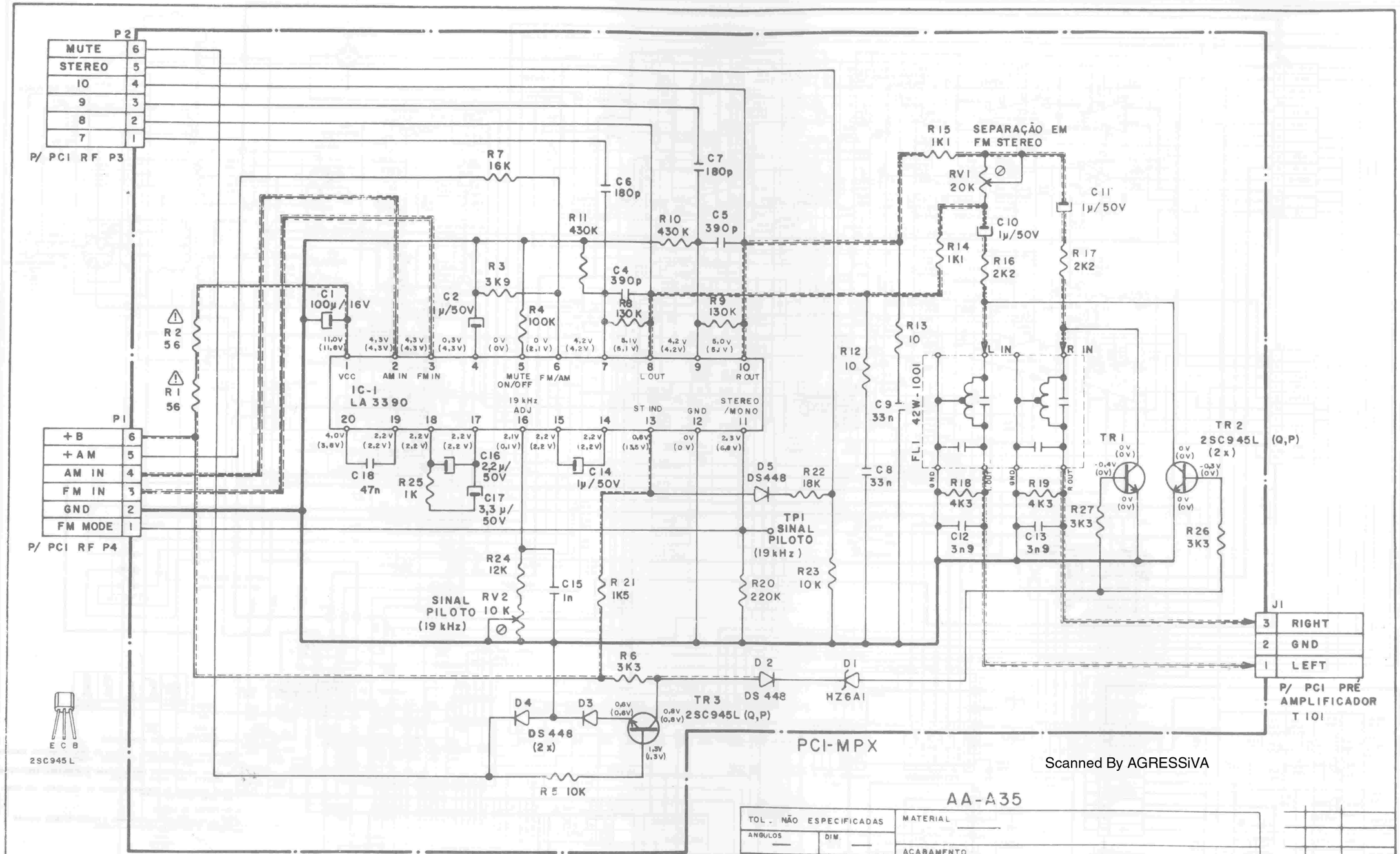

Scanned By AGRESSiVA

NOTAS:

1- ═══ = +B (LINHA DE ALIMENTAÇÃO).

2- ═══ = LINHA DE SINAL.

3- AS VOLTAGENS SÃO INDICADAS PARA O MODO FM (SINTONIZADO EM 98 MHz, 1kHz, DESV. 75kHz, 60dB) E INDICADAS ENTRE PARENTESES ( ) PARA O MODO AM (SINTONIZADO EM 999 kHz, 1kHz, 30%, 74dB).

4- SALVO INDICAÇÃO EM CONTRÁRIO TODOS OS RESISTORES SÃO DADOS OHMS 1/4W (J).

5- ⚠ INDICA COMPONENTES CRÍTICOS PARA A SEGURANÇA, SUBSTITUA-OS SOMENTE POR PEÇAS ORIGINAIS.

6- ⊘ = PONTOS DE AJUSTE.

AA-A35

TOL. NÃO ESPECIFICADAS		MATERIAL	
ANGULOS	DIM.	ACABAMENTO	
DIM. EM mm	ESCALA		
02-07-85		DIAGRAMA ESQUEMÁTICO	PTO / DATA / M.E
02-07-85		903 003 50 1 017	
NOME: A. SPECIAN	VT	SUBST	FL. 03 / FL. 03/06
EVADIN INDUSTRIAS AMAZONIA LTDA		DATA 05/03/85	A3

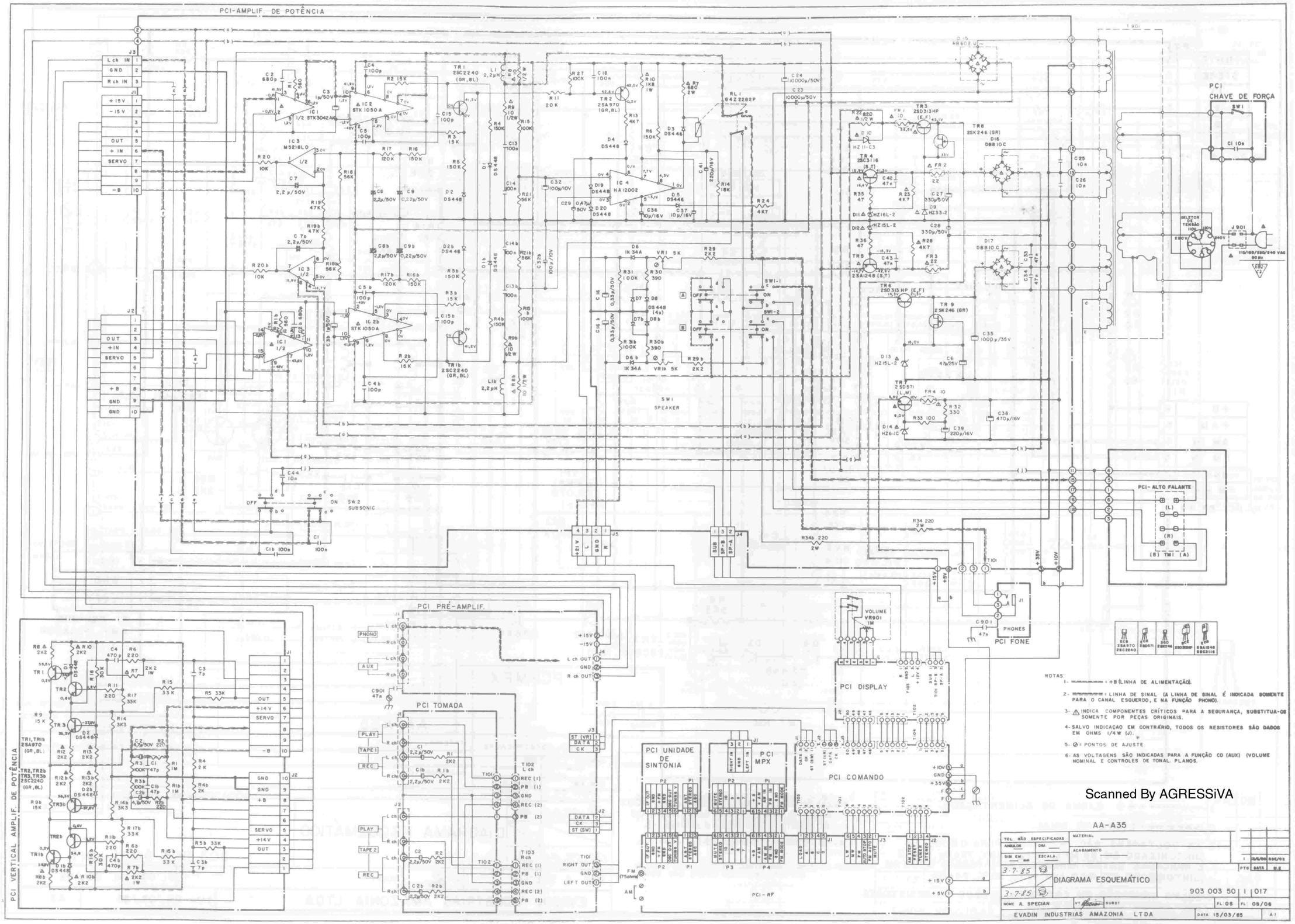

Scanned By AGRESSiVA

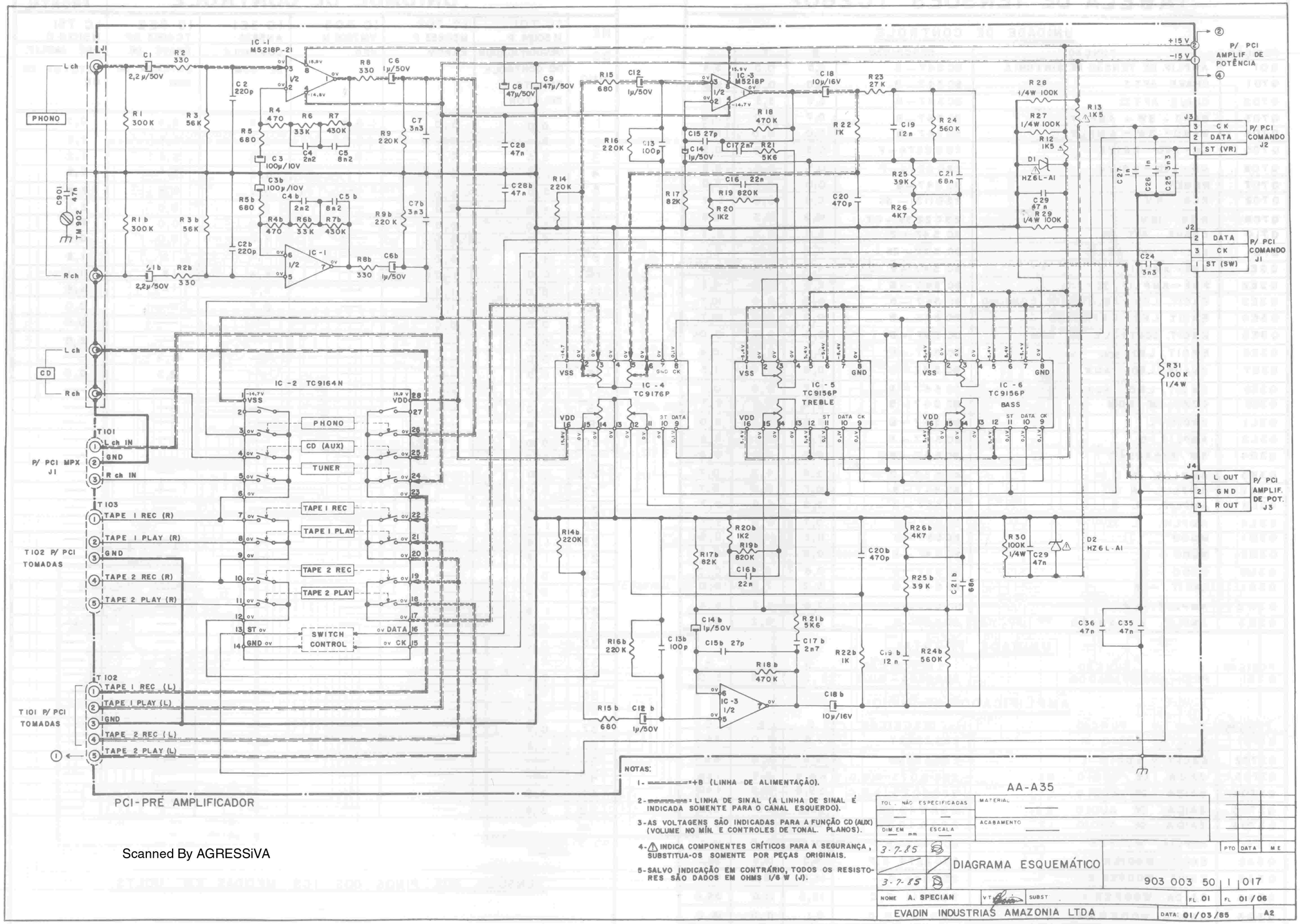

NOTAS:

1- ———— = +B (LINHA DE ALIMENTAÇÃO).

2- ———— = LINHA DE SINAL (A LINHA DE SINAL É INDICADA SOMENTE PARA O CANAL ESQUERDO).

3- AS VOLTAGENS SÃO INDICADAS PARA A FUNÇÃO CD (AUX) (VOLUME NO MÍN. E CONTROLES DE TONAL. PLANOS).

4- ⚠ INDICA COMPONENTES CRÍTICOS PARA A SEGURANÇA, SUBSTITUA-OS SOMENTE POR PEÇAS ORIGINAIS.

5- SALVO INDICAÇÃO EM CONTRÁRIO, TODOS OS RESISTORES SÃO DADOS EM OHMS 1/6 W (J).

AA-A35

TOL. NÃO ESPECIFICADAS		MATERIAL	
DIM EM mm	ESCALA	ACABAMENTO	
3-7-85		DIAGRAMA ESQUEMÁTICO	PTO / DATA / ME
3-7-85		903 003 50 1 017	
NOME A. SPECIAN	V.T.	SUBST.	FL 01 / FL 01/06
EVADIN INDUSTRIAS AMAZONIA LTDA		DATA: 01/03/85	A2

Scanned By AGRESSiVA

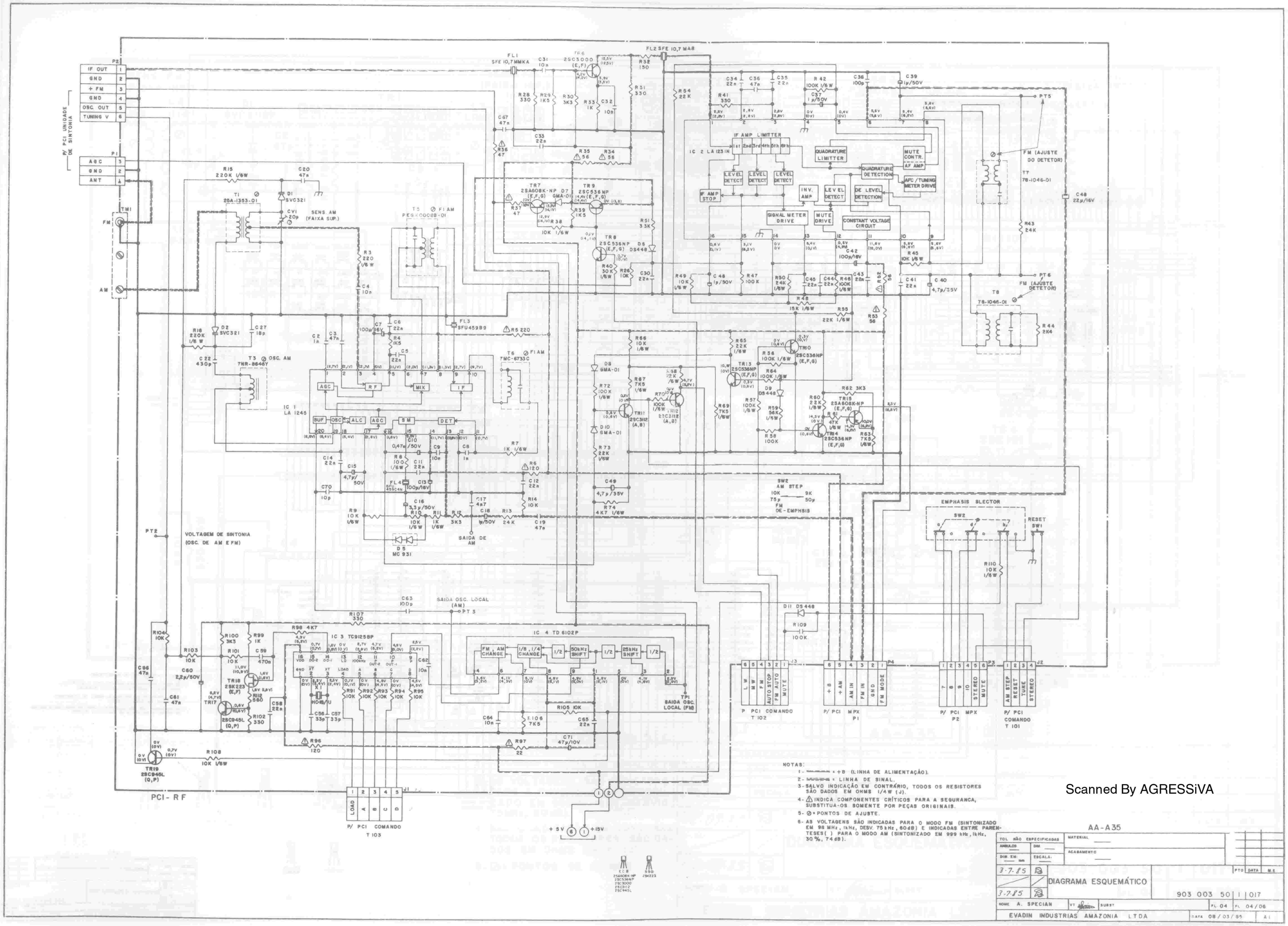

Scanned By AGRESSiVA