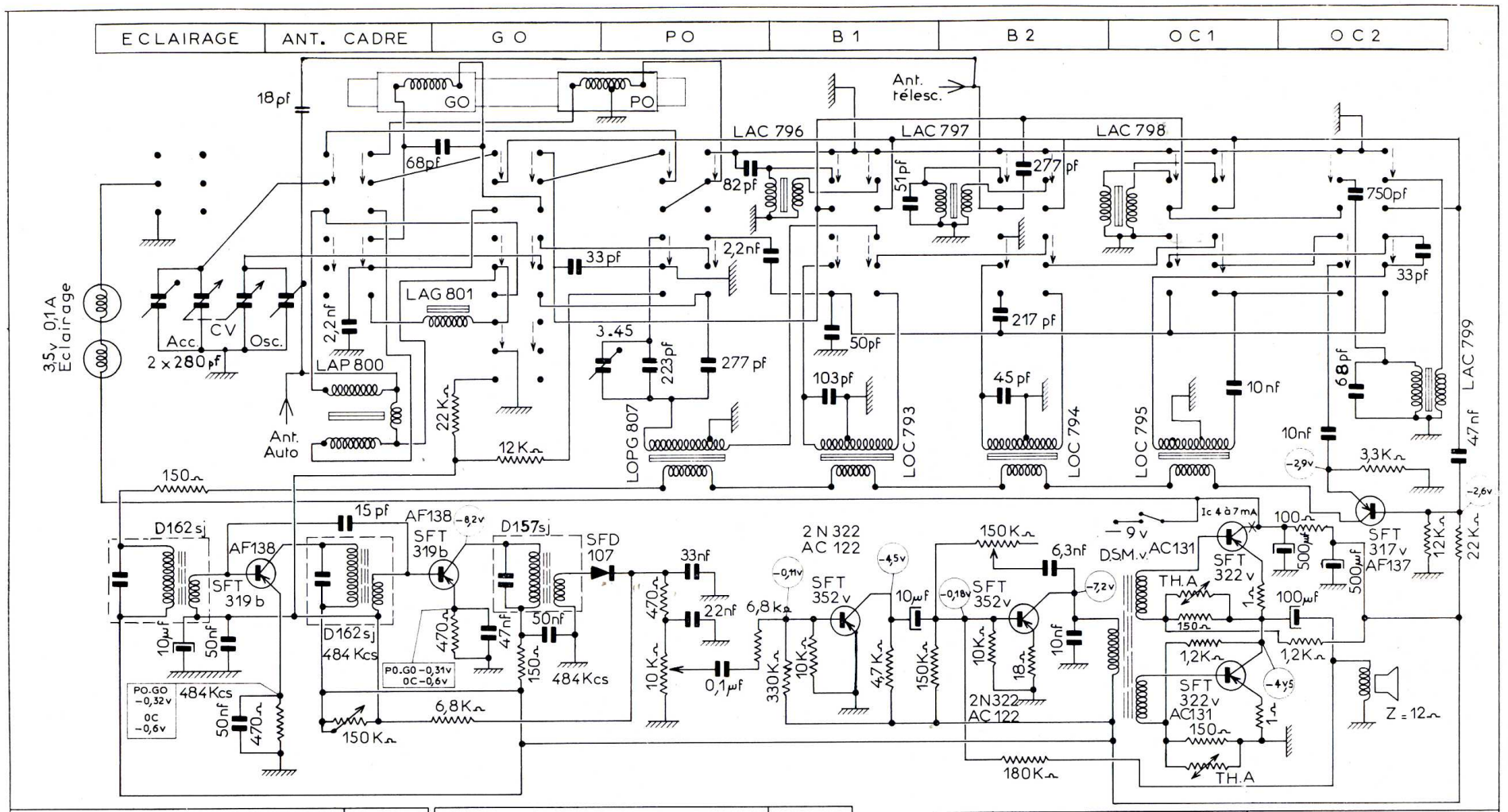

DESIGNATION	REF.
Coquille Avant	1735
Coquille Arrière	BE 3367-3A
Lunette zamac	1737
Poignée	BE 2994-7
Axe moulé	BE 2740-8
Rivets fendus	11-B-21. Nick.
Bouche trou	BE 3367-26
Grille bois	1732
Décor	1742
Pattes zincor	BE 2119-19
Trappe à piles	BE 2740-5
Chassis	BE 3367-1H
Canons d'antenne	1745
Marque "SONOLOR"	1278
Marque "VISSEAUX"	1277
Sigle "S"	2119-8
Sigle "V"	2119-9
Cadran	1795
Aiguille	1369
HP 12 x 19	12 Ω
Circuit imprimé	1431
Contracteur 8 touches	E 2546

DESIGNATION		REF.
Potentiomètre P16 . 150 K.A . Axe 4 x 23 avec plat		
Potentiomètre 10 K.T avec inter. Axe 6 x 24		
Ferrite H 20		Longr. 200
Transistor	SFT	317 violet
Transistors	SFT	319 bleu
Transistor	SFT	352 vert r.
Transistor	SFT	352 vert
Transistors	SFT	322 vert
Diode Audio		SFD 107
MF		D 157 . SJ
MF		D 162 . SJ
Antenne télescopique		180 mm.

	GAMMES COUVERTES	POINTS D'ALIGNEMENT
GO	148 Kcs — 269 Kcs	205 Kcs
PO	525 Kcs — 1620 Kcs	574 Kcs — 1400 Kcs
BE1	3,1 Mcs — 5 Mcs	3,3 Mcs
BE2	4,9 Mcs — 6,5 Mcs	5,1 Mcs
OC1	6,30 Mcs — 12,9 Mcs	7 Mcs
OC2	12,65 Mcs — 23,5 Mcs	13 Mcs
FI		484 Kcs

NOTICE TECHNIQUE DU "PLEIN SOLEIL"
"PIC-NIC"

SCHEMA DE PRINCIPE

PLAN N° 1850 /2

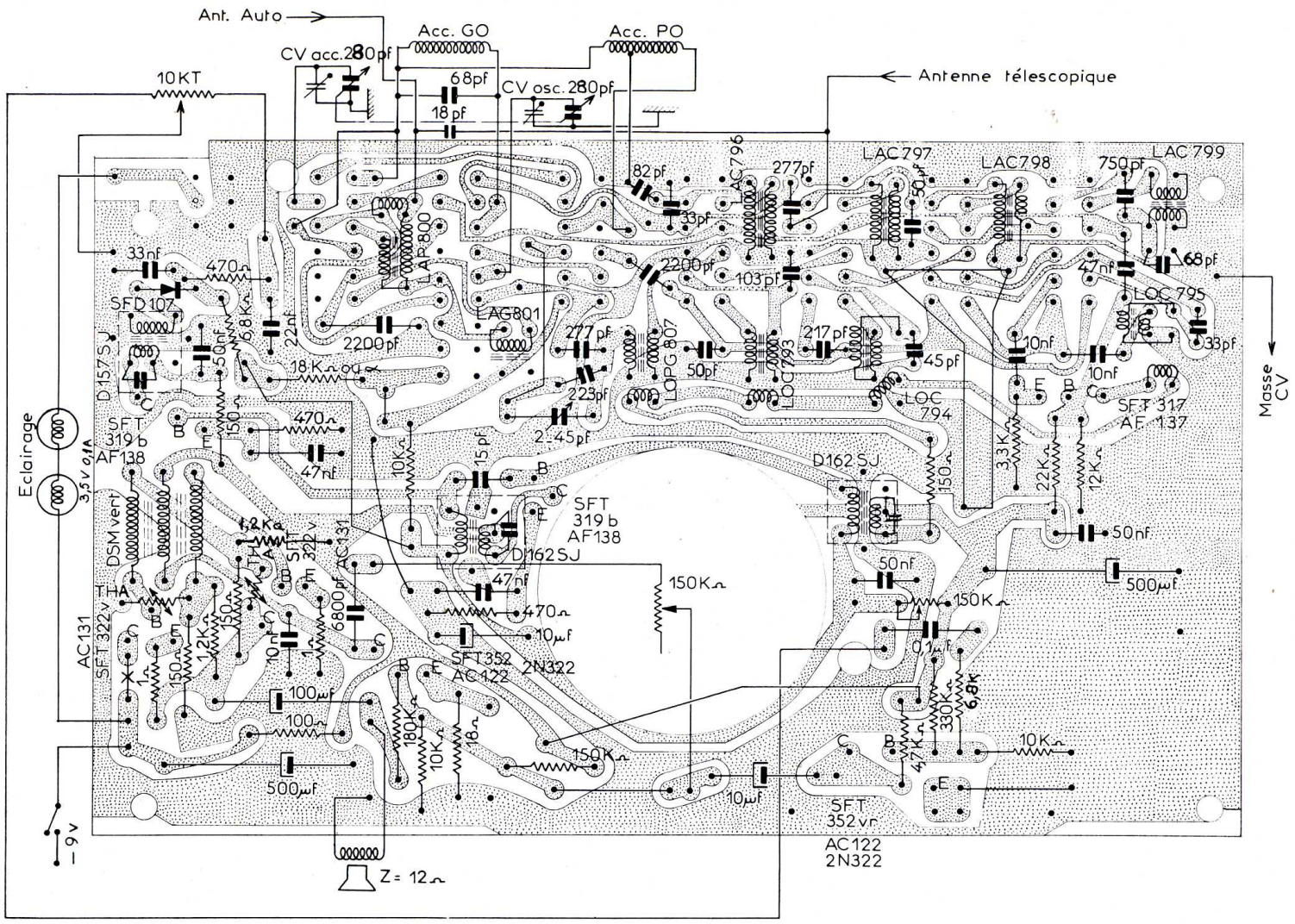

X = Ic de 4 à 7 mA pour 9V5

NOTICE TECHNIQUE DU "PLEIN SOLEIL" "PIC - NIC"

CIRCUIT IMPRIMÉ

PLAN N° 1850 /1