TABELLA DI TARATURA

Operaz. N.	Scopo della operazione	Collegamento del generatore	Frequenza del generatore	Posizione del condensatore variabile	Regolatore per massima uscita	NOTE
1, 2, 3	Taratura della Media Frequenza	Allo statore del condensatore variabile sezione antenna (C_1)	458 Kc/s	Circa metà corsa	Successivamente nell'ordine i nuclei di T5, T4, T3.	
4	Taratura in frequenza dell'oscillatore locale	Ad una spira di conduttore in modo da irradiare un segnale che possa essere captato dal nucleo di antenna.	1600 Kc/s	Tutto aperto	Compensatore C_4A	Ripetere più volte queste due operazioni in modo da ottenere la copertura di gamma esatta.
5			520 Kc/s	Tutto chiuso	Nucleo di T_2	
6	Allineamento del circuito accordato di antenna		1400 Kc/s	In sintonia con il segnale emesso dal generatore	Compensatore C_1A	Ripetere più volte queste due operazioni in modo da ottenere il contemporaneo accordo sui due punti.
7			600 Kc/s		Posizione della bobina (T_1) sul nucleo dell'antenna in ferrite	

Tutti i valori di capacità dei condensatori sono in µF se non altrimenti specificato. I valori dei resistori sono in Ω se non altrimenti specificato. 1K = 1000 Ω. Le tensioni sono misurate verso il positivo con Voltmetro ad alta resistenza interna. (almeno 20000 Ω per Volt)

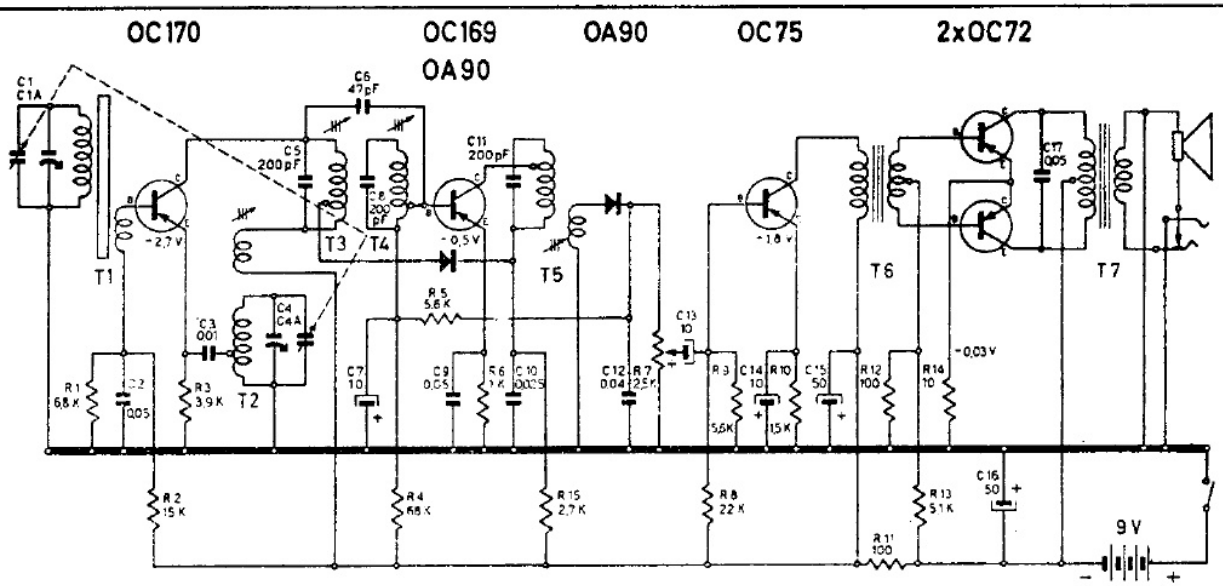

VOXSON RADIO TV