dina pilota e l'alimentazione a tutti i transistori tranne che gli OC 26; spostare poi al centro, nel caso non si trovasse già in tale posizione, il collare della resistenza da 750 ohm situata nell'interno dell'amplificatore G 216-TSN e ben visibile. L'amperometro dovrà essere collegato in serie ad uno dei fili di alimentazione del G 216; la regolazione si effettua spostando lentamente e con cautela il collare della resistenza da 750 ohm fino ad ottenere un valore di corrente compreso fra quelli riportati nella tabella qui sotto.

Nella tabella diamo i valori di corrente entro i quali deve essere eseguita la regolazione (IMPORTANTE: gli OC 26 devono essere a temperatura ambiente) per la tensione di 12 volt (accumulatore) oppure 15 volt (quando il G 216-TSN funziona in unione all'alimentatore G 217-N).
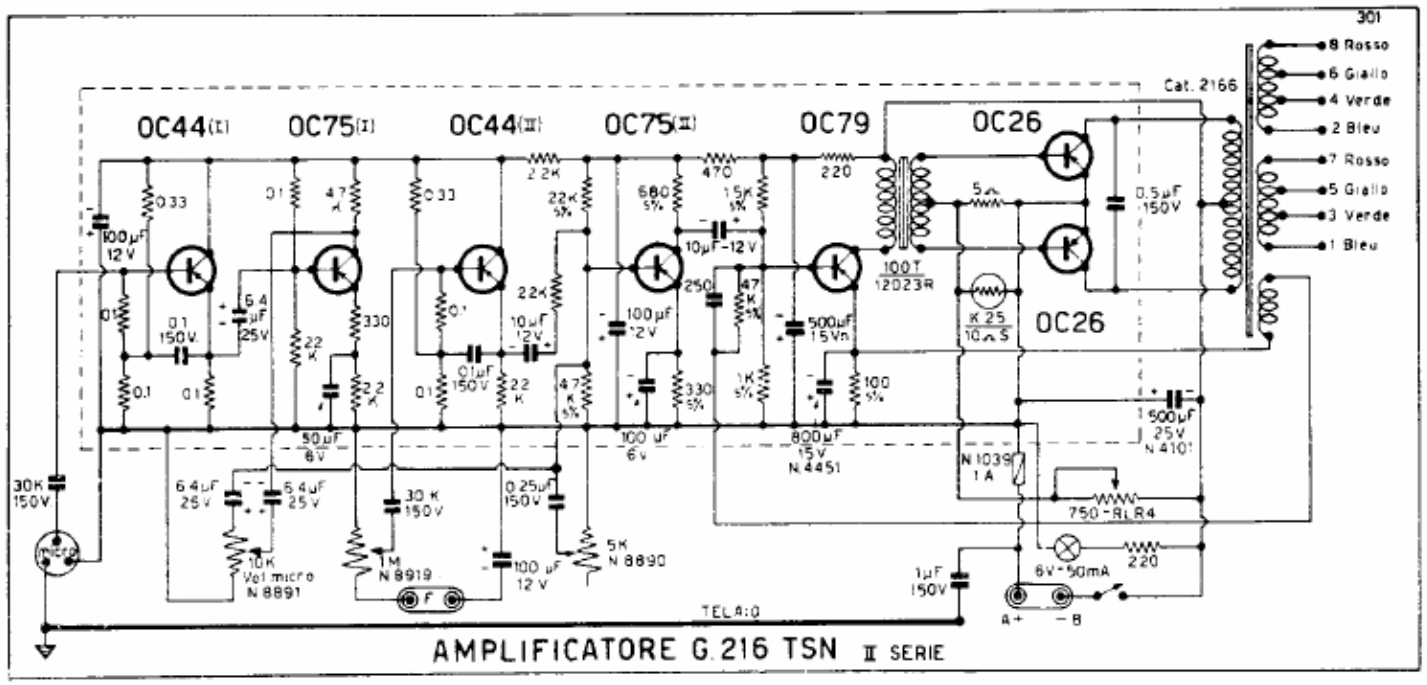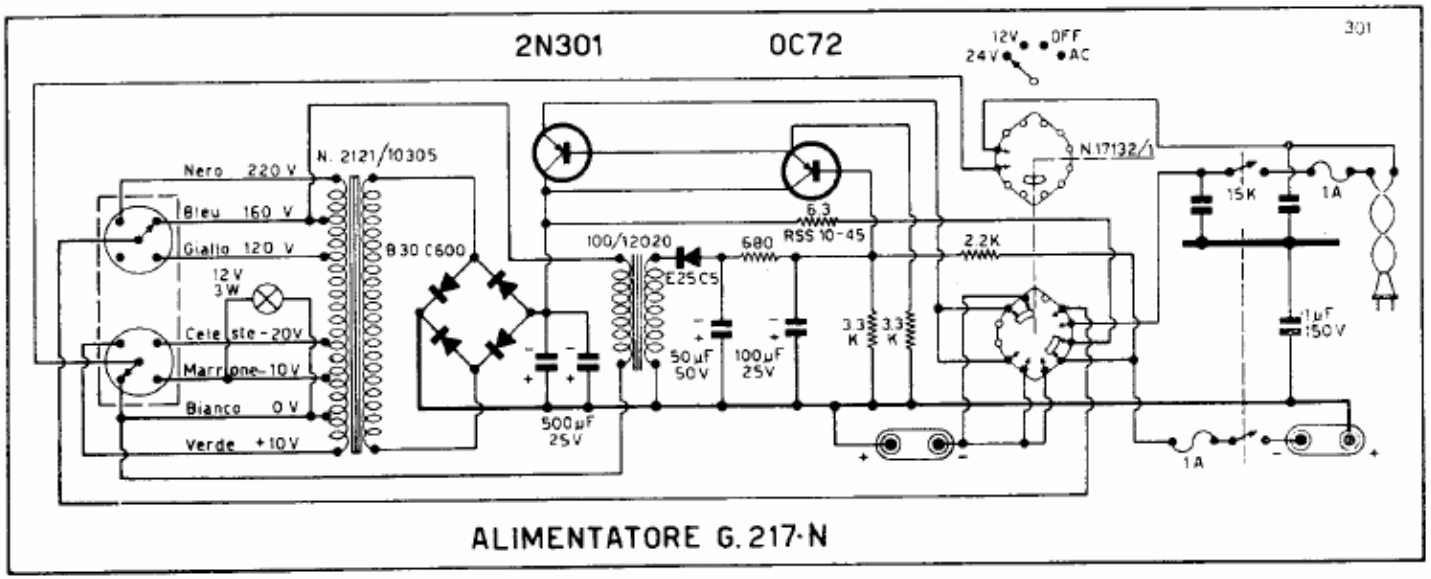
volt alimentazione	12 (accumulatore)	15 - 16 Max (con G 217-N)
corrente in mA	da 30 a 35	da 45 a 50